HANDBUCH

HANDBUCH

SIMONSWERK

It all hinges on excellence

SIMONSWERK schafft mit Bandsystemen stabile Verbindungen zwischen Tür und Zarge. Höchste Ansprüche an Design und Ästhetik sowie präzise Technologien kennzeichnen dabei die Qualität und Kompetenz des Unternehmens – zuverlässig, innovativ und auf Wunsch individuell anpassbar. Mit Blick auf die Bedürfnisse seiner Kunden entwickelt SIMONSWERK seine Produkte und Services dabei aus Überzeugung stetig weiter.

© SIMONSWERK GMBH **HANDBUCH 2022**

Index

6
SIMONSWERK

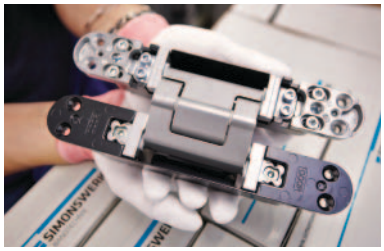

19
TECTUS®
Das komplett verdeckt liegende Bandsystem



69
KEEP CLOSED
Das magnetische Schließsystem für Ganzglas- und Holztüren

83
VARIANT® VX
Das universelle Bandsystem für Objekttüren

157
VARIANT® VN
Das bewährte Bandsystem für Objekttüren

219
VARIANT® VG
Das Bandsystem für Ganzglastüren

239
VARIANT® V
Das variable Bandsystem für Wohnraumtüren

317
BAKA®
Das Bandsystem für Holzhaustüren

367
SIKU®
Das Bandsystem für Kunststoffhaustüren



395
ALPRO®
Das Bandsystem für Aluminiumtüren

407
Metallbau
Türbänder für den Metallbau

425
Anwendungstechnik
Bohrlehren und Zubehör

511
Technische Informationen



557
Stichwortverzeichnis

563
Impressum

564
Kontaktdaten

© SIMONSWERK GMBH **HANDBUCH 2022**

Höchste Präzision und Perfektion sind das Fundament grenzenloser Möglichkeiten



Qualität und Perfektion von Anfang an! Damit konzentriert sich SIMONSWERK auf das Wesentliche. Der Einsatz hochwertiger, zertifizierter Materialien und präziser, innovativer Technologien erlaubt größtmögliche Gestaltungsspielräume in vielen Anwendungsbereichen: angefangen bei Holz und Stahl über Glas bis hin zu Kunststoff und Aluminium. Dabei versucht SIMONSWERK schon heute die Bedeutungen von morgen zu spüren. Auf diese Weise zeigt sich pure Leidenschaft für das perfekte Detail in vollkommener, zeitloser Architektur.

© SIMONSWERK GMBH HANDBUCH 2022



© SIMONSWERK GMBH HANDBUCH 2022

Individuellen Bedürfnissen begegnet SIMONSWERK mit maßgeschneidertem Service für überzeugende Ergebnisse

SIMONSWERK bietet seinen Kunden den besten Service genau dort, wo er gebraucht wird. Von persönlichen Beratungen und kompetenten Schulungen bis hin zu maßgeschneiderten Liefer- und Logistikprozessen. Darüber hinaus erweitert SIMONSWERK auch stetig sein umfangreiches Onlineangebot. Mit dem praktischen Produktselektor für eine gezielte Produktauswahl, der Bereitstellung von Artikel-, Bild- und 3D-Daten sowie digitale Verkaufsunterlagen und Zertifikaten.

© SIMONSWERK GMBH HANDBUCH 2022

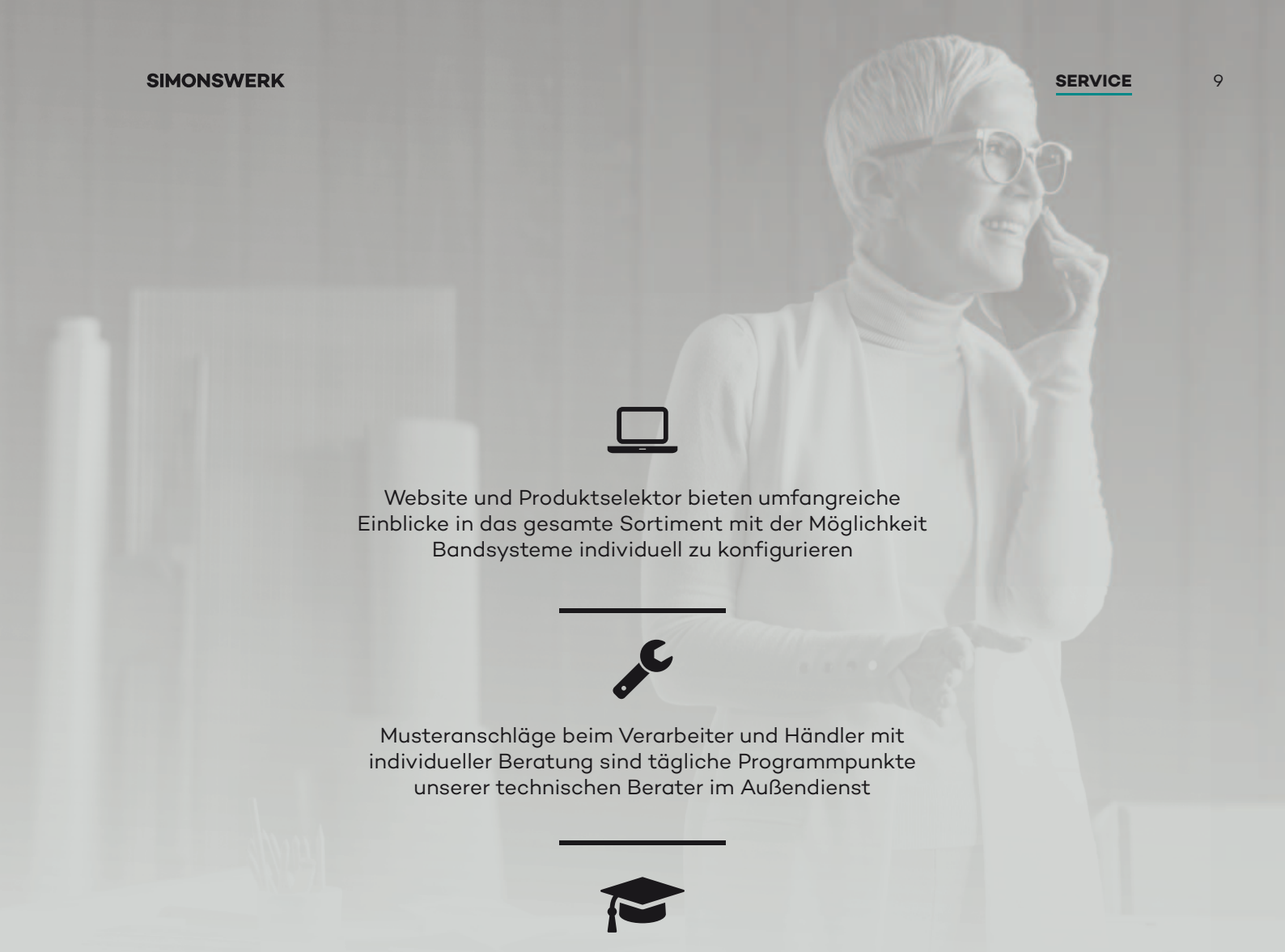

Website und Produktselektor bieten umfangreiche Einblicke in das gesamte Sortiment mit der Möglichkeit Bandsysteme individuell zu konfigurieren

Musteranschläge beim Verarbeiter und Händler mit individueller Beratung sind tägliche Programmpunkte unserer technischen Berater im Außendienst

Schulungen in Rheda-Wiedenbrück und in den Regionen gewähren einen Blick hinter die Kulissen von SIMONSWERK sowie über den eigenen Tellerrand hinaus

Service für Architekten mit innovativen Lösungen, konkreten Ausschreibungstexten, detaillierten Produktspezifikationen und konfigurierbaren 3D-Daten

Neuheiten-Kommunikation, sowie Messe- und Eventtermine

© SIMONSWERK GMBH **HANDBUCH 2022**

Die Entfaltung einer vollkommenen Architektur basiert letztlich auf exzellenten Details

Elbphilharmonie, Hamburg
Architekt: Herzog & de Meuron
Produkt: VARIANT
↓



© SIMONSWERK GMBH | HANDBUCH 2022



Mohr Life Resort, AT-Lermoos
Architekt: Architekturbüro noa*
Produkt: TECTUS Glas
→



© SIMONSWERK GMBH | HANDBUCH 2022

Architektur ist so vielfältig wie das Leben.
Genauso individuell und anspruchsvoll sind die Anforderungen an die dazugehörigen Band- und Schließsysteme. SIMONSWERK bietet für jedes Bauvorhaben die passende Lösung – egal ob für prestigeträchtige, öffentliche Bauwerke mit stark frequentierten Durchgängen oder für private Wohnhäuser mit persönlichem Einrichtungsstil.



© SIMONSWERK GMBH HANDBUCH 2022

Humboldt Forum, Berlin
Architekt: Franco Stella
Produkt: VARIANT VX
←

Waldkliniken, Eisenberg
Architekt: Matteo Thun + HDR
Produkt: VARIANT VX
↓



© SIMONSWERK GMBH HANDBUCH 2022

SIMONSWERK GROUP vereint technisches Know-how mit Designanspruch weltweit auf höchstem Niveau

Als international agierende Unternehmensgruppe baut die SIMONSWERK GROUP ihre Kernkompetenz im Bereich Beschlagsysteme stetig weiter aus. Kundennähe, langjähriges Vertrauen und die kontinuierliche Motivation technisch über sich selbst hinauszuwachsen charakterisieren facettenreiche Produktlösungen und maßgeschneiderte Services.



SIMONSWERK GmbH
Seit über 130 Jahren ist die SIMONSWERK GmbH der führende Hersteller von Türbändern und Bandsystemen. Durch beständiges Wachstum baut das Unternehmen sein Repertoire und Know-How rund um das Thema Tür weiter aus. Dies bietet auch für die Zukunft weitere Anknüpfungspunkte für Weiterentwicklung und Innovation.



ANSELMI & C. S.r.l.
Das traditionsreiche Familienunternehmen Anselmi & C. S.r.l. mit Sitz im italienischen Roncade wurde 1973 von Bepi Anselmi gegründet und ist seit 2017 Mitglied der SIMONSWERK Gruppe. Zunächst auf die Produktion von Scharnieren für hochwertige Möbel spezialisiert, liegt der Fokus jetzt auf verdeckt liegenden Bandsystemen für Wohnraumtüren.

© SIMONSWERK GMBH HANDBUCH 2022



COLCOM Group S.p.A
Das italienische Unternehmen Colcom Group S.p.A. wurde 1961 von Ezio und Sergio Collio gegründet. Das traditionsreiche Familienunternehmen beschäftigt sich mit der Entwicklung, Herstellung und dem Vertrieb von Beschlägen für Glastüren und ist im Bereich hydraulischer Bänder mit Dämpf- und Schließfunktion führend.



SADEV
Das französische Unternehmen Sadev ist seit mehr als 20 Jahren auf die Entwicklung und Herstellung von Beschlägen für Außenverglasungen, Strukturfassaden und Balustraden spezialisiert. Mit ihrer Philosophie „das Unsichtbare zu bauen“ sind sie zu einem wichtigen Unternehmen in der Branche gewachsen.

© SIMONSWERK GMBH HANDBUCH 2022



© SIMONSWERK GMBH **HANDBUCH 2022**

TECTUS®

Das komplett verdeckt liegende Bandsystem
TECTUS ermöglicht die Umsetzung vollkommener Flächenbündigkeit. Türblatt und Zarge liegen in einer Ebene und bestechen durch eine feine Konturenbildung.

© SIMONSWERK GMBH **HANDBUCH 2022**

Nutzen Sie unseren Produktselektor unter: www.simonswerk.com
Hier finden Sie detailgenaue und präzise Produktbeschreibungen, die Ihnen als Verarbeiter, Handelspartner und Planer die Entscheidung für passende Bandsysteme erleichtern.

© SIMONSWERK GMBH **HANDBUCH 2022**

TECTUS®

Index

				Seite
TECTUS		bis 60 kg	TE 240 3D	22
		bis 80 kg	TE 340 3D	23
		bis 120 kg	TE 526 3D	24
			TE 527 3D	25
			TE 540 3D	26
		bis 200 kg	TE 640 3D	27
		bis 300 kg	TE 645 3D	28
TECTUS A8		bis 100 kg	TE 540 3D A8	29
		bis 160 kg	TE 640 3D A8	30
		bis 300 kg	TE 626 3D A8	31
TECTUS Energy		bis 60 kg	TE 240 3D Energy	32
		bis 80 kg	TE 340 3D Energy	33
		bis 120 kg	TE 526 3D Energy	34
			TE 527 3D Energy	35
			TE 540 3D Energy	36
		bis 200 kg	TE 640 3D Energy	37
		bis 300 kg	TE 645 3D Energy	38
	TECTUS A8	bis 100 kg	TE 540 3D A8 Energy	39
		bis 160 kg	TE 640 3D A8 Energy	40
		bis 300 kg	TE 626 3D A8 Energy	41
TECTUS FVZ		bis 60 kg	TE 311 3D FVZ	42
		bis 100 kg	TE 541 3D FVZ	43
TECTUS gefälzt		bis 60 kg	TE 380 3D	44
		bis 160 kg	TE 680 3D FD	45
			TE 680 3D FD Energy	46
TECTUS FR		bis 80 kg	TE 340 3D FR	47
		bis 100 kg	TE 541 3D FVZ FR	48
		bis 120 kg	TE 540 3D FR	49
		bis 200 kg	TE 640 3D FR	50
	TECTUS A8	bis 100 kg	TE 540 3D A8 FR	51
		bis 160 kg	TE 640 3D A8 FR	52

→

© SIMONSWERK GMBH **HANDBUCH 2022**

Nutzen Sie unseren Produktselektor unter: www.simonswerk.com
Hier finden Sie detailgenaue und präzise Produktbeschreibungen, die Ihnen als Verarbeiter, Handelspartner und Planer die Entscheidung für passende Bandsysteme erleichtern.

© SIMONSWERK GMBH **HANDBUCH 2022**

TECTUS®

Index

				Seite
TECTUS Glas		bis 60 kg	TEG 310 2D 60	53
		bis 80 kg	TEG 310 2D 80	54
		bis 100 kg	TEG 415 2D	55
Zubehör			Abdeckplattenset TECTUS A8 Radius	56
			Adapter 1 TECTUS Energy	56
			Universaladapter TECTUS Energy	57
			Rundkabel TECTUS Energy	57
			Adapterset 20 TECTUS Energy	58
			Adapterset 21 TECTUS Energy	58
			Dichtung DS 7435	59
			Dichtung TEG 10	59
Aufnahmeelement	Blockzarge	Befestigungswinkel	TE 640 3D BW	60
	Futterzarge	Befestigungsplatte	TE … 3D FZ	61
	Stahlzarge	Aufnahmeelement	TE … 3D SZ	62
			TEG 310 2D SZ	63
	Stahltür	Aufnahmeelement	TE … 3D ST	64
Technische Informationen				511

© SIMONSWERK GMBH **HANDBUCH 2022**

TECTUS®

TE 240 3D

für ungefälzte und gefälzt-flächenbündige Wohnraumtüren

Türband		bis 60 kg



Produktmerkmale

- komplett verdeckt liegendes Bandsystem
- für Holz-, Stahl- und Aluminiumzargen
- für ungefälzte und gefälzt-flächenbündige Wohnraumtüren
- seitlich geschlossene Bandgehäuse für eine homogene Optik in der Fräsung
- 3D Verstellung (Seite +/- 3,0 mm, Höhe +/- 3,0 mm, Andruck +/- 1,5 mm)
- wartungsfreie Gleitlagertechnik

Technische Daten

Belastungswert	i zwei Bänder pro Flügel (1x2 m)	60,0 kg
Gesamtlänge		155,0 mm
Breite (Rahmenteil)		21,0 mm
Breite (Flügelteil)		18,0 mm
Fräserdurchmesser		16,0 mm
Öffnungswinkel		180°

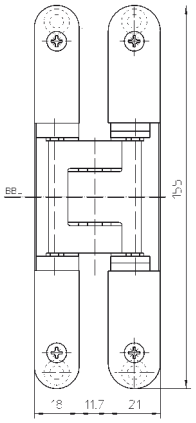

Oberfläche

F1-farbig (124), F2-farbig (125), Edelstahl Look (126), Edelstahl poliert (042), poliert vermessingt (030), poliert vernickelt (038), matt vermessingt (047), Satin Nickel (144), Satin Chrom (146), Rustic Umber (156), Bronzefarbig (174), Mittel Bronzefarbig (175), Dunkel Bronzefarbig (176), Bronze Metallic (168), RAL 9016 Verkehrsweiß (070), RAL 9005 Schwarz matt (107), Farbig kunststoffbeschichtet (079), weitere Oberflächen auf Anfrage

Kombination

Aufnahmeelement	Futterzarge	TE 240 3D FZ
	Stahlzarge	TE 240 3D SZ
	Stahltür	TE 240 3D ST

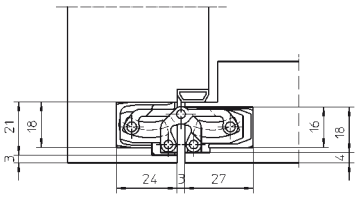

Anschlagtechnik

Lehre		Universalfräsrahmen
Rahmen	Schablone	Nr. 5 250691 6
Flügel	Schablone	Nr. 5 250692 6

siehe Kapitel Anwendungstechnik, Seite 425

Hinweis

i Der o.g. Belastungswert bezieht sich auf zwei Bänder pro Flügel (1x2 m), ausführliche Angaben dazu finden Sie im Kapitel Technische Informationen.
Bei einer Öffnungsposition von 180° muss die Tür ggf. zusätzlich gehalten werden.

Klassifizierungsschlüssel

2	7	2	0	1	—*1	0	7

*1 in Abhängigkeit der Oberflächenausführung

Prüfzeichen

Mehr Infos

© SIMONSWERK GMBH HANDBUCH 2022

TECTUS®



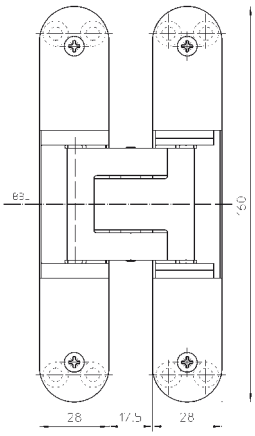

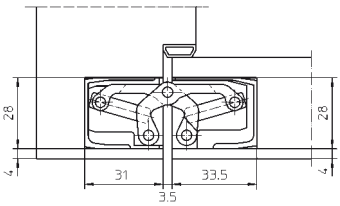

TE 340 3D

für ungefälzte Wohnraum- und Objekttüren

Türband		bis 80 kg

Produktmerkmale

- komplett verdeckt liegendes Bandsystem
- für Holz-, Stahl- und Aluminiumzargen
- für ungefälzte Wohnraum- und Objekttüren
- seitlich geschlossene Bandgehäuse für eine homogene Optik in der Fräsung
- komfortable 3D Verstellung (Seite +/- 3,0 mm, Höhe +/- 3,0 mm, Andruck +/- 1,0 mm)
- wartungsfreie Gleitlagertechnik

Technische Daten

Belastungswert	i zwei Bänder pro Flügel (1x2 m)	80,0 kg
Gesamtlänge		160,0 mm
Breite (Rahmenteil)		28,0 mm
Breite (Flügelteil)		28,0 mm
Fräserdurchmesser		24,0 mm
Öffnungswinkel		180°

Oberfläche

F1-farbig (124), F2-farbig (125), Edelstahl Look (126), poliert vermessingt (030), poliert vernickelt (038), matt vermessingt (047), Satin Nickel (144), Satin Chrom (146), Rustic Umber (156), Bronzefarbig (174), Mittel Bronzefarbig (175), Dunkel Bronzefarbig (176), Bronze Metallic (168), RAL 9005 Schwarz matt (107), Grau matt (088), RAL 9016 Verkehrsweiß (070), Farbig kunststoffbeschichtet (079), weitere Oberflächen auf Anfrage

Kombination

Aufnahmeelement	Futterzarge	TE 340 3D FZ
	Stahlzarge	TE 340 3D SZ
	Stahltür	TE 340 3D ST

Anschlagtechnik

Lehre		Universalfräsrahmen
Bohrlehre		TE 340 3D
Stufe 1	Schablone	Nr. 5 250693 5
Stufe 2	Schablone	Nr. 5 250694 5

siehe Kapitel Anwendungstechnik, Seite 425

Funktionsbereich

Feuerschutz, Rauchschutz, Einbruchhemmung

Hinweis

i Der o.g. Belastungswert bezieht sich auf zwei Bänder pro Flügel (1x2 m), ausführliche Angaben dazu finden Sie im Kapitel Technische Informationen.
Bei einer Öffnungsposition von 180° muss die Tür ggf. zusätzlich gehalten werden.

Klassifizierungsschlüssel

3	7	4	1*1	1	—*2	0	11

*1 Die Prüfung von Funktionstüren erfolgt immer am kompletten Türelement.
*2 in Abhängigkeit der Oberflächenausführung

© SIMONSWERK GMBH HANDBUCH 2022

Mehr Infos

Prüfzeichen

Funktionsbereich

TECTUS®

TE 526 3D

aus massiv Edelstahl für ungefälzte Objekt- und Funktionstüren

Türband		bis 120 kg



Produktmerkmale

- Material Edelstahl
- komplett verdeckt liegendes Bandsystem
- für Holz-, Stahl- und Aluminiumzargen
- für ungefälzte Objekt-und Funktionstüren
- 3D Verstellung (Seite +/- 3,0 mm, Höhe +/- 3,0 mm, Andruck +/- 1,0 mm)
- wartungsfreie Gleitlagertechnik

Technische Daten

Belastungswert	i zwei Bänder pro Flügel (1x2 m)	120,0 kg
Gesamtlänge		155,0 mm
Breite (Rahmenteil)		26,0 mm
Breite (Flügelteil)		26,0 mm
Fräserdurchmesser		24,0 mm
Öffnungswinkel		180°

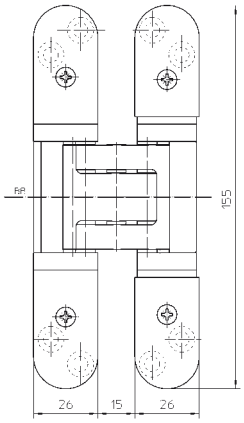

Oberfläche

Edelstahl matt (040), Edelstahl poliert (042), Farbig kunststoffbeschichtet (079)

Kombination

Aufnahmeelement	Futterzarge	TE 526/527 3D FZ
	Stahlzarge	TE 526/527 3D SZ
	Stahltür	TE 526/527 3D ST

Anschlagtechnik

Lehre		Universalfräsrahmen
		Bohrlehre TECTUS TE 526 3D
Rahmen / Flügel	Schablone	Nr. 5 250547 6

siehe Kapitel Anwendungstechnik, Seite 425

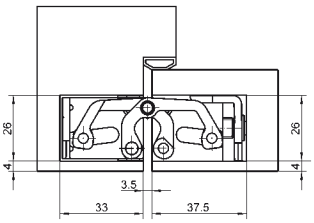

Funktionsbereich

Feuerschutz, Rauchschutz, Schallschutz, Einbruchhemmung

Hinweis

i Der o.g. Belastungswert bezieht sich auf zwei Bänder pro Flügel (1x2 m), ausführliche Angaben dazu finden Sie im Kapitel Technische Informationen.
Bei einer Öffnungsposition von 180° muss die Tür ggf. zusätzlich gehalten werden.
Auch in Edelstahl matt, V4A-Qualität, lieferbar.

Klassifizierungsschlüssel

4	7	6	1*1	1	—*2	0	13

*1 Die Prüfung von Funktionstüren erfolgt immer am kompletten Türelement.
*2 in Abhängigkeit der Oberflächenausführung

Prüfzeichen

Funktionsbereich

Mehr Infos

© SIMONSWERK GMBH HANDBUCH 2022

TECTUS®



TE 527 3D

aus massiv Stahl für ungefälzte Objekt- und Funktionstüren

Türband		bis 120 kg

Produktmerkmale

- Material Stahl
- komplett verdeckt liegendes Bandsystem
- für Holz-, Stahl- und Aluminiumzargen
- für ungefälzte Objekt-und Funktionstüren
- 3D Verstellung (Seite +/- 3,0 mm, Höhe +/- 3,0 mm, Andruck +/- 1,0 mm)
- wartungsfreie Gleitlagertechnik

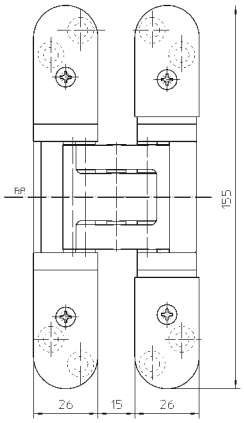

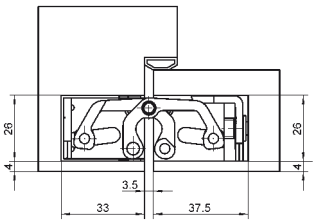

Technische Daten

Belastungswert	zwei Bänder pro Flügel (1x2 m)	120,0 kg
Gesamtlänge		155,0 mm
Breite (Rahmenteil)		26,0 mm
Breite (Flügelteil)		26,0 mm
Fräserdurchmesser		24,0 mm
Öffnungswinkel		180°

Oberfläche

Edelstahl Look (126), RAL 9016 Verkehrsweiß (070), RAL 9005 Schwarz matt (107), Farbig kunststoffbeschichtet (079), weitere Oberflächen auf Anfrage

Kombination

Aufnahmeelement	Futterzarge	TE 526/527 3D FZ
	Stahlzarge	TE 526/527 3D SZ
	Stahltür	TE 526/527 3D ST

Anschlagtechnik

Lehre		Universalfräsrahmen
		Bohrlehre TECTUS TE 527 3D
Rahmen / Flügel	Schablone	Nr. 5 250547 6

siehe Kapitel Anwendungstechnik, Seite 425

Funktionsbereich

Feuerschutz, Rauchschutz, Schallschutz, Einbruchhemmung

Hinweis

Der o.g. Belastungswert bezieht sich auf zwei Bänder pro Flügel (1x2 m), ausführliche Angaben dazu finden Sie im Kapitel Technische Informationen.
Bei einer Öffnungsposition von 180° muss die Tür ggf. zusätzlich gehalten werden.

Klassifizierungsschlüssel

4	7	6	1*1	1	—*2	0	13

*1 Die Prüfung von Funktionstüren erfolgt immer am kompletten Türelement.
*2 in Abhängigkeit der Oberflächenausführung

© SIMONSWERK GMBH HANDBUCH 2022

Mehr Infos

Prüfzeichen

Funktionsbereich

TECTUS®

TE 540 3D

für ungefälzte Objekt- und Funktionstüren

Türband		bis 120 kg



Produktmerkmale

- komplett verdeckt liegendes Bandsystem
- für Holz-, Stahl- und Aluminiumzargen
- für ungefälzte Objekt- und Funktionstüren
- seitlich geschlossene Bandgehäuse für eine homogene Optik in der Fräsung
- komfortable 3D Verstellung (Seite +/- 3,0 mm, Höhe +/- 3,0 mm, Andruck +/- 1,0 mm)
- wartungsfreie Gleitlagertechnik

Technische Daten

Belastungswert	i zwei Bänder pro Flügel (1x2 m)	120,0 kg
Gesamtlänge		200,0 mm
Breite (Rahmenteil)		32,0 mm
Breite (Flügelteil)		32,0 mm
Fräserdurchmesser		24,0 mm
Öffnungswinkel		180°

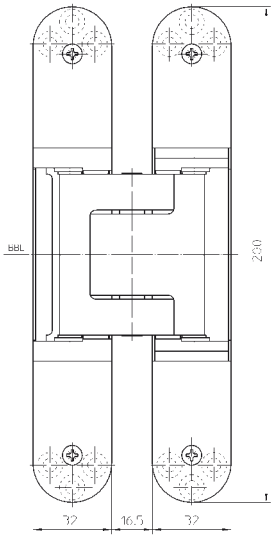

Oberfläche

F1-farbig (124), F2-farbig (125), Edelstahl Look (126), poliert vermessingt (030), poliert vernickelt (038), matt vermessingt (047), Satin Nickel (144), Satin Chrom (146), Rustic Umber (156), Bronze Metallic (168), Bronzefarbig (174), Mittel Bronzefarbig (175), Dunkel Bronzefarbig (176), RAL 9016 Verkehrsweiß (070), RAL 9005 Schwarz matt (107), Farbig kunststoffbeschichtet (079), weitere Oberflächen auf Anfrage

Kombination

Aufnahmeelement	Futterzarge	TE 540 3D FZ
	Stahlzarge	TE 540 3D SZ
	Stahltür	TE 540 3D ST

Anschlagtechnik

Lehre		Universalfräsrahmen
Stufe 1	Schablone	Nr. 5 250680 5
Stufe 2	Schablone	Nr. 5 250681 5

siehe Kapitel Anwendungstechnik, Seite 425

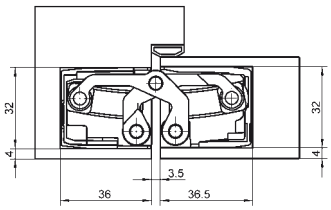

Funktionsbereich

Feuerschutz, Rauchschutz, Schallschutz, Einbruchhemmung

Hinweis

i Der o.g. Belastungswert bezieht sich auf zwei Bänder pro Flügel (1x2 m), ausführliche Angaben dazu finden Sie im Kapitel Technische Informationen.
Bei einer Öffnungsposition von 180° muss die Tür ggf. zusätzlich gehalten werden.

Klassifizierungsschlüssel

4	7	6	1*1	1	—*2	1	13

*1 Die Prüfung von Funktionstüren erfolgt immer am kompletten Türelement.
*2 in Abhängigkeit der Oberflächenausführung

Prüfzeichen

Funktionsbereich

Mehr Infos

© SIMONSWERK GMBH HANDBUCH 2022

TECTUS®



TE 640 3D

für ungefälzte, schwere Objekt- und Funktionstüren

Türband		bis 200 kg

Produktmerkmale

- komplett verdeckt liegendes Bandsystem
- für Holz-, Stahl- und Aluminiumzargen
- für ungefälzte, schwere Objekt- und Funktionstüren
- seitlich geschlossene Bandgehäuse für eine homogene Optik in der Fräsung
- komfortable 3D Verstellung (Seite +/- 3,0 mm, Höhe +/- 3,0 mm, Andruck +/- 1,0 mm)
- wartungsfreie Gleitlagertechnik

Technische Daten

Belastungswert	i zwei Bänder pro Flügel (1x2 m)	200,0 kg
Gesamtlänge		240,0 mm
Breite (Rahmenteil)		32,0 mm
Breite (Flügelteil)		32,0 mm
Fräserdurchmesser		24,0 mm
Öffnungswinkel		180°

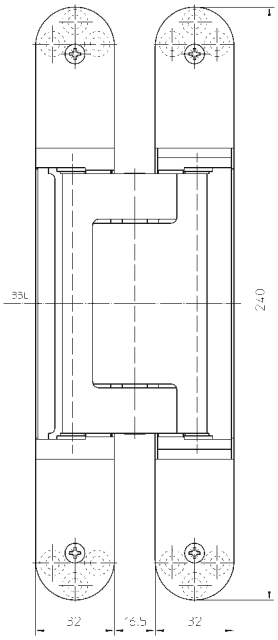

Oberfläche

F1-farbig (124), F2-farbig (125), Edelstahl Look (126), poliert vermessingt (030), poliert vernickelt (038), matt vermessingt (047), Satin Nickel (144), Satin Chrom (146), Rustic Umber (156), Bronze Metallic (168), Bronzefarbig (174), Mittel Bronzefarbig (175), Dunkel Bronzefarbig (176), RAL 9016 Verkehrsweiß (070), RAL 9005 Schwarz matt (107), Farbig kunststoffbeschichtet (079), weitere Oberflächen auf Anfrage

Kombination

Aufnahmeelement	Blockzarge	TE 640 3D BW
	Futterzarge	TE 640 3D FZ
	Stahlzarge	TE 640 3D SZ
	Stahltür	TE 640 3D ST

Anschlagtechnik

Lehre		Universalfräsrahmen
Stufe 1	Schablone	Nr. 5 250659 5
Stufe 2	Schablone	Nr. 5 250689 5

siehe Kapitel Anwendungstechnik, Seite 425

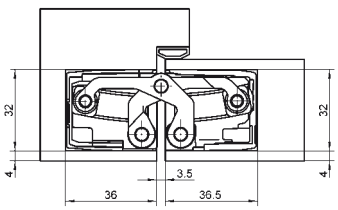

Funktionsbereich

Feuerschutz, Rauchschutz, Schallschutz, Einbruchhemmung

Hinweis

i Der o.g. Belastungswert bezieht sich auf zwei Bänder pro Flügel (1x2 m). Dabei sind auch die Belastungswerte des jeweils kombinierten Aufnahmeelements zu berücksichtigen. Ausführliche Angaben dazu finden Sie im Kapitel Technische Informationen.
Bei einer Öffnungsposition von 180° muss die Tür ggf. zusätzlich gehalten werden.

Klassifizierungsschlüssel

4	7	6	1*1	1	—*2	1	14

*1 Die Prüfung von Funktionstüren erfolgt immer am kompletten Türelement.
*2 in Abhängigkeit der Oberflächenausführung

Mehr Infos

Prüfzeichen

Funktionsbereich

© SIMONSWERK GMBH HANDBUCH 2022

TECTUS®

TE 645 3D

für ungefälzte, schwere Objekt- und Funktionstüren

Türband		bis 300 kg



Produktmerkmale

- komplett verdeckt liegendes Bandsystem
- für Holz-, Stahl- und Aluminiumzargen
- für ungefälzte, schwere Objekt- und Funktionstüren
- seitlich geschlossene Bandgehäuse für eine homogene Optik in der Fräsung
- komfortable 3D Verstellung (Seite +/- 3,0 mm, Höhe +/- 3,0 mm, Andruck +/- 1,0 mm)
- wartungsfreie Gleitlagertechnik

Technische Daten

Belastungswert	i zwei Bänder pro Flügel (1x2 m)	300,0 kg
Breite (Rahmenteil)		36,0 mm
Breite (Flügelteil)		34,0 mm
Länge (Rahmenteil)		280,0 mm
Länge (Flügelteil)		260,0 mm
Fräserdurchmesser		24,0 mm
Öffnungswinkel		180°

Oberfläche

F1-farbig (124), F2-farbig (125), Edelstahl Look (126), matt vermessingt (047), RAL 9016 Verkehrsweiß (070), RAL 9005 Schwarz matt (107), weitere Oberflächen auf Anfrage

Kombination

Aufnahmeelement	Stahlzarge	TE 645 3D SZ
	Stahltür	TE 645 3D ST

Anschlagtechnik

Lehre		Universalfräsrahmen lang
Rahmen, Stufe 1	Schablone	Nr. 5 250945 5
Rahmen, Stufe 2	Schablone	Nr. 5 250946 5
Flügel, Stufe 1	Schablone	Nr. 5 250947 5
Flügel, Stufe 2	Schablone	Nr. 5 250948 5

siehe Kapitel Anwendungstechnik, Seite 425

Funktionsbereich

Feuerschutz, Rauchschutz, Schallschutz, Einbruchhemmung

Hinweis

i Der o.g. Belastungswert bezieht sich auf zwei Bänder pro Flügel (1x2 m).
Dabei sind auch die Belastungswerte des jeweils kombinierten Aufnahmeelements zu berücksichtigen.
Ausführliche Angaben dazu finden Sie im Kapitel Technische Informationen.
Bei Einsatz an Stahlzargen ist eine besondere Spiegelbreite zu beachten.
Bei einer Öffnungsposition von 180° muss die Tür ggf. zusätzlich gehalten werden.

Klassifizierungsschlüssel

4	7	7	1*1	1	—*2	1	14

*1 Die Prüfung von Funktionstüren erfolgt immer am kompletten Türelement.
*2 in Abhängigkeit der Oberflächenausführung

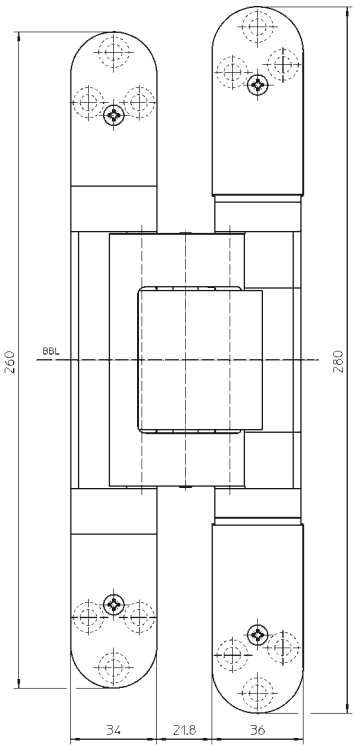

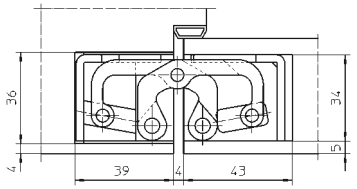

Prüfzeichen

Funktionsbereich

Mehr Infos

© SIMONSWERK GMBH HANDBUCH 2022

TECTUS®



TE 540 3D A8

für ungefälzte Objekt- und Funktionstüren mit beidseitiger Aufdoppelung bis 8 mm

Türband	Aufdoppelung	bis 100 kg

Produktmerkmale

- Aufdoppelung bis zu 8 mm
- komplett verdeckt liegendes Bandsystem
- für Holz-, Stahl- und Aluminiumzargen
- für ungefälzte Objekt- und Funktionstüren
- seitlich geschlossene Bandgehäuse für eine homogene Optik in der Fräsung
- komfortable 3D Verstellung (Seite +/- 3,0 mm, Höhe +/- 3,0 mm, Andruck +/- 1,0 mm)
- wartungsfreie Gleitlagertechnik

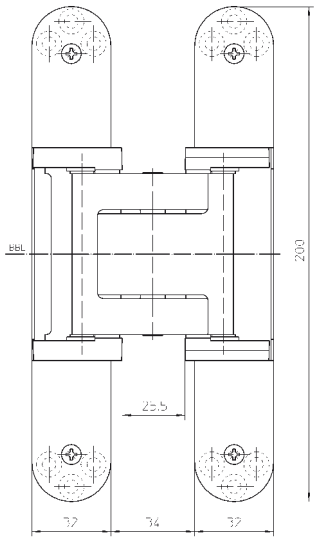

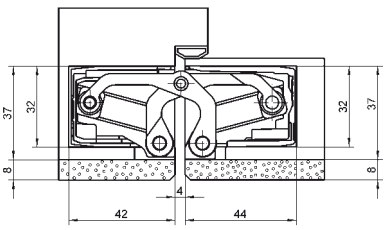

Technische Daten

Belastungswert	zwei Bänder pro Flügel (1x2 m)	100,0 kg
Gesamtlänge		200,0 mm
Breite (Rahmenteil)		32,0/37,0 mm
Breite (Flügelteil)		32,0/37,0 mm
Fräserdurchmesser		24,0 mm
Öffnungswinkel		180°

Oberfläche

F1-farbig (124), F2-farbig (125), Edelstahl Look (126), poliert vermessingt (030), poliert vernickelt (038), Bronzefarbig (174), Mittel Bronzefarbig (175), Dunkel Bronzefarbig (176), matt vermessingt (047), RAL 9016 Verkehrsweiß (070), RAL 9005 Schwarz matt (107), Farbig kunststoffbeschichtet (079), weitere Oberflächen auf Anfrage

Kombination

Aufnahmeelement	Futterzarge	TE 540 3D FZ
	Stahlzarge	TE 540 3D A8 SZ
	Stahltür	TE 540 3D ST
Zubehör	Abdeckplattenset	TE 540/640 3D A8 mit Radius

Anschlagtechnik

Lehre		Universalfräsrahmen
Stufe 1	Schablone	Nr. 5 250680 5
Stufe 2	Schablone	Nr. 5 250681 5
Stufe 3	Schablone	Nr. 5 250682 5
ohne Aufdoppelung Stufe 3	Schablone	Nr. 5 250687 5

siehe Kapitel Anwendungstechnik, Seite 425

Funktionsbereich

Feuerschutz, Rauchschutz, Schallschutz, Einbruchhemmung

Hinweis

Der o.g. Belastungswert bezieht sich auf zwei Bänder pro Flügel (1x2 m), ausführliche Angaben dazu finden Sie im Kapitel Technische Informationen.
Bei einer Öffnungsposition von 180° muss die Tür ggf. zusätzlich gehalten werden.

Klassifizierungsschlüssel

4	7	5	1*1	1	—*2	1	12

*1 Die Prüfung von Funktionstüren erfolgt immer am kompletten Türelement.
*2 in Abhängigkeit der Oberflächenausführung

Mehr Infos

Prüfzeichen

Funktionsbereich

© SIMONSWERK GMBH HANDBUCH 2022

TECTUS®

TE 640 3D A8

für ungefälzte Objekt- und Funktionstüren mit beidseitiger Aufdoppelung bis 8 mm

Türband	Aufdoppelung	bis 160 kg



Produktmerkmale

- Aufdoppelung bis zu 8 mm
- komplett verdeckt liegendes Bandsystem
- für Holz-, Stahl- und Aluminiumzargen
- für ungefälzte Objekt- und Funktionstüren
- seitlich geschlossene Bandgehäuse für eine homogene Optik in der Fräsung
- komfortable 3D Verstellung (Seite +/- 3,0 mm, Höhe +/- 3,0 mm, Andruck +/- 1,0 mm)
- wartungsfreie Gleitlagertechnik

Technische Daten

Belastungswert	i zwei Bänder pro Flügel (1x2 m)	160,0 kg
Gesamtlänge		240,0 mm
Breite (Rahmenteil)		32,0/37,0 mm
Breite (Flügelteil)		32,0/37,0 mm
Fräserdurchmesser		24,0 mm
Öffnungswinkel		180°

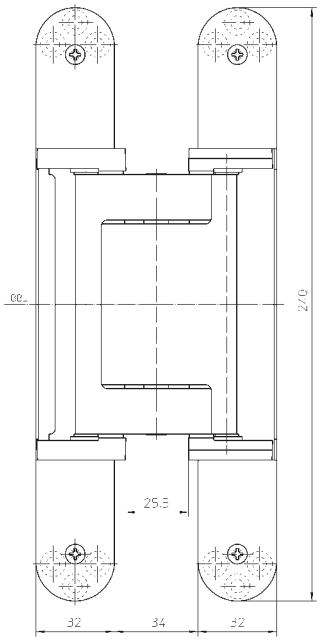

Oberfläche

F1-farbig (124), F2-farbig (125), Edelstahl Look (126), poliert vermessingt (030), poliert vernickelt (038), Bronzefarbig (174), Mittel Bronzefarbig (175), Dunkel Bronzefarbig (176), matt vermessingt (047), RAL 9016 Verkehrsweiß (070), RAL 9005 Schwarz matt (107), weitere Oberflächen auf Anfrage

Kombination

Aufnahmeelement	Futterzarge	TE 640 3D FZ
	Stahlzarge	TE 640 3D A8 SZ
	Stahltür	TE 640 3D ST
Zubehör	Abdeckplattenset	TE 540/640 3D A8 mit Radius

Anschlagtechnik

Lehre		Universalfräsrahmen
Stufe 1	Schablone	Nr. 5 250659 5
Stufe 2	Schablone	Nr. 5 250689 5
Stufe 3	Schablone	Nr. 5 250690 5
ohne Aufdoppelung Stufe 3	Schablone	Nr. 5 250688 5

siehe Kapitel Anwendungstechnik, Seite 425

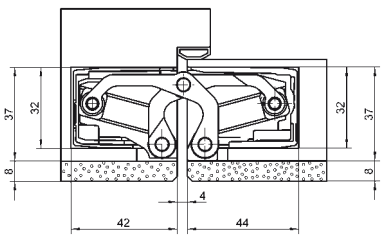

Funktionsbereich

Feuerschutz, Rauchschutz, Schallschutz, Einbruchhemmung

Hinweis

i Der o.g. Belastungswert bezieht sich auf zwei Bänder pro Flügel (1x2 m), ausführliche Angaben dazu finden Sie im Kapitel Technische Informationen.
Bei einer Öffnungsposition von 180° muss die Tür ggf. zusätzlich gehalten werden.

Prüfzeichen

Funktionsbereich

Mehr Infos

© SIMONSWERK GMBH HANDBUCH 2022

TECTUS®



TE 626 3D A8

aus massiv Edelstahl für ungefälzte, schwere Objekt- und Funktionstüren mit beidseitiger Aufdoppelung bis 8 mm

Türband	Aufdoppelung	bis 300 kg

Produktmerkmale

- Material Edelstahl
- Aufdoppelung bis zu 8 mm
- komplett verdeckt liegendes Bandsystem
- für Holz-, Stahl- und Aluminiumzargen
- für ungefälzte Objekt- und Funktionstüren
- seitlich geschlossene Bandgehäuse für eine homogene Optik in der Fräsung
- komfortable 3D Verstellung (Seite +/- 3,0 mm, Höhe +/- 3,0 mm, Andruck +/- 1,0 mm)
- wartungsfreie Gleitlagertechnik

Technische Daten

Belastungswert	i zwei Bänder pro Flügel (1x2 m)	300,0 kg
Gesamtlänge		240,0 mm
Breite (Rahmenteil)		32,0/37,0 mm
Breite (Flügelteil)		32,0/37,0 mm
Fräserdurchmesser		24,0 mm
Öffnungswinkel		180°

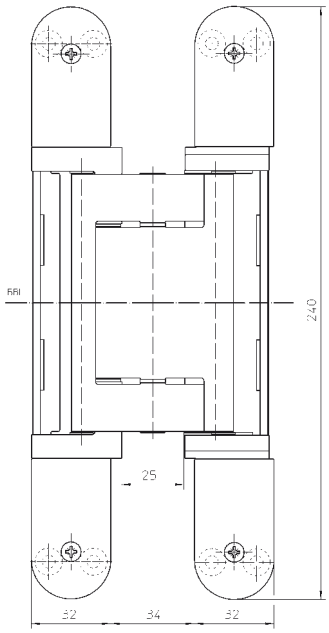

Oberfläche

Edelstahl matt (040)

Kombination

Aufnahmeelement	Futterzarge	TE 640 3D FZ
	Stahlzarge	TE 640 3D A8 SZ
	Stahltür	TE 640 3D ST

Anschlagtechnik

Lehre		Universalfräsrahmen
Stufe 1	Schablone	Nr. 5 250659 5
Stufe 2	Schablone	Nr. 5 250689 5
Stufe 3	Schablone	Nr. 5 250690 5
ohne Aufdoppelung Stufe 3	Schablone	Nr. 5 250688 5

siehe Kapitel Anwendungstechnik, Seite 425

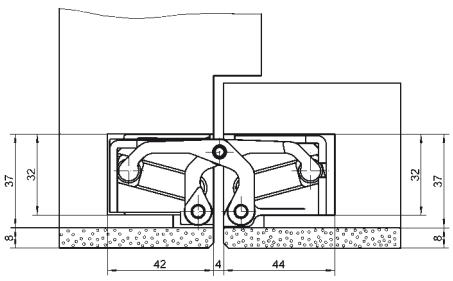

Funktionsbereich

Feuerschutz, Rauchschutz, Schallschutz, Einbruchhemmung

Hinweis

i Der o.g. Belastungswert bezieht sich auf zwei Bänder pro Flügel (1x2 m). Dabei sind auch die Belastungswerte des jeweils kombinierten Aufnahmeelements zu berücksichtigen.
Ausführliche Angaben dazu finden Sie im Kapitel Technische Informationen.
Bei einer Öffnungsposition von 180° muss die Tür ggf. zusätzlich gehalten werden.

Mehr Infos

Prüfzeichen

Funktionsbereich

© SIMONSWERK GMBH HANDBUCH 2022

TECTUS®

TE 240 3D Energy

mit permanenter Energieübertragung für ungefälzte und gefälzt-flächenbündige Wohnraumtüren

Türband	Energieübertragung	bis 60 kg

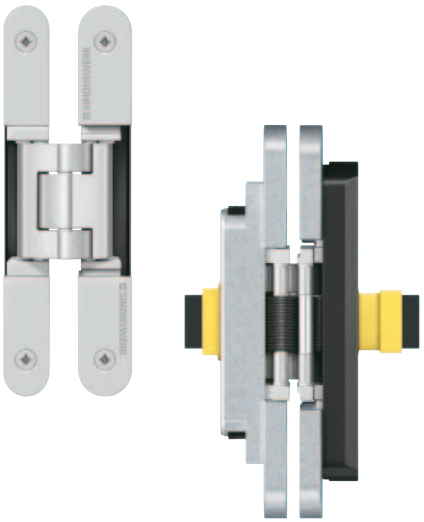

Produktmerkmale

- mit permanenter Energieübertragung
- individuell wählbare Anschlussadapter
- komplett verdeckt liegendes Bandsystem
- für Holz-, Stahl- und Aluminiumzargen
- für ungefälzte und gefälzt-flächenbündige Wohnraumtüren
- 3D Verstellung (Seite +/- 3,0 mm, Höhe +/- 3,0 mm, Andruck +/- 1,5 mm)
- wartungsfreie Gleitlagertechnik

Technische Daten

Belastungswert	zwei Bänder pro Flügel (1x2 m)	60,0 kg
Gesamtlänge		155,0 mm
Breite (Rahmenteil)		21,0 mm
Breite (Flügelteil)		18,0 mm
Fräserdurchmesser		16,0 mm
Aderzahl/Aderquerschnitt		16 St./0,14 mm²
max. Spannung		50 V (Spannungsquelle nach SELV-DIN EN 61140)
max. Stromstärke		0,8 A (je Ader)
Öffnungswinkel		180°

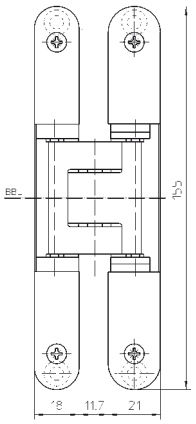

Oberfläche

F1-farbig (124), F2-farbig (125), Edelstahl Look (126), weitere Oberflächen auf Anfrage

Kombination

Aufnahmeelement	Futterzarge	TE 240 3D FZ
	Stahlzarge	TE 240 3D SZ
	Stahltür	TE 240 3D ST
Zubehör		Anschlussadapter TECTUS Energy

Anschlagtechnik

Lehre		Universalfräsrahmen
Rahmen	Schablone	Nr. 5 250691 6
Flügel	Schablone	Nr. 5 250692 6
Tiefenfräsung Energy	Schablone	Nr. 5 250940 5

siehe Kapitel Anwendungstechnik, Seite 425

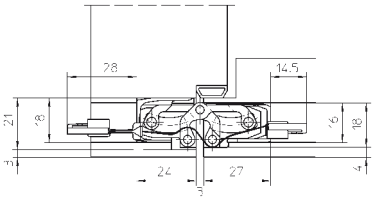

Hinweis

Bei Bestellung des Zubehörs bitte berücksichtigen:
Es werden pro Band zwei Anschlussadapter TECTUS Energy benötigt.
Ein Anschlussplan liegt im Produktselektor unter www.simonswerk.com zum Download bereit.
Der o.g. Belastungswert bezieht sich auf zwei Bänder pro Flügel (1x2 m), ausführliche Angaben dazu finden Sie im Kapitel Technische Informationen.
Bei Einsatz an Stahlzargen ist eine besondere Spiegelbreite zu beachten.
Bei einer Öffnungsposition von 180° muss die Tür ggf. zusätzlich gehalten werden.

Klassifizierungsschlüssel

2	7	2	0	1	—*1	0	7

*1 in Abhängigkeit der Oberflächenausführung

Prüfzeichen

Mehr Infos

© SIMONSWERK GMBH HANDBUCH 2022

TECTUS®



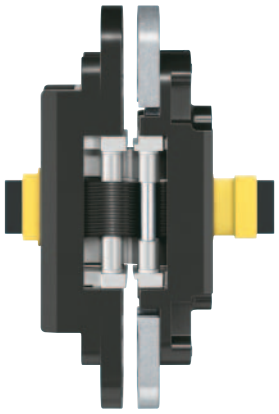

TE 340 3D Energy

mit permanenter Energieübertragung für ungefälzte Wohnraum- und Objekttüren

Türband	Energieübertragung	bis 80 kg

Produktmerkmale

- mit permanenter Energieübertragung
- individuell wählbare Anschlussadapter
- komplett verdeckt liegendes Bandsystem
- für Holz-, Stahl- und Aluminiumzargen
- für ungefälzte Wohnraum- und Objekttüren
- komfortable 3D Verstellung (Seite +/- 3,0 mm, Höhe +/- 3,0 mm, Andruck +/- 1,0 mm)
- wartungsfreie Gleitlagertechnik

Technische Daten

Belastungswert	i zwei Bänder pro Flügel (1x2 m)	80,0 kg
Gesamtlänge		160,0 mm
Breite (Rahmenteil)		28,0 mm
Breite (Flügelteil)		28,0 mm
Fräserdurchmesser		24,0 mm
Aderzahl/Aderquerschnitt		16 Stück/0,14 mm²
max. Spannung		50 V (Spannungsquelle nach SELV-DIN EN 61140)
max. Stromstärke		0,8 A (je Ader)
Öffnungswinkel		180°

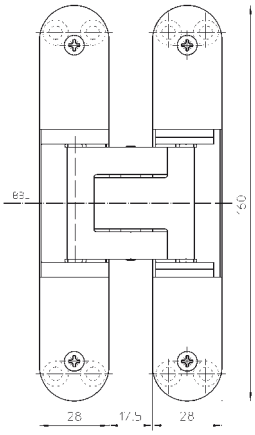

Oberfläche

F1-farbig (124), F2-farbig (125), Edelstahl Look (126), weitere Oberflächen auf Anfrage

Kombination

Aufnahmeelement	Futterzarge	TE 340 3D FZ
	Stahlzarge	TE 340 3D SZ
	Stahltür	TE 340 3D ST
Zubehör	i	Anschlussadapter TECTUS Energy

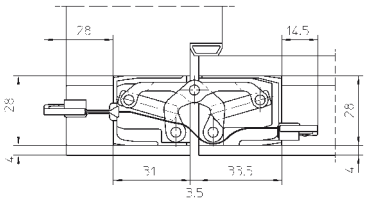

Anschlagtechnik

Lehre		Universalfräsrahmen
Stufe 1	Schablone	Nr. 5 250693 5
Stufe 2	Schablone	Nr. 5 250694 5
Tiefenfräsung Energy	Schablone	Nr. 5 250939 5

siehe Kapitel Anwendungstechnik, Seite 425

Funktionsbereich

Feuerschutz, Rauchschutz, Schallschutz

Hinweis

i Bei Bestellung des Zubehörs bitte berücksichtigen:
Es werden pro Band zwei Anschlussadapter TECTUS Energy benötigt.
Ein Anschlussplan liegt im Produktselektor unter www.simonswerk.com zum Download bereit.

i Der o.g. Belastungswert bezieht sich auf zwei Bänder pro Flügel (1x2 m), ausführliche Angaben dazu finden Sie im Kapitel Technische Informationen.
Bei einer Öffnungsposition von 180° muss die Tür ggf. zusätzlich gehalten werden.

Klassifizierungsschlüssel

3	7	4	1*1	1	—*2	0	11

*1 Die Prüfung von Funktionstüren erfolgt immer am kompletten Türelement.
*2 in Abhängigkeit der Oberflächenausführung

Prüfzeichen

Funktionsbereich

Mehr Infos

© SIMONSWERK GMBH HANDBUCH 2022

TECTUS®

TE 526 3D Energy

aus massiv Edelstahl mit permanenter Energieübertragung für ungefälzte Objekt- und Funktionstüren

Türband	Energieübertragung	bis 120 kg

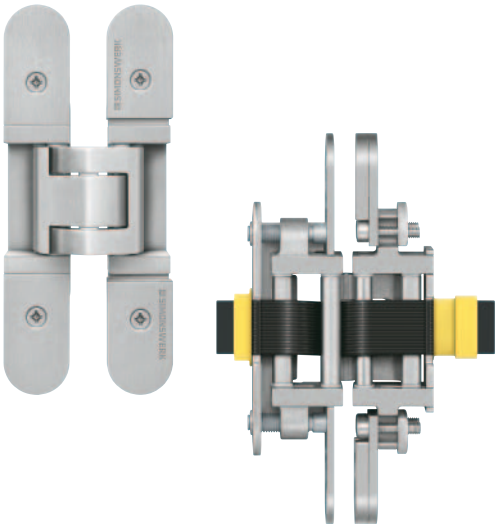

Produktmerkmale

- mit permanenter Energieübertragung
- individuell wählbare Anschlussadapter
- Material Edelstahl
- komplett verdeckt liegendes Bandsystem
- für Holz-, Stahl- und Aluminiumzargen
- für ungefälzte Objekt-und Funktionstüren
- komfortable 3D Verstellung (Seite +/- 3,0 mm, Höhe +/- 3,0 mm, Andruck +/- 1,0 mm)
- wartungsfreie Gleitlagertechnik

Technische Daten

Belastungswert	i zwei Bänder pro Flügel (1x2 m)	120,0 kg
Gesamtlänge		155,0 mm
Breite (Rahmenteil)		26,0 mm
Breite (Flügelteil)		26,0 mm
Fräserdurchmesser		24,0 mm
Aderzahl/Aderquerschnitt		16 Stück/0,14 mm²
max. Spannung		50 V (Spannungsquelle nach SELV-DIN EN 61140)
max. Stromstärke		0,8 A (je Ader)
Öffnungswinkel		180°

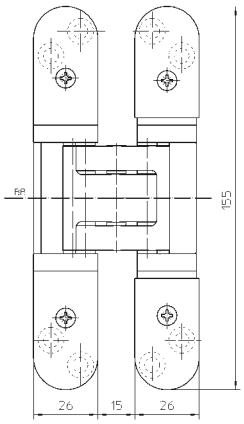

Oberfläche

Edelstahl matt (040)

Kombination

Aufnahmeelement	Futterzarge	TE 526/527 3D FZ
	Stahlzarge	TE 526/527 3D SZ
	Stahltür	TE 526/527 3D ST
Zubehör	i	Anschlussadapter TECTUS Energy

Anschlagtechnik

Lehre		Universalfräsrahmen
Rahmen / Flügel	Schablone	Nr. 5 250547 6
Tiefenfräsung Energy	Schablone	Nr. 5 250939 5

siehe Kapitel Anwendungstechnik, Seite 425

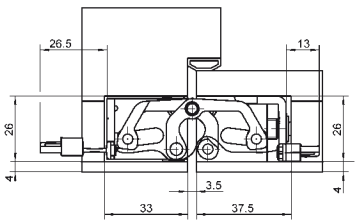

Funktionsbereich

Feuerschutz, Rauchschutz, Schallschutz, Einbruchhemmung

Hinweis

i Bei Bestellung des Zubehörs bitte berücksichtigen:
Es werden pro Band zwei Anschlussadapter TECTUS Energy benötigt.
Ein Anschlussplan liegt im Produktselektor unter www.simonswerk.com zum Download bereit.

i Der o.g. Belastungswert bezieht sich auf zwei Bänder pro Flügel (1x2 m), ausführliche Angaben dazu finden Sie im Kapitel Technische Informationen.
Bei Einsatz an Stahlzargen ist eine besondere Spiegelbreite zu beachten.
Bei einer Öffnungsposition von 180° muss die Tür ggf. zusätzlich gehalten werden.

Klassifizierungsschlüssel

4	7	6	1*1	1	4	1	13

*1 Die Prüfung von Funktionstüren erfolgt immer am kompletten Türelement.

Prüfzeichen

Funktionsbereich

Mehr Infos

© SIMONSWERK GMBH HANDBUCH 2022

TECTUS®

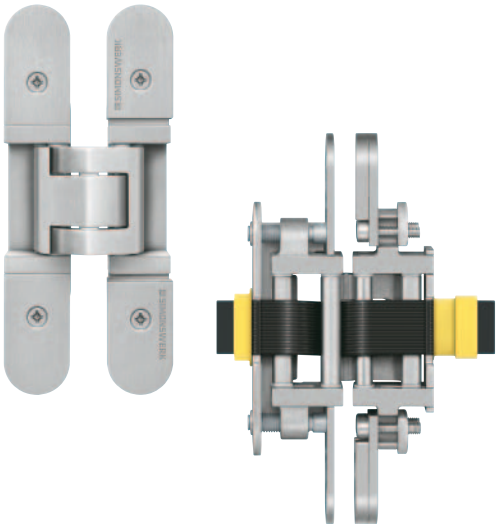

TE 527 3D Energy

aus massiv Stahl mit permanenter Energieübertragung für ungefälzte Objekt- und Funktionstüren

Türband	Energieübertragung	bis 120 kg

Produktmerkmale

- mit permanenter Energieübertragung
- individuell wählbare Anschlussadapter
- Material Stahl
- komplett verdeckt liegendes Bandsystem
- für Holz-, Stahl- und Aluminiumzargen
- für ungefälzte Objekt-und Funktionstüren
- komfortable 3D Verstellung (Seite +/- 3,0 mm, Höhe +/- 3,0 mm, Andruck +/- 1,0 mm)
- wartungsfreie Gleitlagertechnik

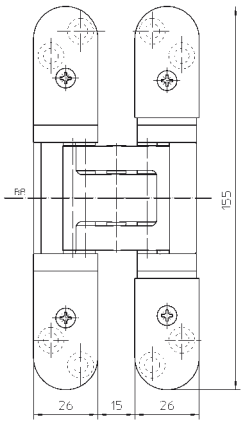

Technische Daten

Belastungswert	i	zwei Bänder pro Flügel (1x2 m)	120,0 kg
Gesamtlänge			155,0 mm
Breite (Rahmenteil)			26,0 mm
Breite (Flügelteil)			26,0 mm
Fräserdurchmesser			24,0 mm
Aderzahl/Aderquerschnitt			16 Stück/0,14 mm²
max. Spannung			50 V (Spannungsquelle nach SELV-DIN EN 61140)
max. Stromstärke			0,8 A (je Ader)
Öffnungswinkel			180°

Oberfläche

Edelstahl Look (126), RAL 9016 Verkehrsweiß (070), RAL 9005 Schwarz matt (107)

Kombination

Aufnahmeelement	Futterzarge	TE 526/527 3D FZ
	Stahlzarge	TE 526/527 3D SZ
	Stahltür	TE 526/527 3D ST
Zubehör	i	Anschlussadapter TECTUS Energy

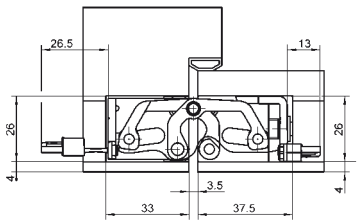

Anschlagtechnik

Lehre		Universalfräsrahmen
Rahmen / Flügel	Schablone	Nr. 5 250547 6
Tiefenfräsung Energy	Schablone	Nr. 5 250939 5

siehe Kapitel Anwendungstechnik, Seite 425

Funktionsbereich

Feuerschutz, Rauchschutz, Schallschutz, Einbruchhemmung

Hinweis

i Bei Bestellung des Zubehörs bitte berücksichtigen:
Es werden pro Band zwei Anschlussadapter TECTUS Energy benötigt.
Ein Anschlussplan liegt im Produktselektor unter www.simonswerk.com zum Download bereit.

i Der o.g. Belastungswert bezieht sich auf zwei Bänder pro Flügel (1x2 m), ausführliche Angaben dazu finden Sie im Kapitel Technische Informationen.
Bei Einsatz an Stahlzargen ist eine besondere Spiegelbreite zu beachten.
Bei einer Öffnungsposition von 180° muss die Tür ggf. zusätzlich gehalten werden.

Klassifizierungsschlüssel

4	7	6	1*1	1	–*2	1	13

*1 Die Prüfung von Funktionstüren erfolgt immer am kompletten Türelement.
*2 in Abhängigkeit der Oberflächenausführung

Prüfzeichen

Funktionsbereich

Mehr Infos

© SIMONSWERK GMBH HANDBUCH 2022

TECTUS®

TE 540 3D Energy

mit permanenter Energieübertragung für ungefälzte Objekt- und Funktionstüren

Türband	Energieübertragung	bis 120 kg



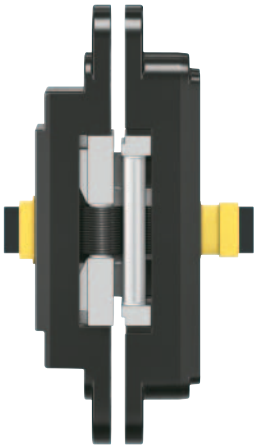

Produktmerkmale

- mit permanenter Energieübertragung
- individuell wählbare Anschlussadapter
- komplett verdeckt liegendes Bandsystem
- für Holz-, Stahl- und Aluminiumzargen
- für ungefälzte Objekt- und Funktionstüren
- komfortable 3D Verstellung (Seite +/- 3,0 mm, Höhe +/- 3,0 mm, Andruck +/- 1,0 mm)
- wartungsfreie Gleitlagertechnik

Technische Daten

Belastungswert	i zwei Bänder pro Flügel (1x2 m)	120,0 kg
Gesamtlänge		200,0 mm
Breite (Rahmenteil)		32,0 mm
Breite (Flügelteil)		32,0 mm
Fräserdurchmesser		24,0 mm
Aderzahl/Aderquerschnitt		16 Stück/0,14 mm²
max. Spannung		50 V (Spannungsquelle nach SELV-DIN EN 61140)
max. Stromstärke		0,8 A (je Ader)
Öffnungswinkel		180°

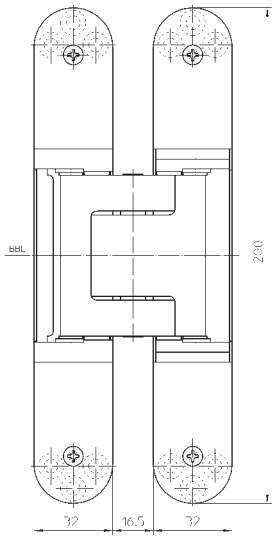

Oberfläche

F1-farbig (124), F2-farbig (125), Edelstahl Look (126), weiter Oberflächen auf Anfrage

Kombination

Aufnahmeelement	Futterzarge	TE 540 3D FZ
	Stahlzarge	TE 540 3D SZ
	Stahltür	TE 540 3D ST
Zubehör	i	Anschlussadapter TECTUS Energy

Anschlagtechnik

Lehre		Universalfräsrahmen
Stufe 1	Schablone	Nr. 5 250680 5
Stufe 2	Schablone	Nr. 5 250681 5
Tiefenfräsung Energy	Schablone	Nr. 5 250939 5

siehe Kapitel Anwendungstechnik, Seite 425

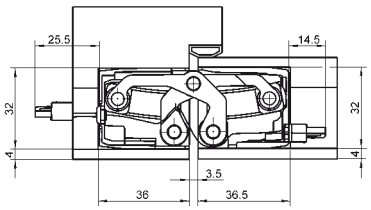

Funktionsbereich

Feuerschutz, Rauchschutz, Schallschutz, Einbruchhemmung

Hinweis

i Bei Bestellung des Zubehörs bitte berücksichtigen:
Es werden pro Band zwei Anschlussadapter TECTUS Energy benötigt.
Ein Anschlussplan liegt im Produktselektor unter www.simonswerk.com zum Download bereit.

i Der o.g. Belastungswert bezieht sich auf zwei Bänder pro Flügel (1x2 m), ausführliche Angaben dazu finden Sie im Kapitel Technische Informationen.
Bei einer Öffnungsposition von 180° muss die Tür ggf. zusätzlich gehalten werden.

Klassifizierungsschlüssel

4	7	6	1*1	1	—*2	1	13

*1 Die Prüfung von Funktionstüren erfolgt immer am kompletten Türelement.

*2 in Abhängigkeit der Oberflächenausführung

Prüfzeichen

Funktionsbereich

Mehr Infos

© SIMONSWERK GMBH HANDBUCH 2022

TECTUS®

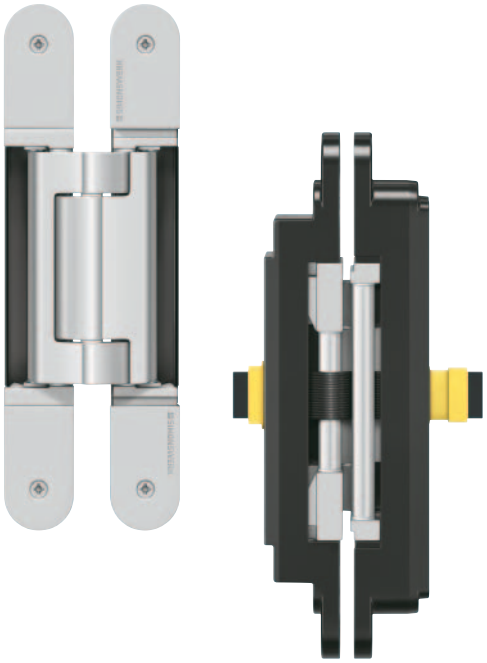

TE 640 3D Energy

mit permanenter Energieübertragung für ungefälzte, schwere Objekt- und Funktionstüren

Türband	Energieübertragung	bis 200 kg

Produktmerkmale

- mit permanenter Energieübertragung
- individuell wählbare Anschlussadapter
- komplett verdeckt liegendes Bandsystem
- für Holz-, Stahl- und Aluminiumzargen
- für ungefälzte, schwere Objekt- und Funktionstüren
- komfortable 3D Verstellung (Seite +/- 3,0 mm, Höhe +/- 3,0 mm, Andruck +/- 1,0 mm)
- wartungsfreie Gleitlagertechnik

Technische Daten

Belastungswert	i zwei Bänder pro Flügel (1x2 m)	200,0 kg
Gesamtlänge		240,0 mm
Breite (Rahmenteil)		32,0 mm
Breite (Flügelteil)		32,0 mm
Fräserdurchmesser		24,0 mm
Aderzahl/Aderquerschnitt		16 Stück/0,14 mm²
max. Spannung		50 V (Spannungsquelle nach SELV-DIN EN 61140)
max. Stromstärke		0,8 A (je Ader)
Öffnungswinkel		180°

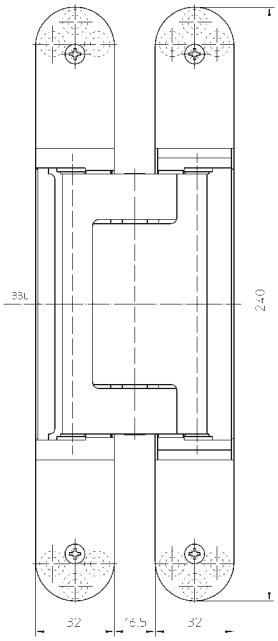

Oberfläche

F1-farbig (124), F2-farbig (125), Edelstahl Look (126), weitere Oberflächen auf Anfrage

Kombination

Aufnahmeelement	Futterzarge	TE 640 3D FZ
	Stahlzarge	TE 640 3D SZ
	Stahltür	TE 640 3D ST
Zubehör	i	Anschlussadapter TECTUS Energy

Anschlagtechnik

Lehre		Universalfräsrahmen
Stufe 1	Schablone	Nr. 5 250659 5
Stufe 2	Schablone	Nr. 5 250689 5
Tiefenfräsung Energy	Schablone	Nr. 5 250939 5

siehe Kapitel Anwendungstechnik, Seite 425

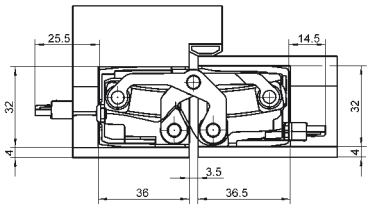

Funktionsbereich

Feuerschutz, Rauchschutz, Schallschutz, Einbruchhemmung

Hinweis

i Bei Bestellung des Zubehörs bitte berücksichtigen:
Es werden pro Band zwei Anschlussadapter TECTUS Energy benötigt.
Ein Anschlussplan liegt im Produktselektor unter www.simonswerk.com zum Download bereit.

i Der o.g. Belastungswert bezieht sich auf zwei Bänder pro Flügel (1x2 m), ausführliche Angaben dazu finden Sie im Kapitel Technische Informationen.
Bei einer Öffnungsposition von 180° muss die Tür ggf. zusätzlich gehalten werden.

Klassifizierungsschlüssel

4	7	6	1*1	1	—*2	1	14

*1 Die Prüfung von Funktionstüren erfolgt immer am kompletten Türelement.
*2 in Abhängigkeit der Oberflächenausführung

Prüfzeichen

Funktionsbereich

Mehr Infos

© SIMONSWERK GMBH HANDBUCH 2022

TECTUS®

TE 645 3D Energy

mit permanenter Energieübertragung für ungefälzte, schwere Objekt- und Funktionstüren

Türband	Energieübertragung	bis 300 kg

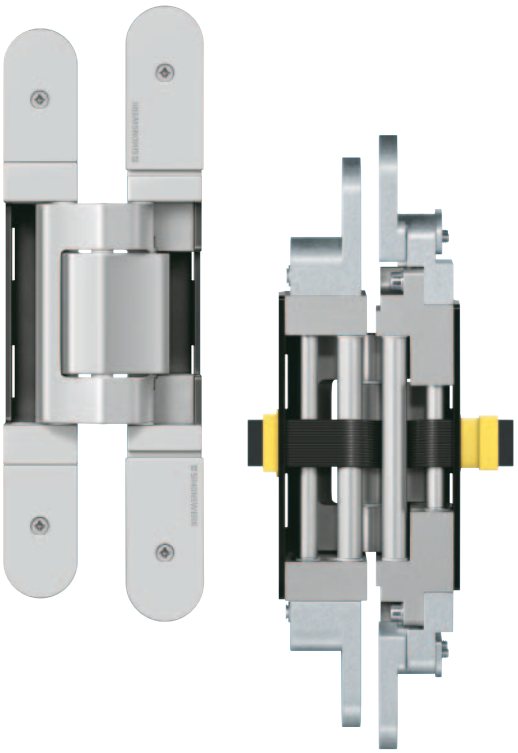

Produktmerkmale

- mit permanenter Energieübertragung
- individuell wählbare Anschlussadapter
- komplett verdeckt liegendes Bandsystem
- für Holz-, Stahl- und Aluminiumzargen
- für ungefälzte, schwere Objekt- und Funktionstüren
- komfortable 3D Verstellung (Seite +/- 3,0 mm, Höhe +/- 3,0 mm, Andruck +/- 1,0 mm)
- wartungsfreie Gleitlagertechnik

Technische Daten

Belastungswert	i zwei Bänder pro Flügel (1x2 m)	300,0 kg
Breite (Rahmenteil)		36,0 mm
Breite (Flügelteil)		34,0 mm
Länge (Rahmenteil)		280,0 mm
Länge (Flügelteil)		260,0 mm
Fräserdurchmesser		24,0 mm
Aderzahl/Aderquerschnitt		16 Stück/0,14 mm²
max. Spannung		50 V (Spannungsquelle nach SELV-DIN EN 61140)
max. Stromstärke		0,8 A (je Ader)
Öffnungswinkel		180°

Oberfläche

F1-farbig (124), F2-farbig (125), Edelstahl Look (126), weitere Oberflächen auf Anfrage

Kombination

Aufnahmeelement	Stahlzarge	TE 645 3D SZ
	Stahltür	TE 645 3D ST
Zubehör	i	Anschlussadapter TECTUS Energy

Anschlagtechnik

Lehre		Universalfräsrahmen lang
Rahmen, Stufe 1	Schablone	Nr. 5 250945 5
Rahmen, Stufe 2	Schablone	Nr. 5 250946 5
Flügel, Stufe 1	Schablone	Nr. 5 250947 5
Flügel, Stufe 2	Schablone	Nr. 5 250948 5
Tiefenfräsung Energy	Schablone	Nr. 5 250939 5

siehe Kapitel Anwendungstechnik, Seite 425

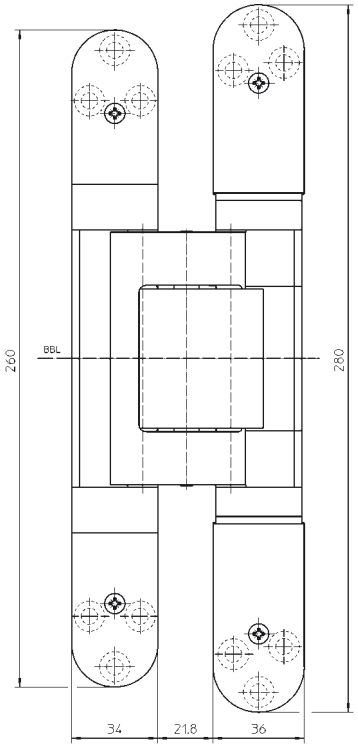

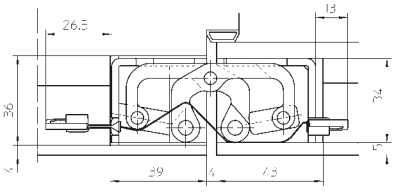

Funktionsbereich

Feuerschutz, Rauchschutz, Schallschutz, Einbruchhemmung

Hinweis

i Bei Bestellung des Zubehörs bitte berücksichtigen: Es werden pro Band zwei Anschlussadapter TECTUS Energy benötigt. Ein Anschlussplan liegt im Produktselektor unter www.simonswerk.com zum Download bereit.

i Der o.g. Belastungswert bezieht sich auf zwei Bänder pro Flügel (1x2 m). Dabei sind auch die Belastungswerte des jeweils kombinierten Aufnahmeelements zu berücksichtigen. Ausführliche Angaben dazu finden Sie im Kapitel Technische Informationen. Bei Einsatz an Stahlzargen ist eine besondere Spiegelbreite zu beachten. Bei einer Öffnungsposition von 180° muss die Tür ggf. zusätzlich gehalten werden.

Klassifizierungsschlüssel

4	7	7	1*1	1	—*2	1	14

*1 Die Prüfung von Funktionstüren erfolgt immer am kompletten Türelement.

*2 in Abhängigkeit der Oberflächenausführung

Prüfzeichen

Funktionsbereich

Mehr Infos

© SIMONSWERK GMBH HANDBUCH 2022

TECTUS®

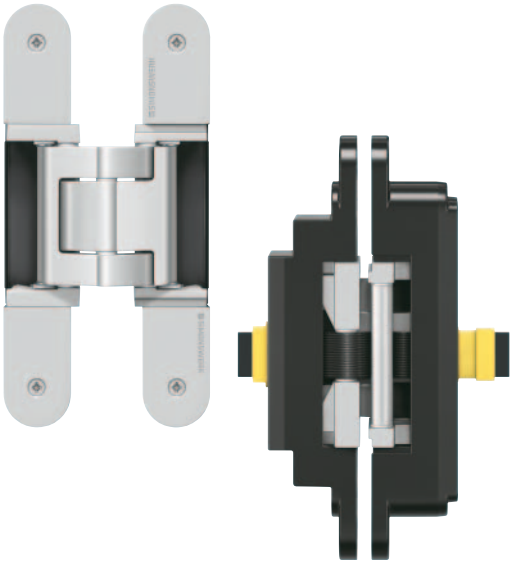

TE 540 3D A8 Energy

mit permanenter Energieübertragung für ungefälzte Objekt- und Funktionstüren mit beidseitger Aufdoppelung bis 8 mm

Türband	Energieübertragung	bis 100 kg

Produktmerkmale

- mit permanenter Energieübertragung
- individuell wählbare Anschlussadapter
- Aufdoppelung bis zu 8 mm
- komplett verdeckt liegendes Bandsystem
- für Holz-, Stahl- und Aluminiumzargen
- für ungefälzte Objekt- und Funktionstüren
- komfortable 3D Verstellung (Seite +/- 3,0 mm, Höhe +/- 3,0 mm, Andruck +/- 1,0 mm)
- wartungsfreie Gleitlagertechnik

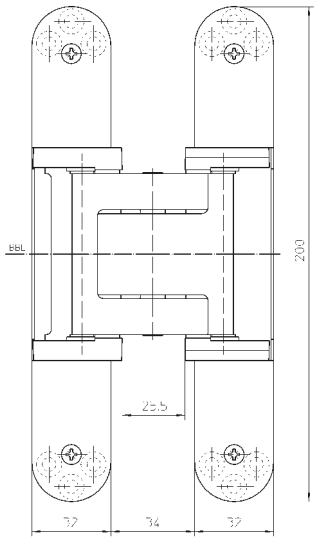

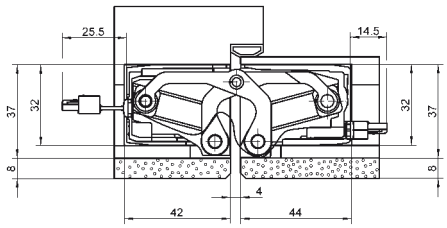

Technische Daten

Belastungswert	zwei Bänder pro Flügel (1x2 m)	100,0 kg
Gesamtlänge		200,0 mm
Breite (Rahmenteil)		32,0/37,0 mm
Breite (Flügelteil)		32,0/37,0 mm
Fräserdurchmesser		24,0 mm
Aderzahl/Aderquerschnitt		16 Stück/0,14 mm²
max. Spannung		50 V (Spannungsquelle nach SELV-DIN EN 61140)
max. Stromstärke		0,8 A (je Ader)
Öffnungswinkel		180°

Oberfläche

F1-farbig (124), F2-farbig (125), Edelstahl Look (126), weitere Oberflächen auf Anfrage

Kombination

Aufnahmeelement	Futterzarge	TE 540 3D FZ
	Stahlzarge	TE 540 3D A8 SZ
	Stahltür	TE 540 3D ST
Zubehör		Anschlussadapter TECTUS Energy
		Abdeckplattenset TE 540/640 3D A8 mit Radius

Anschlagtechnik

Lehre		Universalfräsrahmen
Stufe 1	Schablone	Nr. 5 250680 5
Stufe 2	Schablone	Nr. 5 250681 5
Stufe 3	Schablone	Nr. 5 250682 5
ohne Aufdoppelung Stufe 3	Schablone	Nr. 5 250687 5
Tiefenfräsung Energy	Schablone	Nr. 5 250939 5

siehe Kapitel Anwendungstechnik, Seite 425

Funktionsbereich

Feuerschutz, Rauchschutz, Schallschutz, Einbruchhemmung

Hinweis

Bei Bestellung des Zubehörs bitte berücksichtigen:
Es werden pro Band zwei Anschlussadapter TECTUS Energy benötigt. Ein Anschlussplan liegt im Produktselektor unter www.simonswerk.com zum Download bereit.
Der o.g. Belastungswert bezieht sich auf zwei Bänder pro Flügel (1x2 m), ausführliche Angaben dazu finden Sie im Kapitel Technische Informationen.
Bei einer Öffnungsposition von 180° muss die Tür ggf. zusätzlich gehalten werden.

Klassifizierungsschlüssel

4	7	5	1*1	1	—*2	1	12

*1 Die Prüfung von Funktionstüren erfolgt immer am kompletten Türelement.
*2 in Abhängigkeit der Oberflächenausführung

Mehr Infos

Prüfzeichen

Funktionsbereich

© SIMONSWERK GMBH HANDBUCH 2022

TECTUS®

TE 640 3D A8 Energy

mit permanenter Energieübertragung für ungefälzte Objekt- und Funktionstüren mit beidseitiger Aufdoppelung bis 8 mm

Türband	Energieübertragung	bis 160 kg

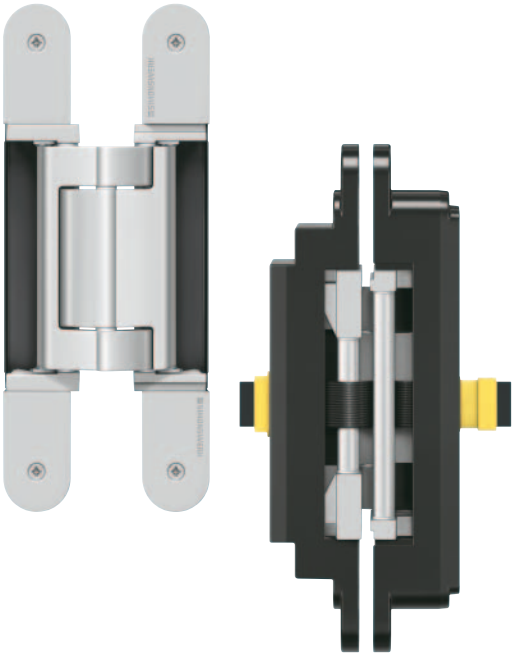

Produktmerkmale

- mit permanenter Energieübertragung
- individuell wählbare Anschlussadapter
- Aufdoppelung bis zu 8 mm
- komplett verdeckt liegendes Bandsystem
- für Holz-, Stahl- und Aluminiumzargen
- für ungefälzte Objekt- und Funktionstüren
- komfortable 3D Verstellung (Seite +/- 3,0 mm, Höhe +/- 3,0 mm, Andruck +/- 1,0 mm)
- wartungsfreie Gleitlagertechnik

Technische Daten

Belastungswert	zwei Bänder pro Flügel (1x2 m)	160,0 kg
Gesamtlänge		240,0 mm
Breite (Rahmenteil)		32,0/37,0 mm
Breite (Flügelteil)		32,0/37,0 mm
Fräserdurchmesser		24,0 mm
Aderzahl/Aderquerschnitt		16 Stück/ 0,14 mm²
max. Spannung		50 V (Spannungsquelle nach SELV-DIN EN 61140)
max. Stromstärke		0,8 A (je Ader)
Öffnungswinkel		180°

Oberfläche

F1-farbig (124), F2-farbig (125), Edelstahl Look (126), weitere Oberflächen auf Anfrage

Kombination

Aufnahmeelement	Futterzarge	TE 640 3D FZ
	Stahlzarge	TE 640 3D A8 SZ
	Stahltür	TE 640 3D ST
Zubehör		Anschlussadapter TECTUS Energy
		Abdeckplattenset TE 540/640 3D A8 mit Radius

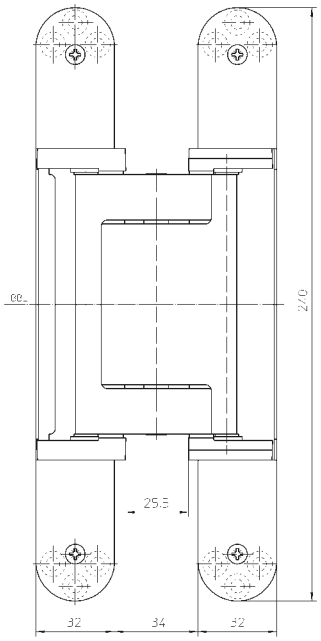

Anschlagtechnik

Lehre		Universalfräsrahmen
Stufe 1	Schablone	Nr. 5 250659 5
Stufe 2	Schablone	Nr. 5 250689 5
Stufe 3	Schablone	Nr. 5 250690 5
ohne Aufdoppelung Stufe 3	Schablone	Nr. 5 250688 5
Tiefenfräsung Energy	Schablone	Nr. 5 250939 5

siehe Kapitel Anwendungstechnik, Seite 425

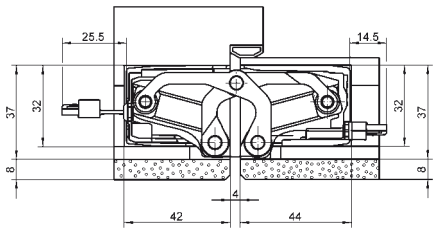

Funktionsbereich

Feuerschutz, Rauchschutz, Schallschutz, Einbruchhemmung

Hinweis

Bei Bestellung des Zubehörs bitte berücksichtigen:
Es werden pro Band zwei Anschlussadapter TECTUS Energy benötigt.
Ein Anschlussplan liegt im Produktselektor unter www.simonswerk.com zum Download bereit.

Der o.g. Belastungswert bezieht sich auf zwei Bänder pro Flügel (1x2 m), ausführliche Angaben dazu finden Sie im Kapitel Technische Informationen.
Bei einer Öffnungsposition von 180° muss die Tür ggf. zusätzlich gehalten werden.

Prüfzeichen

Funktionsbereich

Mehr Infos

© SIMONSWERK GMBH HANDBUCH 2022

TECTUS®

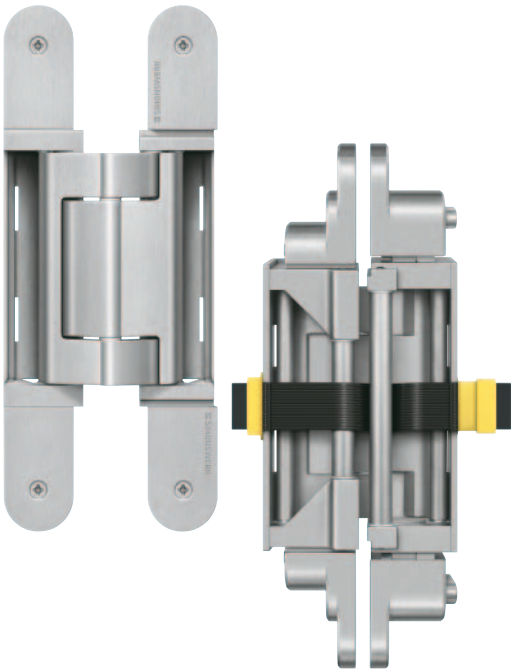

TE 626 3D A8 Energy

aus massiv Edelstahl mit permanenter Energieübertragung für ungefälzte, schwere Objekt- und Funktionstüren mit beidseitiger Aufdoppelung bis 8 mm

Türband	Energieübertragung	bis 300 kg

Produktmerkmale

- mit permanenter Energieübertragung
- individuell wählbare Anschlussadapter
- Material Edelstahl
- Aufdoppelung bis zu 8 mm
- komplett verdeckt liegendes Bandsystem
- für Holz-, Stahl- und Aluminiumzargen
- für ungefälzte Objekt- und Funktionstüren
- komfortable 3D Verstellung (Seite +/- 3,0 mm, Höhe +/- 3,0 mm, Andruck +/- 1,0 mm)
- wartungsfreie Gleitlagertechnik

Technische Daten

Belastungswert	zwei Bänder pro Flügel (1x2 m)	300,0 kg
Gesamtlänge		240,0 mm
Breite (Rahmenteil)		32,0/37,0 mm
Breite (Flügelteil)		32,0/37,0 mm
Fräserdurchmesser		24,0 mm
Aderzahl/Aderquerschnitt		16 Stück/ 0,14 mm²
max. Spannung		50 V (Spannungsquelle nach SELV-DIN EN 61140)
max. Stromstärke		0,8 A (je Ader)
Öffnungswinkel		180°

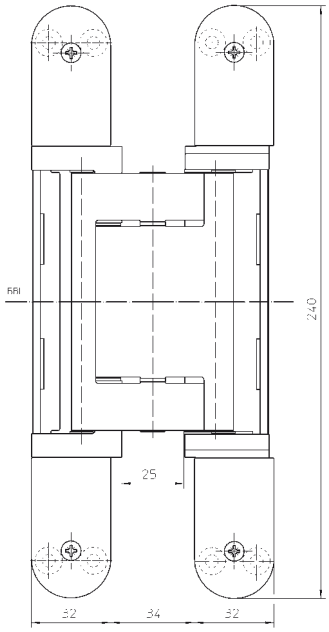

Oberfläche

Edelstahl matt (040)

Kombination

Aufnahmeelement	Futterzarge	TE 640 3D FZ
	Stahlzarge	TE 640 3D A8 SZ
	Stahltür	TE 640 3D ST
Zubehör		Anschlussadapter TECTUS Energy

Anschlagtechnik

Lehre		Universalfräsrahmen
Stufe 1	Schablone	Nr. 5 250659 5
Stufe 2	Schablone	Nr. 5 250689 5
Stufe 3	Schablone	Nr. 5 250690 5
ohne Aufdoppelung Stufe 3	Schablone	Nr. 5 250688 5
Tiefenfräsung Energy	Schablone	Nr. 5 250939 5

siehe Kapitel Anwendungstechnik, Seite 425

Funktionsbereich

Feuerschutz, Rauchschutz, Schallschutz, Einbruchhemmung

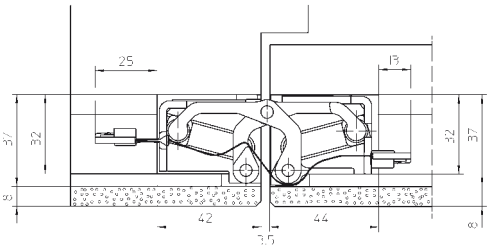

Hinweis

Bei Bestellung des Zubehörs bitte berücksichtigen:
Es werden pro Band zwei Anschlussadapter TECTUS Energy benötigt.
Ein Anschlussplan liegt im Produktselektor unter www.simonswerk.com zum Download bereit.

Der o.g. Belastungswert bezieht sich auf zwei Bänder pro Flügel (1x2 m).
Dabei sind auch die Belastungswerte des jeweils kombinierten Aufnahmeelements zu berücksichtigen.
Ausführliche Angaben dazu finden Sie im Kapitel Technische Informationen.
Bei einer Öffnungsposition von 180° muss die Tür ggf. zusätzlich gehalten werden.

Mehr Infos

Prüfzeichen

Funktionsbereich

© SIMONSWERK GMBH HANDBUCH 2022

TECTUS®

TE 311 3D FVZ

für ungefälzte Wohnraumtüren mit nicht sichtbar montierter Zarge

Türband	Flächenversatz	bis 60 kg



Produktmerkmale

- FVZ = flächenversetzter Zargenspiegel
- Flächenversatz bis 12,0 mm
- komplett verdeckt liegendes Bandsystem
- für Block- und Stahlzargen
- für ungefälzte Wohnraumtüren
- seitlich geschlossene Bandgehäuse für eine homogene Optik in der Fräsung
- 3D Verstellung (Seite +/- 3,0 mm, Höhe +/- 3,0 mm, Andruck +/- 1,0 mm)
- wartungsfreie Gleitlagertechnik

Technische Daten

Belastungswert	zwei Bänder pro Flügel (1x2 m)	60,0 kg
Gesamtlänge		125,0 mm
Breite (Rahmenteil)		24,0/28,0 mm
Breite (Flügelteil) (Türstärke)		32,0 (40,0) oder 36,0 (44,0) mm
Fräserdurchmesser		24,0 mm
Öffnungswinkel		180°

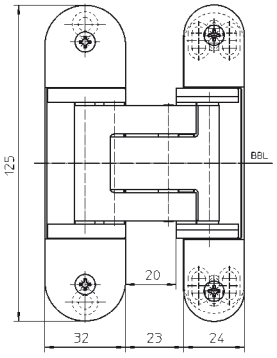

Oberfläche

F1-farbig (124), F2-farbig (125), RAL 9016 Verkehrsweiß (070), RAL 9005 Schwarz matt (107), Farbig kunststoffbeschichtet (079), weitere Oberflächen auf Anfrage

Kombination

Aufnahmeelement	Futterzarge	TE 311 3D FVZ FZ
	Stahlzarge	TE 311 3D FVZ SZ

Anschlagtechnik

Lehre		Universalfräsrahmen
Rahmen	Schablone	Nr. 5 251100 6
Flügel, Türstärke 40 mm	Schablone	Nr. 5 251101 6
Flügel, Türstärke 44 mm	Schablone	Nr. 5 251102 6

siehe Kapitel Anwendungstechnik, Seite 425

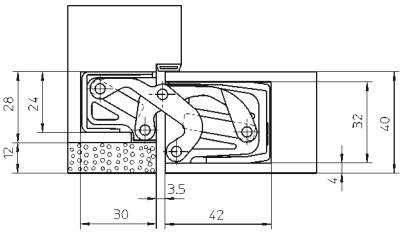

TE 311 3D FVZ 40

Hinweis

Der o.g. Belastungswert bezieht sich auf zwei Bänder pro Flügel (1x2 m).
Je nach Bandausführung ist eine mittige Positionierung im Türblatt bei 40 und 44 mm Türstärke möglich.
Bei einer Öffnungsposition von 180° muss die Tür ggf. zusätzlich gehalten werden.

Erhältlich in den Varianten

Türstärke 40 mm	TE 311 3D FVZ 40
Türstärke 44 mm	TE 311 3D FVZ 44

Detailinformationen im Produktselektor unter www.simonswerk.com

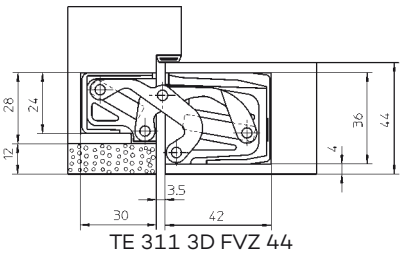

TE 311 3D FVZ 44

Klassifizierungsschlüssel

2	7	3	1*1	1	—*2	0	10

*1 Die Prüfung von Funktionstüren erfolgt immer am kompletten Türelement.
*2 in Abhängigkeit der Oberflächenausführung

Prüfzeichen

Mehr Infos

© SIMONSWERK GMBH HANDBUCH 2022

TECTUS®



TE 541 3D FVZ

für ungefälzte Wohnraum- und Objekttüren mit nicht sichtbar montierter Zarge

Türband	Flächenversatz	bis 100 kg

Produktmerkmale

- FVZ = flächenversetzter Zargenspiegel
- Flächenversatz bis 14,0 mm
- komplett verdeckt liegendes Bandsystem
- für Holz-, Stahl- und Aluminiumzargen
- für ungefälzte Objekt- und Funktionstüren
- seitlich geschlossene Bandgehäuse für eine homogene Optik in der Fräsung
- komfortable 3D Verstellung (Seite +/- 3,0 mm, Höhe +/- 3,0 mm, Andruck +/- 1,0 mm)
- wartungsfreie Gleitlagertechnik

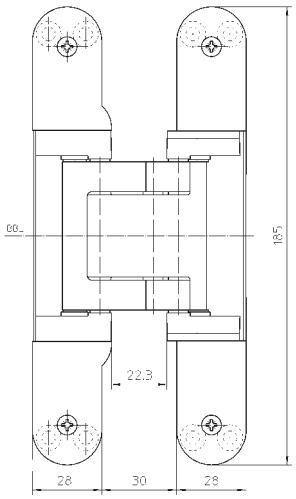

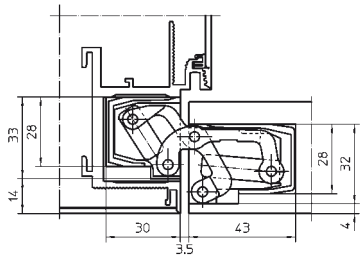

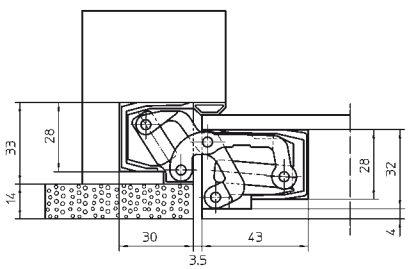

Technische Daten

Belastungswert	i zwei Bänder pro Flügel (1x2 m)	100,0 kg
Gesamtlänge		185,0 mm
Breite (Rahmenteil)		28,0/33,0 mm
Breite (Flügelteil)		28,0/32,0 mm
Fräserdurchmesser		24,0 mm
Öffnungswinkel		180°

Oberfläche

F1-farbig (124), F2-farbig (125), Edelstahl Look (126), poliert vermessingt (030), poliert vernickelt (038), Bronzefarbig (174), Dunkel Bronzefarbig (176), matt vermessingt (047), RAL 9016 Verkehrsweiß (070), RAL 9005 Schwarz matt (107), Farbig kunststoffbeschichtet (079), weitere Oberflächen auf Anfrage

Kombination

Aufnahmeelement	Futterzarge	TE 541 3D FVZ FZ
	Stahlzarge	TE 541 3D FVZ SZ
	Stahltür	TE 541 3D FVZ ST

Anschlagtechnik

Lehre		Universalfräsrahmen
Rahmen, Stufe 1	Schablone	Nr. 5 250942 5
Rahmen, Stufe 2	Schablone	Nr. 5 250943 5
Rahmen, Stufe 3	Schablone	Nr. 5 250682 5
Flügel, Stufe 1	Schablone	Nr. 5 250942 5
Flügel, Stufe 2	Schablone	Nr. 5 250943 5
Flügel, Stufe 3	Schablone	Nr. 5 250944 5

siehe Kapitel Anwendungstechnik, Seite 425

Funktionsbereich

Feuerschutz, Rauchschutz, Schallschutz

Hinweis

i Der o.g. Belastungswert bezieht sich auf zwei Bänder pro Flügel (1x2 m), ausführliche Angaben dazu finden Sie im Kapitel Technische Informationen.
Bei einer Öffnungsposition von 180° muss die Tür ggf. zusätzlich gehalten werden.

Klassifizierungsschlüssel

4	7	5	1*1	1	—*2	0	12

*1 Die Prüfung von Funktionstüren erfolgt immer am kompletten Türelement.
*2 in Abhängigkeit der Oberflächenausführung

Mehr Infos

Prüfzeichen

Funktionsbereich

© SIMONSWERK GMBH HANDBUCH 2022

TECTUS®

TE 380 3D

für gefälzte Wohnraumtüren

Türband		bis 60 kg



Produktmerkmale

- komplett verdeckt liegendes Bandsystem
- für Holz-, Stahl- und Aluminiumzargen
- für gefälzte Wohnraumtüren
- seitlich geschlossene Bandgehäuse für eine homogene Optik in der Fräsung
- komfortable 3D Verstellung (Seite +/- 3,0 mm, Höhe +/- 3,0 mm, Andruck +/- 1,0 mm)
- wartungsfreie Gleitlagertechnik

Technische Daten

Belastungswert	i zwei Bänder pro Flügel (1x2 m)	60,0 kg
Breite (Rahmenteil)		26,0 mm
Breite (Flügelteil)		20,0 mm
Länge (Rahmenteil)		190,0 mm
Länge (Flügelteil)		160,0 mm
Fräserdurchmesser		20,0 mm
Öffnungswinkel		180°

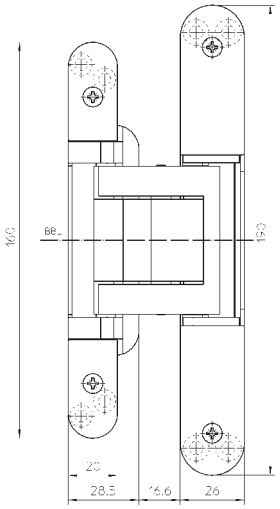

Oberfläche

F1-farbig (124), F2-farbig (125), Edelstahl Look (126), Farbig kunststoffbeschichtet (079), weitere Oberflächen auf Anfrage

Kombination

Aufnahmeelement	Futterzarge	TE 380 3D FZ
	Stahlzarge	TE 380 3D SZ

Anschlagtechnik

Lehre		Universalfräsrahmen
Rahmen, Stufe 1	Schablone	Nr. 5 250955 5
Rahmen, Stufe 2	Schablone	Nr. 5 250956 5
Rahmen, Stufe 3	Schablone	Nr. 5 250957 5
Flügel, Stufe 1	Schablone	Nr. 5 250958 5
Flügel, Stufe 2	Schablone	Nr. 5 250959 5

siehe Kapitel Anwendungstechnik, Seite 425

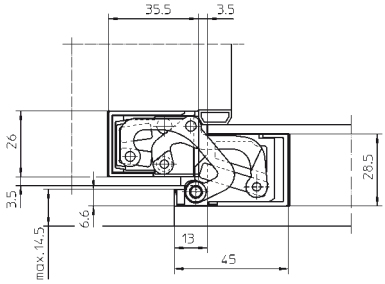

Hinweis

i Der o.g. Belastungswert bezieht sich auf zwei Bänder pro Flügel (1x2 m), ausführliche Angaben dazu finden Sie im Kapitel Technische Informationen.
Bei einer Öffnungsposition von 180° muss die Tür ggf. zusätzlich gehalten werden.

Klassifizierungsschlüssel

2	7	3	1*1	1	—*2	0	10

*1 Die Prüfung von Funktionstüren erfolgt immer am kompletten Türelement.
*2 in Abhängigkeit der Oberflächenausführung

Prüfzeichen

Mehr Infos

© SIMONSWERK GMBH HANDBUCH 2022

TECTUS®



TE 680 3D FD

für gefälzte Holzhaustüren

Türband		bis 160 kg

Produktmerkmale

- verdeckt liegendes Bandsystem
- für gefälzte Holzhaustüren
- seitlich geschlossene Bandgehäuse für eine homogene Optik in der Fräsung
- komfortable 3D Verstellung (Seite +/- 3,0 mm, Höhe +/- 3,0 mm, Andruck +/- 1,5 mm)
- durchlaufendes Dichtungssystem
- 18 mm Überschlagbreite
- wartungsfreie Gleitlagertechnik

Technische Daten

Belastungswert	i zwei Bänder pro Flügel (1x2 m)	160,0 kg
Breite (Rahmenteil)		30,0 mm
Breite (Flügelteil)		40,5 mm
Länge (Rahmenteil)		250,0 mm
Länge (Flügelteil)		140,0 mm
Fräserdurchmesser		20,0 mm
Öffnungswinkel		180°

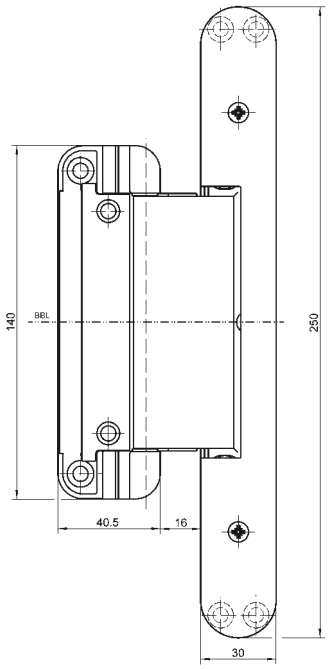

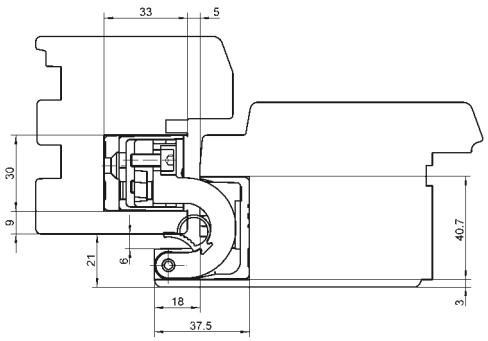

Bsp. Überschlagstärke 21 mm

Oberfläche

F1-farbig (124), F2-farbig (125), RAL 9005 Schwarz matt (107), Farbig kunststoffbeschichtet (079), weitere Oberflächen auf Anfrage

Kombination

Türband		TE 680 3D FD Energy
Aufnahmeelement	schmaler Blendrahmen	TE 680 3D BZ
Zubehör	Dichtung	DS 7435

Anschlagtechnik

Lehre		Fräskörper TE 680 3D FD
		Rasterlehre TE 680 3D FD
Flügel	Überschlag 21, 22 mm	Schablone Nr. 5 251109 5
	Überschlag 23 mm	Schablone Nr. 5 251110 5
	Überschlag 24 – 27 mm	Schablone Nr. 5 251111 5
Rahmen	Überschlag 21 mm	Schablone Nr. 5 251112 5
	Überschlag 22, 23 mm	Schablone Nr. 5 251113 5
	Überschlag 24, 25 mm	Schablone Nr. 5 251114 5
	Überschlag 26 mm	Schablone Nr. 5 251115 5
	Überschlag 27 mm	Schablone Nr. 5 251116 5

siehe Kapitel Anwendungstechnik, Seite 425

Funktionsbereich

Einbruchhemmung

Hinweis

i Der o.g. Belastungswert bezieht sich auf zwei Bänder pro Flügel (1x2 m), ausführliche Angaben dazu finden Sie im Kapitel Technische Informationen.
Bei einer Öffnungsposition von 180° muss die Tür ggf. zusätzlich gehalten werden.

Klassifizierungsschlüssel

4	7	7	0	1	—*1	1	14

*1 in Abhängigkeit der Oberflächenausführung

Mehr Infos

Prüfzeichen

Funktionsbereich

© SIMONSWERK GMBH HANDBUCH 2022

TECTUS®

TE 680 3D FD Energy

mit permanenter Energieübertragung für gefälzte Holzhaustüren

Türband | **Energieübertragung**

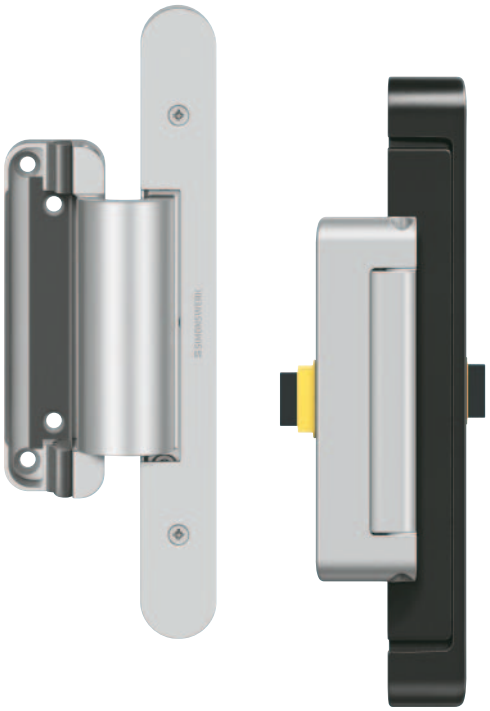

Produktmerkmale

- mit permanenter Energieübertragung
- individuell wählbare Anschlussadapter
- verdeckt liegendes Bandsystem
- für gefälzte Holzhaustüren
- durchlaufendes Dichtungssystem
- 18 mm Überschlagbreite
- wartungsfreie Gleitlagertechnik

Technische Daten

Breite (Rahmenteil)	30,0 mm
Breite (Flügelteil)	40,5 mm
Länge (Rahmenteil)	250,0 mm
Länge (Flügelteil)	140,0 mm
Fräserdurchmesser	20,0 mm
Aderzahl/Aderquerschnitt	16 Stück/ 0,14 mm²
max. Spannung	50 V (Spannungsquelle nach SELV-DIN EN 61140)
max. Stromstärke	0,8 A (je Ader)
Öffnungswinkel	180°

Oberfläche

F1-farbig (124), F2-farbig (125), weitere Oberflächen auf Anfrage

Kombination

Türband		TE 680 3D FD
Zubehör	Dichtung	DS 7435
i	Anschlussadapter	TECTUS Energy

Anschlagtechnik

Lehre		Fräskörper TE 680 3D FD
		Rasterlehre TE 680 3D FD
Flügel	Überschlag 21, 22 mm	Schablone Nr. 5 251109 5
	Überschlag 23 mm	Schablone Nr. 5 251110 5
	Überschlag 24 – 27 mm	Schablone Nr. 5 251111 5
Rahmen	Überschlag 21 mm	Schablone Nr. 5 251112 5
	Überschlag 22, 23 mm	Schablone Nr. 5 251113 5
	Überschlag 24, 25 mm	Schablone Nr. 5 251114 5
	Überschlag 26 mm	Schablone Nr. 5 251115 5
	Überschlag 27 mm	Schablone Nr. 5 251116 5
Tiefenfräsung Energy		Schablone Nr. 5 251135 6

siehe Kapitel Anwendungstechnik, Seite 425

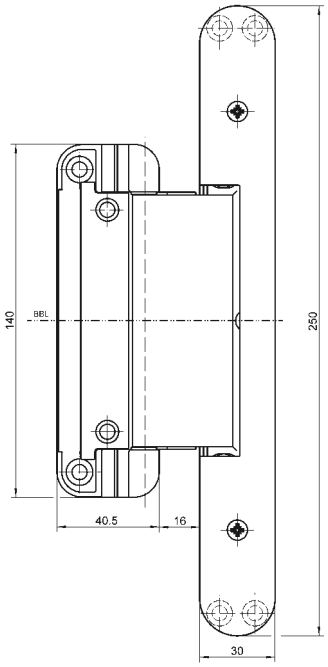

Hinweis

i Bei Bestellung des Zubehörs bitte berücksichtigen:
Es werden pro Band zwei Anschlussadapter TECTUS Energy benötigt. Ein Anschlussplan liegt im Produktselektor unter www.simonswerk.com zum Download bereit.

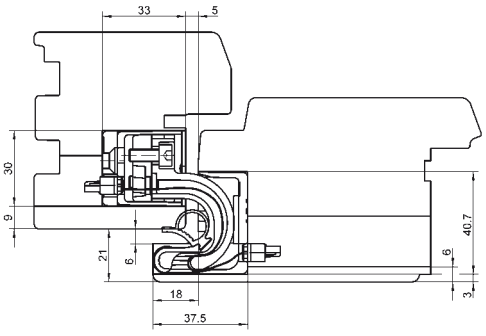

Bsp. Überschlagstärke 21 mm

Mehr Infos

© SIMONSWERK GMBH HANDBUCH 2022

TECTUS®



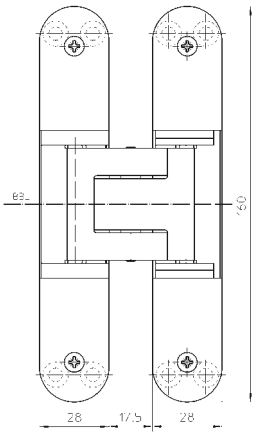

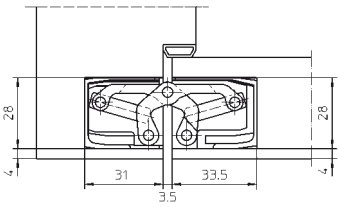

TE 340 3D FR

mit integriertem Brandschutzbildner für ungefälzte Wohnraum- und Objekttüren

Türband	Brandschutz	bis 80 kg

Produktmerkmale

- mit integriertem Brandschutzbildner
- komplett verdeckt liegendes Bandsystem
- für Holz-, Stahl- und Aluminiumzargen
- für ungefälzte Wohnraum- und Objekttüren
- seitlich geschlossene Bandgehäuse für eine homogene Optik in der Fräsung
- komfortable 3D Verstellung (Seite +/- 3,0 mm, Höhe +/- 3,0 mm, Andruck +/- 1,0 mm)
- wartungsfreie Gleitlagertechnik

Technische Daten

Belastungswert	i zwei Bänder pro Flügel (1x2 m)	80,0 kg
Gesamtlänge		160,0 mm
Breite (Rahmenteil)		28,0 mm
Breite (Flügelteil)		28,0 mm
Fräserdurchmesser		24,0 mm
Öffnungswinkel		180°

Oberfläche

F1-farbig (124), Edelstahl Look (126), RAL 9005 Schwarz matt (107), weitere Oberflächen auf Anfrage

Kombination

Aufnahmeelement	Futterzarge	TE 340 3D FZ
	Stahlzarge	TE 340 3D SZ
	Stahltür	TE 340 3D ST

Anschlagtechnik

Lehre		Universalfräsrahmen
Stufe 1	Schablone	Nr. 5 250693 5
Stufe 2	Schablone	Nr. 5 250694 5

siehe Kapitel Anwendungstechnik, Seite 425

Funktionsbereich

Feuerschutz, Rauchschutz

Hinweis

i Der o.g. Belastungswert bezieht sich auf zwei Bänder pro Flügel (1x2 m), ausführliche Angaben dazu finden Sie im Kapitel Technische Informationen.
Bei einer Öffnungsposition von 180° muss die Tür ggf. zusätzlich gehalten werden.

Klassifizierungsschlüssel

3	7	4	1*1	1	—*2	0	11

*1 Die Prüfung von Funktionstüren erfolgt immer am kompletten Türelement.
*2 in Abhängigkeit der Oberflächenausführung

© SIMONSWERK GMBH HANDBUCH 2022

Mehr Infos

Prüfzeichen

Funktionsbereich

TECTUS®

TE 541 3D FVZ FR

mit integriertem Brandschutzbildner für ungefälzte Wohnraum- und Objekttüren mit nicht sichtbar montierter Zarge

Türband	Flächenversatz	bis 100 kg



Produktmerkmale

- mit integriertem Brandschutzbildner
- FVZ = flächenversetzter Zargenspiegel
- Flächenversatz bis 14,0 mm
- komplett verdeckt liegendes Bandsystem
- für Holz-, Stahl- und Aluminiumzargen
- für ungefälzte Objekt- und Funktionstüren
- seitlich geschlossene Bandgehäuse für eine homogene Optik in der Fräsung
- komfortable 3D Verstellung (Seite +/- 3,0 mm, Höhe +/- 3,0 mm, Andruck +/- 1,0 mm)
- wartungsfreie Gleitlagertechnik

Technische Daten

Belastungswert	i zwei Bänder pro Flügel (1x2 m)	100,0 kg
Gesamtlänge		185,0 mm
Breite (Rahmenteil)		28,0/33,0 mm
Breite (Flügelteil)		28,0/32,0 mm
Fräserdurchmesser		24,0 mm
Öffnungswinkel		180°

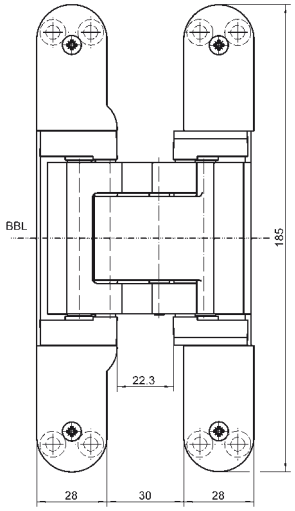

Oberfläche

F1-farbig (124), weitere Oberflächen auf Anfrage

Kombination

Aufnahmeelement	Futterzarge	TE 541 FVZ FZ
	Stahlzarge	TE 541 FVZ SZ
	Stahltür	TE 541 FVZ ST

Funktionsbereich

Feuerschutz, Rauchschutz, Schallschutz

Hinweis

i Der o.g. Belastungswert bezieht sich auf zwei Bänder pro Flügel (1x2 m), ausführliche Angaben dazu finden Sie im Kapitel Technische Informationen.
Bei einer Öffnungsposition von 180° muss die Tür ggf. zusätzlich gehalten werden.

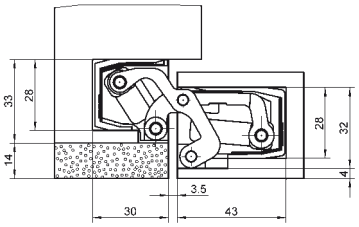

Klassifizierungsschlüssel

4	7	5	1*1	1	—*2	0	12

*1 Die Prüfung von Funktionstüren erfolgt immer am kompletten Türelement.
*2 in Abhängigkeit der Oberflächenausführung

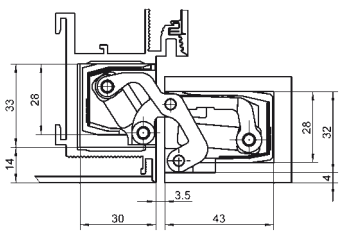

Prüfzeichen Funktionsbereich

Mehr Infos

© SIMONSWERK GMBH HANDBUCH 2022

TECTUS®



TE 540 3D FR

mit integriertem Brandschutzbildner für ungefälzte Objekt- und Funktionstüren

Türband	Brandschutz	bis 120 kg

Produktmerkmale

- mit integriertem Brandschutzbildner
- komplett verdeckt liegendes Bandsystem
- für Holz-, Stahl- und Aluminiumzargen
- für ungefälzte Objekt- und Funktionstüren
- seitlich geschlossene Bandgehäuse für eine homogene Optik in der Fräsung
- komfortable 3D Verstellung (Seite +/- 3,0 mm, Höhe +/- 3,0 mm, Andruck +/- 1,0 mm)
- wartungsfreie Gleitlagertechnik

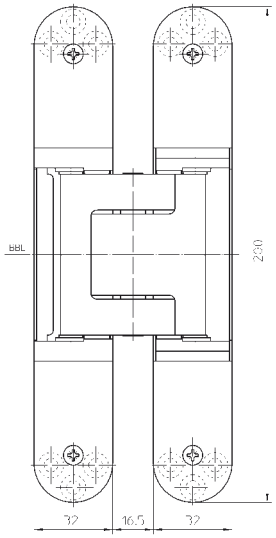

Technische Daten

Belastungswert	i zwei Bänder pro Flügel (1x2 m)	120,0 kg
Gesamtlänge		200,0 mm
Breite (Rahmenteil)		32,0 mm
Breite (Flügelteil)		32,0 mm
Fräserdurchmesser		24,0 mm
Öffnungswinkel		180°

Oberfläche

F1-farbig (124), Edelstahl Look (126), RAL 9005 Schwarz matt (107), weitere Oberflächen auf Anfrage

Kombination

Aufnahmeelement	Futterzarge	TE 540 3D FZ
	Stahlzarge	TE 540 3D SZ
	Stahltür	TE 540 3D ST

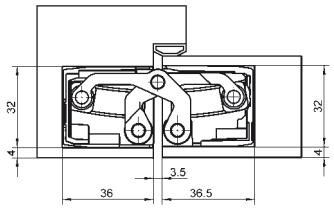

Anschlagtechnik

Lehre		Universalfräsrahmen
Stufe 1	Schablone	Nr. 5 250680 5
Stufe 2	Schablone	Nr. 5 250681 5

siehe Kapitel Anwendungstechnik, Seite 425

Funktionsbereich

Feuerschutz, Rauchschutz, Schallschutz, Einbruchhemmung

Hinweis

i Der o.g. Belastungswert bezieht sich auf zwei Bänder pro Flügel (1x2 m), ausführliche Angaben dazu finden Sie im Kapitel Technische Informationen.
Bei einer Öffnungsposition von 180° muss die Tür ggf. zusätzlich gehalten werden.

Klassifizierungsschlüssel

4	7	6	1*1	1	—*2	1	13

*1 Die Prüfung von Funktionstüren erfolgt immer am kompletten Türelement.
*2 in Abhängigkeit der Oberflächenausführung

© SIMONSWERK GMBH HANDBUCH 2022

Mehr Infos

Prüfzeichen

Funktionsbereich

TECTUS®

TE 640 3D FR

mit integriertem Brandschutzbildner für ungefälzte, schwere Objekt- und Funktionstüren

Türband	Brandschutz	bis 200 kg



Produktmerkmale

- mit integriertem Brandschutzbildner
- komplett verdeckt liegendes Bandsystem
- für Holz-, Stahl- und Aluminiumzargen
- für ungefälzte, schwere Objekt- und Funktionstüren
- seitlich geschlossene Bandgehäuse für eine homogene Optik in der Fräsung
- komfortable 3D Verstellung (Seite +/- 3,0 mm, Höhe +/- 3,0 mm, Andruck +/- 1,0 mm)
- wartungsfreie Gleitlagertechnik

Technische Daten

Belastungswert	i zwei Bänder pro Flügel (1x2 m)	200,0 kg
Gesamtlänge		240,0 mm
Breite (Rahmenteil)		32,0 mm
Breite (Flügelteil)		32,0 mm
Fräserdurchmesser		24,0 mm
Öffnungswinkel		180°

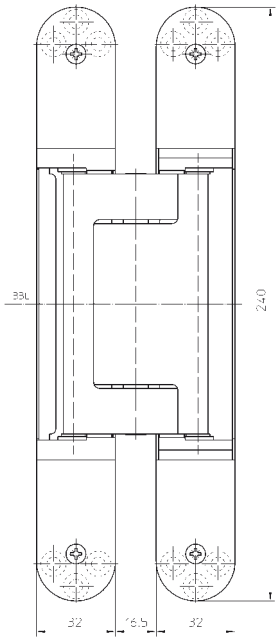

Oberfläche

F1-farbig (124), Edelstahl Look (126), weitere Oberflächen auf Anfrage

Kombination

Aufnahmeelement	Futterzarge	TE 640 3D FZ
	Stahlzarge	TE 640 3D SZ
	Stahltür	TE 640 3D ST

Anschlagtechnik

Lehre		Universalfräsrahmen
Stufe 1	Schablone	Nr. 5 250659 5
Stufe 2	Schablone	Nr. 5 250689 5

siehe Kapitel Anwendungstechnik, Seite 425

Funktionsbereich

Feuerschutz, Rauchschutz, Schallschutz, Einbruchhemmung

Hinweis

i Der o.g. Belastungswert bezieht sich auf zwei Bänder pro Flügel (1x2 m), ausführliche Angaben dazu finden Sie im Kapitel Technische Informationen.
Bei einer Öffnungsposition von 180° muss die Tür ggf. zusätzlich gehalten werden.

Klassifizierungsschlüssel

4	7	6	1*1	1	—*2	1	14

*1 Die Prüfung von Funktionstüren erfolgt immer am kompletten Türelement.
*2 in Abhängigkeit der Oberflächenausführung

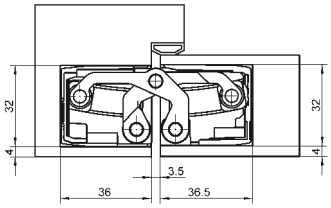

Prüfzeichen

Funktionsbereich

Mehr Infos

© SIMONSWERK GMBH HANDBUCH 2022

TECTUS®



TE 540 3D A8 FR

mit integriertem Brandschutzbildner für ungefälzte Objekt- und Funktionstüren mit beidseitiger Aufdoppelung bis 8 mm

Türband	Brandschutz	bis 100 kg

Produktmerkmale

- mit integriertem Brandschutzbildner
- Aufdoppelung bis zu 8 mm
- komplett verdeckt liegendes Bandsystem
- für Holz-, Stahl- und Aluminiumzargen
- für ungefälzte Objekt- und Funktionstüren
- seitlich geschlossene Bandgehause für eine homogene Optik in der Fräsung
- komfortable 3D Verstellung (Seite +/- 3,0 mm, Höhe +/- 3,0 mm, Andruck +/- 1,0 mm)
- wartungsfreie Gleitlagertechnik

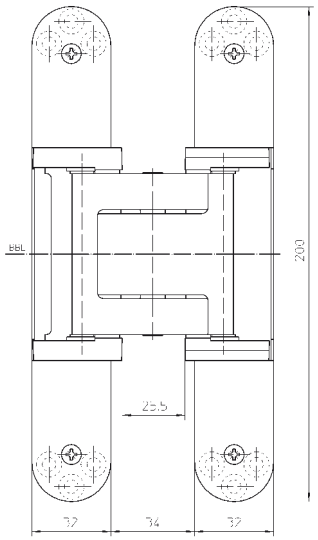

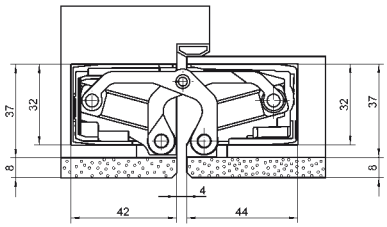

Technische Daten

Belastungswert	zwei Bänder pro Flügel (1x2 m)	100,0 kg
Gesamtlänge		200,0 mm
Breite (Rahmenteil)		32,0/37,0 mm
Breite (Flügelteil)		32,0/37,0 mm
Fräserdurchmesser		24,0 mm
Öffnungswinkel		180°

Oberfläche

F1-farbig (124), Edelstahl Look (126), RAL 9005 Schwarz matt (107), weitere Oberflächen auf Anfrage

Kombination

Aufnahmeelement	Futterzarge	TE 540 3D FZ
	Stahlzarge	TE 540 3D A8 SZ
	Stahltür	TE 540 3D ST
Zubehör	Abdeckplattenset	TE 540/640 3D A8 mit Radius

Anschlagtechnik

Lehre		Universalfräsrahmen
Stufe 1	Schablone	Nr. 5 250680 5
Stufe 2	Schablone	Nr. 5 250681 5
Stufe 3	Schablone	Nr. 5 250682 5
ohne Aufdoppelung Stufe 3	Schablone	Nr. 5 250687 5

siehe Kapitel Anwendungstechnik, Seite 425

Funktionsbereich

Feuerschutz, Rauchschutz, Schallschutz, Einbruchhemmung

Hinweis

Der o.g. Belastungswert bezieht sich auf zwei Bänder pro Flügel (1x2 m), ausführliche Angaben dazu finden Sie im Kapitel Technische Informationen.
Bei einer Öffnungsposition von 180° muss die Tür ggf. zusätzlich gehalten werden.

Klassifizierungsschlüssel

4	7	5	1*1	1	—*2	1	12

*1 Die Prüfung von Funktionstüren erfolgt immer am kompletten Türelement.
*2 in Abhängigkeit der Oberflächenausführung

© SIMONSWERK GMBH HANDBUCH 2022

Mehr Infos

Prüfzeichen

Funktionsbereich

TECTUS®

TE 640 3D A8 FR

mit integriertem Brandschutzbildner für ungefälzte, schwere Objekt- und Funktionstüren mit beidseitiger Aufdoppelung bis 8 mm

Türband	Brandschutz	bis 160 kg



Produktmerkmale

- mit integriertem Brandschutzbildner
- Aufdoppelung bis zu 8 mm
- komplett verdeckt liegendes Bandsystem
- für Holz-, Stahl- und Aluminiumzargen
- für ungefälzte, schwere Objekt- und Funktionstüren
- seitlich geschlossene Bandgehause für eine homogene Optik in der Fräsung
- komfortable 3D Verstellung (Seite +/- 3,0 mm, Höhe +/- 3,0 mm, Andruck +/- 1,0 mm)
- wartungsfreie Gleitlagertechnik

Technische Daten

Belastungswert	i zwei Bänder pro Flügel (1x2 m)	160,0 kg
Gesamtlänge		240,0 mm
Breite (Rahmenteil)		32,0/37,0 mm
Breite (Flügelteil)		32,0/37,0 mm
Fräserdurchmesser		24,0 mm
Öffnungswinkel		180°

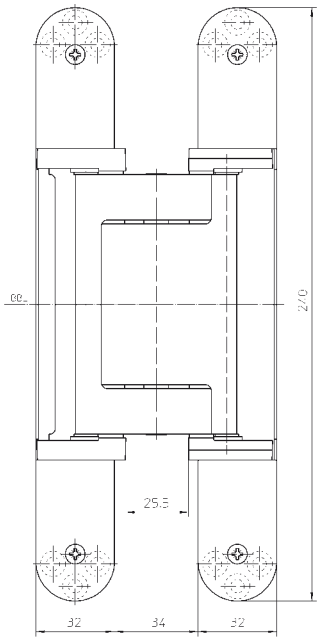

Oberfläche

F1-farbig (124), Edelstahl Look (126), weitere Oberflächen auf Anfrage

Kombination

Aufnahmeelement	Futterzarge	TE 640 3D FZ
	Stahlzarge	TE 640 3D A8 SZ
	Stahltür	TE 640 3D ST
Zubehör	Abdeckplattenset	TE 540/640 3D A8 mit Radius

Anschlagtechnik

Lehre		Universalfräsrahmen
Stufe 1	Schablone	Nr. 5 250659 5
Stufe 2	Schablone	Nr. 5 250689 5
Stufe 3	Schablone	Nr. 5 250690 5
ohne Aufdoppelung Stufe 3	Schablone	Nr. 5 250688 5

siehe Kapitel Anwendungstechnik, Seite 425

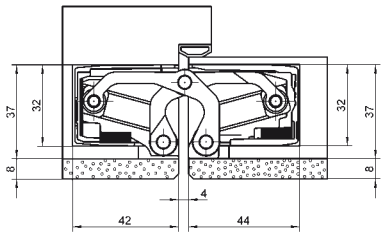

Funktionsbereich

Feuerschutz, Rauchschutz, Schallschutz, Einbruchhemmung

Hinweis

i Der o.g. Belastungswert bezieht sich auf zwei Bänder pro Flügel (1x2 m), ausführliche Angaben dazu finden Sie im Kapitel Technische Informationen.
Bei einer Öffnungsposition von 180° muss die Tür ggf. zusätzlich gehalten werden.

Funktionsbereich

Mehr Infos

© SIMONSWERK GMBH HANDBUCH 2022

TECTUS®



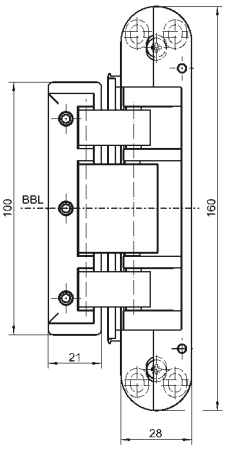

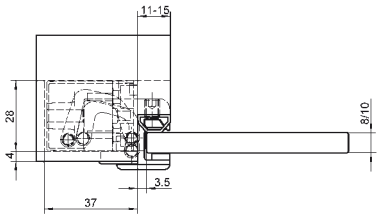

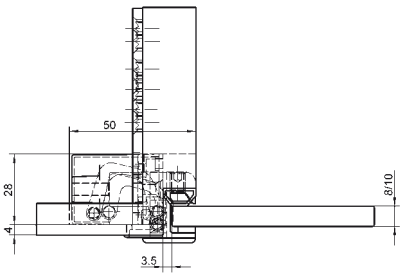

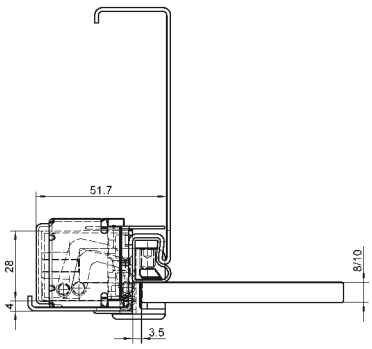

TEG 310 2D 60

für flächenbündige Ganzglastüren

Türband		**bis 60 kg**

Produktmerkmale

- für flächenbündige Ganzglastüren
- für ESG Glasstärken 8 - 10 mm
- für Innenräume bis 50 °C Umgebungstemperatur geprüft
- ohne Bohrung im Türblatt
- für Holz-, Stahl- und Aluminiumzargen
- stufenlose Seitenverstellung (+ 3,0/- 2,0 mm)
- stufenlose Höhenverstellung mit zusätzlicher Feinjustierung (+/- 1,0 mm)
- wartungsfreie Gleitlagertechnik

Technische Daten

Belastungswert	i zwei Bänder pro Flügel (1x2 m)	60,0 kg
Gesamtlänge		160,0 mm
Breite (Rahmenteil)		28,0 mm
Fräserdurchmesser		24,0 mm
Öffnungswinkel		180°
Falzbreite		11 - 15 mm

Oberfläche

Edelstahl matt (040), RAL 9016 Verkehrsweiß matt (057), Reingrau matt/NCS S 8000-N (301), RAL 9005 Schwarz matt (107), F1-farbig (124)

Kombination

Aufnahmeelement	Futterzarge	TE 340 3D FZ
	Stahlzarge	TEG 310 2D SZ

Anschlagtechnik

Lehre		Universalfräsrahmen
Stufe 1	Schablone	Nr. 5 251145 5
Stufe 2	Schablone	Nr. 5 251146 5
Stufe 3	Schablone	Nr. 5 251147 5

siehe Kapitel Anwendungstechnik, Seite 425

Hinweis

i Der o.g. Belastungswert bezieht sich auf zwei Bänder pro Flügel (1x2 m), ausführliche Angaben dazu finden Sie im Kapitel Technische Informationen.
Bei einer Öffnungsposition von 180° muss die Tür ggf. zusätzlich gehalten werden.

Mehr Infos

© SIMONSWERK GMBH HANDBUCH 2022

TECTUS®

TEG 310 2D 80

für flächenbündige Ganzglastüren

Türband		bis 80 kg



Produktmerkmale

- für flächenbündige Ganzglastüren
- für ESG Glasstärken 8 - 10 mm
- für Innenräume bis 50 °C Umgebungstemperatur geprüft
- ohne Bohrung im Türblatt
- für Holz-, Stahl- und Aluminiumzargen
- stufenlose Seitenverstellung (+ 3,0/- 2,0 mm)
- stufenlose Höhenverstellung mit zusätzlicher Feinjustierung (+/- 1,0 mm)
- wartungsfreie Gleitlagertechnik

Technische Daten

Belastungswert	zwei Bänder pro Flügel (1x2 m)	80,0 kg
Gesamtlänge		160,0 mm
Breite (Rahmenteil)		28,0 mm
Fräserdurchmesser		24,0 mm
Öffnungswinkel		180°
Falzbreite		11 - 15 mm

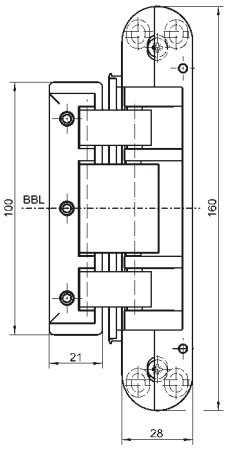

Oberfläche

Edelstahl matt (040), RAL 9016 Verkehrsweiß matt (057), Reingrau matt/NCS S 8000-N (301), RAL 9005 Schwarz matt (107), F1-farbig (124)

Kombination

Aufnahmeelement	Futterzarge	TE 340 3D FZ
	Stahlzarge	TEG 310 2D SZ

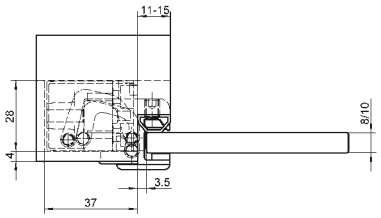

Anschlagtechnik

Lehre		Universalfräsrahmen
Stufe 1	Schablone	Nr. 5 251145 5
Stufe 2	Schablone	Nr. 5 251146 5
Stufe 3	Schablone	Nr. 5 251147 5

siehe Kapitel Anwendungstechnik, Seite 425

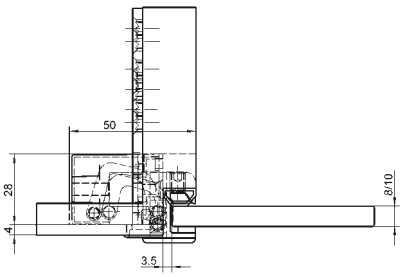

Hinweis

Der o.g. Belastungswert bezieht sich auf zwei Bänder pro Flügel (1x2 m), ausführliche Angaben dazu finden Sie im Kapitel Technische Informationen.
Bei einer Öffnungsposition von 180° muss die Tür ggf. zusätzlich gehalten werden.

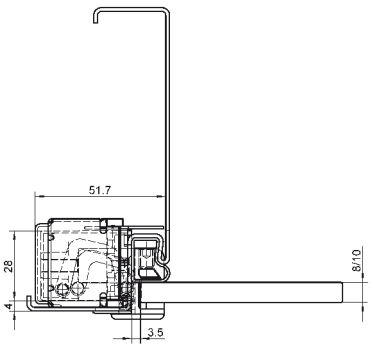

Mehr Infos

© SIMONSWERK GMBH HANDBUCH 2022

TECTUS®

TEG 415 2D

für flächenbündige Ganzglastüren

Türband		bis 100 kg



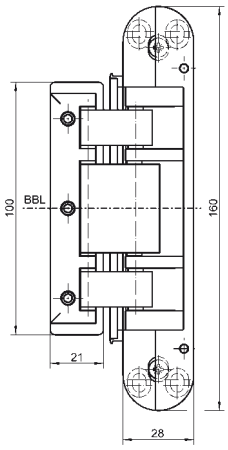

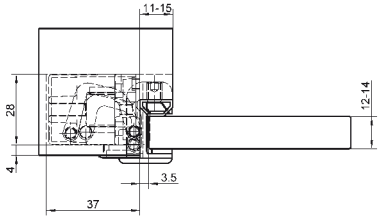

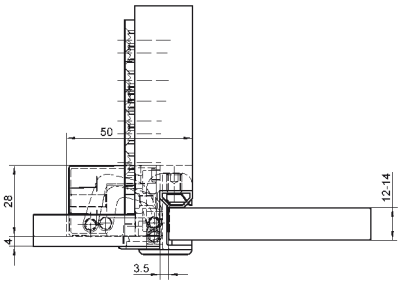

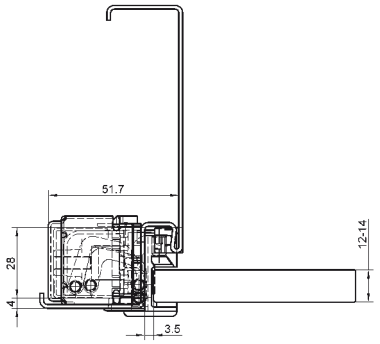

Produktmerkmale

- für flächenbündige Ganzglastüren
- für ESG Glasstärken 12 - 14 mm
- für VSG Glasstärken 12 - 14 mm (bestehend aus 2 x ESG)
- für Innenräume bis 50 °C Umgebungstemperatur geprüft
- ohne Bohrung im Türblatt
- für Holz-, Stahl- und Aluminiumzargen
- stufenlose Seitenverstellung (+ 3,0/- 2,0 mm)
- stufenlose Höhenverstellung mit zusätzlicher Feinjustierung (+/- 1,0 mm)
- wartungsfreie Gleitlagertechnik

Technische Daten

Belastungswert	i zwei Bänder pro Flügel (1x2 m)	100,0 kg
Gesamtlänge		160,0 mm
Breite (Rahmenteil)		28,0 mm
Fräserdurchmesser		24,0 mm
Öffnungswinkel		180°
Falzbreite		11 - 15 mm

Oberfläche

Edelstahl matt (040), RAL 9016 Verkehrsweiß matt (057), Reingrau matt/NCS S 8000-N (301), RAL 9005 Schwarz matt (107), F1-farbig (124)

Kombination

Aufnahmeelement	Futterzarge	TE 340 3D FZ
	Stahlzarge	TEG 310 2D SZ
Zubehör	Dichtung	TEG 10

Anschlagtechnik

Lehre		Universalfräsrahmen
Stufe 1	Schablone	Nr. 5 251145 5
Stufe 2	Schablone	Nr. 5 251146 5
Stufe 3	Schablone	Nr. 5 251147 5

siehe Kapitel Anwendungstechnik, Seite 425

Hinweis

i Der o.g. Belastungswert bezieht sich auf zwei Bänder pro Flügel (1x2 m), ausführliche Angaben dazu finden Sie im Kapitel Technische Informationen.
Bei der Verwendung von Verbundsicherheitsglas (VSG) müssen beide Gläser aus Einscheibensicherheitsglas (ESG) bestehen.
Bei einer Öffnungsposition von 180° muss die Tür ggf. zusätzlich gehalten werden.

Mehr Infos

© SIMONSWERK GMBH HANDBUCH 2022

TECTUS®

Abdeckplattenset TECTUS A8 Radius



für TE 540 3D A8 und TE 640 3D A8 in Türenvariante ohne Aufdoppelung

Zubehör		Abdeckplattenset

Oberfläche
F1-farbig (124), Edelstahl Look (126), weitere Oberflächen auf Anfrage

Kombination	
Türband	TE 540 3D A8
	TE 640 3D A8
	TE 540 3D A8 Energy
	TE 640 3D A8 Energy
	TE 540 3D A8 FR
	TE 640 3D A8 FR

Hinweis
Bei der Bestellung ist der genaue Bandtyp anzugeben.

Mehr Infos

Adapter 1 TECTUS Energy

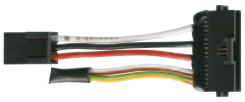

vorgerichtet für den Anschluss von Fuhr-Motorschlössern

Zubehör		

Kombination	
Türband	TE 240 3D Energy
	TE 340 3D Energy
	TE 526 3D Energy
	TE 527 3D Energy
	TE 540 3D Energy
	TE 640 3D Energy
	TE 645 3D Energy
	TE 680 3D FD Energy
	TE 540 3D A8 Energy
	TE 626 3D A8 Energy
	TE 640 3D A8 Energy

Hinweis
Ein Anschlussplan liegt im Produktselektor unter www.simonswerk.com zum Download bereit.

Mehr Infos

© SIMONSWERK GMBH HANDBUCH 2022

TECTUS®

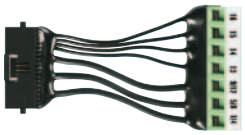

Universaladapter TECTUS Energy

vorgerichtet für den universellen Anschluss von Stromabnehmern

Zubehör

Kombination

Türband	TE 240 3D Energy
	TE 340 3D Energy
	TE 526 3D Energy
	TE 527 3D Energy
	TE 540 3D Energy
	TE 640 3D Energy
	TE 645 3D Energy
	TE 680 3D FD Energy
	TE 540 3D A8 Energy
	TE 626 3D A8 Energy
	TE 640 3D A8 Energy

Hinweis

Ein Anschlussplan liegt im Produktselektor unter www.simonswerk.com zum Download bereit.

Mehr Infos



Rundkabel TECTUS Energy

3 m bzw. 10 m Rundkabel mit offenen Leitungsenden

Zubehör

Kombination

Türband	TE 240 3D Energy
	TE 340 3D Energy
	TE 526 3D Energy
	TE 527 3D Energy
	TE 540 3D Energy
	TE 640 3D Energy
	TE 645 3D Energy
	TE 680 3D FD Energy
	TE 540 3D A8 Energy
	TE 626 3D A8 Energy
	TE 640 3D A8 Energy

Hinweis

Bei der Bestellung ist die gewünschte Kabellänge anzugeben.
Ein Anschlussplan liegt im Produktselektor unter www.simonswerk.com zum Download bereit.

Mehr Infos

© SIMONSWERK GMBH HANDBUCH 2022

TECTUS®

Adapterset 20 TECTUS Energy

vorgerichtet für den Anschluss von Winkhaus blueMatic EAV-Motorschlössern

Zubehör

Kombination

Türband	TE 240 3D Energy
	TE 340 3D Energy
	TE 526 3D Energy
	TE 527 3D Energy
	TE 540 3D Energy
	TE 640 3D Energy
	TE 645 3D Energy
	TE 680 3D FD Energy
	TE 540 3D A8 Energy
	TE 626 3D A8 Energy
	TE 640 3D A8 Energy

Mehr Infos



Adapterset 21 TECTUS Energy

vorgerichtet für den Anschluss von Winkhaus blueMotion-Motorschlössern

Zubehör

Kombination

Türband	TE 240 3D Energy
	TE 340 3D Energy
	TE 526 3D Energy
	TE 527 3D Energy
	TE 540 3D Energy
	TE 640 3D Energy
	TE 645 3D Energy
	TE 680 3D FD Energy
	TE 540 3D A8 Energy
	TE 626 3D A8 Energy
	TE 640 3D A8 Energy

Mehr Infos



© SIMONSWERK GMBH HANDBUCH 2022

TECTUS®



Dichtung DS 7435

zum Einsatz mit TE 680 3D FD

Zubehör		Dichtung

Kombination

Türband	TE 680 3D FD
	TE 680 3D FD Energy

Oberfläche
RAL 7024 Graphitgrau (202)

Hinweis
Die Dichtung ist lieferbar à 1 Stück (50 m).

Mehr Infos





Dichtung TEG 10

zum Einsatz mit TEG 310 2D und TEG 415 2D

Zubehör		Dichtung

Kombination

Türband	TEG 310 2D 60
	TEG 310 20 80
	TEG 415 2D

Hinweis
Die Dichtung ist lieferbar à 2 Stück, ausreichend für 2 Bänder.

Mehr Infos

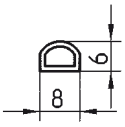

© SIMONSWERK GMBH HANDBUCH 2022

TECTUS®

TE 640 3D BW

Befestigungswinkel für ungefälzte Objekt- und Funktionstüren mit beidseitiger Aufdoppelung bis 16 bzw. 20 mm

Aufnahmeelement		**Blockzarge**

Technische Daten

Belastungswert	i zwei Bänder pro Flügel (1x2 m)	120,0 kg

Oberfläche
verzinkt (010)

Kombination

Türband	TE 640 3D

Hinweis
i Der o.g. Belastungswert bezieht sich auf zwei Bänder pro Flügel (1x2 m), ausführliche Angaben dazu finden Sie im Kapitel Technische Informationen.
Die Aufdoppelung muss im Bereich des Bandes ausgenommen werden.
Bei der Bestellung ist die genaue Variante anzugeben.

Erhältlich in den Varianten

Aufdoppelung bis 16 mm	TE 640 3D BW 16
Aufdoppelung bis 20 mm	TE 640 3D BW 20

Detailinformationen im Produktselektor unter www.simonswerk.com



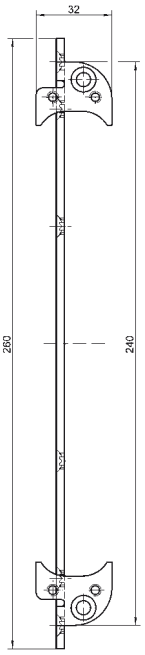

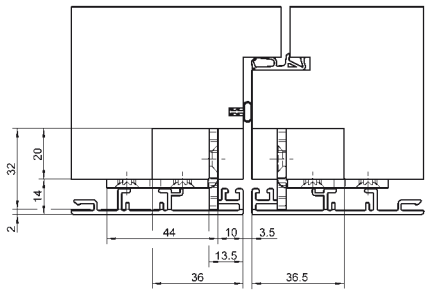

Holz-/Aluminiumsystem

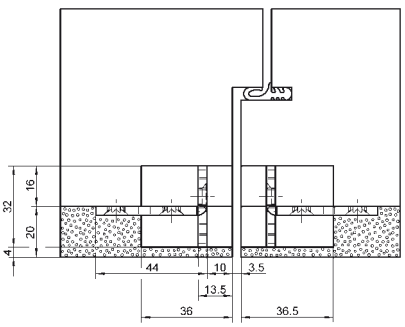

Aufdoppelung bis 20 mm

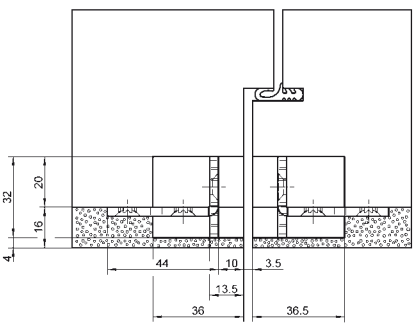

Aufdoppelung bis 16 mm

Mehr Infos

© SIMONSWERK GMBH HANDBUCH 2022

TECTUS®

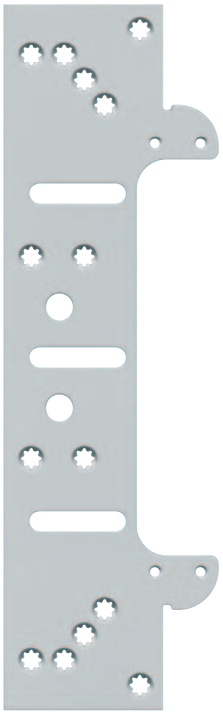

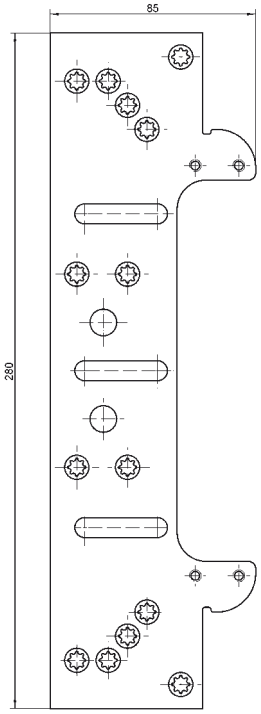

Bsp. TE 540 3D FZ

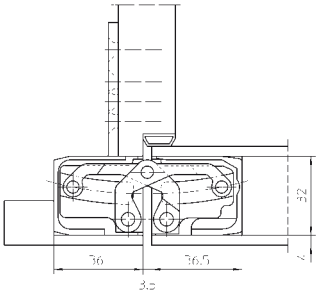

Bsp. TE 540 3D mit TE 540 3D FZ

Befestigungsplatte TE … 3D FZ

für Wohnraum- und Objekttüren an Futterzargen

Aufnahmeelement		Futterzarge
Oberfläche		
verzinkt (010)		
Kombination		
Türband		TE 240 3D
		TEG 310 2D 60
		TEG 310 2D 80
		TE 311 3D FVZ
		TE 340 3D
		TE 380 3D
		TEG 415 2D
		TE 526 3D
		TE 527 3D
		TE 540 3D
		TE 541 3D FVZ
		TE 640 3D
	mit Energieübertragung	TE 240 3D Energy
		TE 340 3D Energy
		TE 526 3D Energy
		TE 527 3D Energy
		TE 540 3D Energy
		TE 640 3D Energy
		TE 540 3D A8 Energy
		TE 626 3D A8 Energy
		TE 640 3D A8 Energy
	mit Brandschutzbildner	TE 340 3D FR
		TE 540 3D FR
		TE 541 3D FVZ FR
		TE 640 3D FR
		TE 540 3D A8 FR
		TE 640 3D A8 FR

Hinweis

Im Lieferumfang sind Distanzplättchen für Futterstärke 22–28 mm enthalten.
Bei der Bestellung ist der genaue Bandtyp anzugeben.

© SIMONSWERK GMBH HANDBUCH 2022

TECTUS®

Aufnahmeelement TE ... 3D SZ

für Wohnraum- und Objekttüren an Stahlzargen

Aufnahmeelement		Stahlzarge

Oberfläche
verzinkt (010), Edelstahl unbehandelt/roh (041)

Kombination

Türband		TE 240 3D
		TE 311 3D FVZ
		TE 340 3D
		TE 380 3D
		TE 526 3D
		TE 527 3D
		TE 540 3D
		TE 541 3D FVZ
		TE 640 3D
		TE 645 3D
		TE 540 3D A8
		TE 640 3D A8
	mit Energieübertragung	TE 240 3D Energy
		TE 340 3D Energy
		TE 526 3D Energy
		TE 527 3D Energy
		TE 540 3D Energy
		TE 640 3D Energy
		TE 645 3D Energy
		TE 540 3D A8 Energy
		TE 626 3D A8 Energy
		TE 640 3D A8 Energy
	mit Brandschutzbildner	TE 340 3D FR
		TE 540 3D FR
		TE 541 3D FVZ FR
		TE 640 3D FR
		TE 540 3D A8 FR
		TE 640 3D A8 FR

Hinweis
Bei der Bestellung ist der genaue Bandtyp anzugeben.



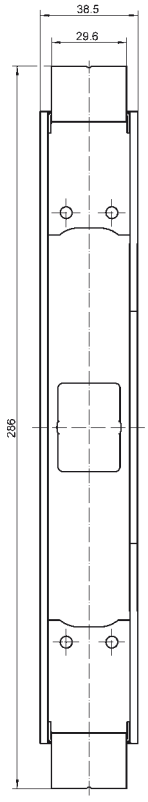

Bsp. TE 540 3D SZ

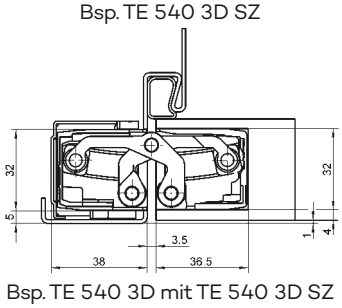

Bsp. TE 540 3D mit TE 540 3D SZ

© SIMONSWERK GMBH HANDBUCH 2022

TECTUS®



Aufnahmeelement TEG 310 2D SZ

für Ganzglastüren an Stahlzargen

Aufnahmeelement		Stahlzarge

Oberfläche
verzinkt (010)

Kombination

Türband	TEG 310 2D 60
	TEG 310 2D 80
	TEG 415 2D

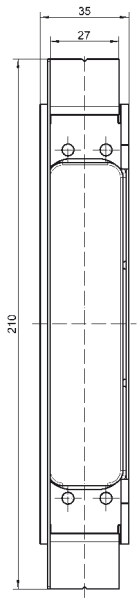

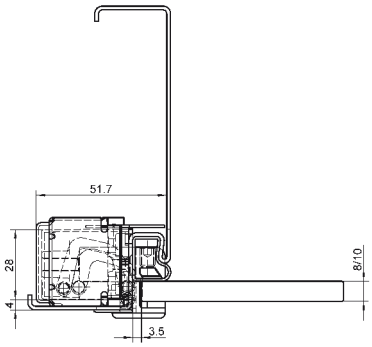

Mehr Infos

© SIMONSWERK GMBH HANDBUCH 2022

TECTUS®

Aufnahmeelement TE ... 3D ST

für Stahltüren

Aufnahmeelement		Stahltür
Oberfläche		
verzinkt (010)		
Kombination		
Türband		TE 240 3D
		TE 340 3D
		TE 526 3D
		TE 527 3D
		TE 540 3D
		TE 541 3D FVZ
		TE 640 3D
		TE 645 3D
		TE 540 3D A8
		TE 640 3D A8
	mit Energieübertragung	TE 240 3D Energy
		TE 340 3D Energy
		TE 526 3D Energy
		TE 527 3D Energy
		TE 540 3D Energy
		TE 640 3D Energy
		TE 540 3D A8 Energy
		TE 626 3D A8 Energy
		TE 640 3D A8 Energy
	mit Brandschutzbildner	TE 340 3D FR
		TE 540 3D FR
		TE 541 3D FVZ FR
		TE 640 3D FR
		TE 540 3D A8 FR
		TE 640 3D A8 FR

Hinweis
Bei der Bestellung ist der genaue Bandtyp anzugeben.



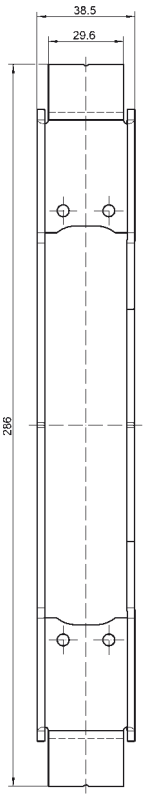

Bsp. TE 540 3D ST

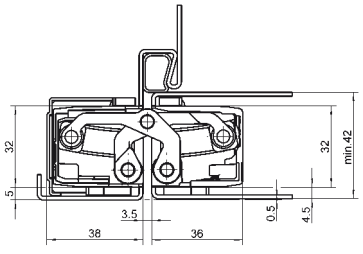

Bsp. TE 540 3D mit TE 540 3D ST

© SIMONSWERK GMBH HANDBUCH 2022



© SIMONSWERK GMBH **HANDBUCH 2022**

KEEP CLOSED

Das Schließsystem für Ganzglas- und Holztüren
Die innovative, stromlose magnetische Schließung KEEP CLOSED bietet eine intelligente Alternative zu herkömmlichen Schließsystemen. Das Beschlagssystem – bestehend aus Schließmagnet, Magnetplatte und passender Griffvariante – überzeugt mit reduziertem Design und herausragendem Bedienkomfort.

© SIMONSWERK GMBH **HANDBUCH 2022**

Nutzen Sie unseren Produktselektor unter: www.simonswerk.com
Hier finden Sie detailgenaue und präzise Produktbeschreibungen, die Ihnen als Verarbeiter, Handelspartner und Planer die Entscheidung für passende Bandsysteme erleichtern.

© SIMONSWERK GMBH **HANDBUCH 2022**

KEEP CLOSED

Index				Seite
KEEP CLOSED	Griff		KCH 1200	70
			KCH 1700	71
	Schließmagnet		KCM 50	72
			KCM 50/50	73
	Magnetplatte		KCM 50/G	74
			KCM 50/H	75
			KCM 50/H FZ	76
Zubehör			Klebeset KCM	77
			Reinigungstuch	77
			Standflügelverriegelung KCM 01	78
Aufnahmeelement	Futterzarge	Befestigungsplatte	KCM 50 FZ	79
Technische Informationen				511

© SIMONSWERK GMBH **HANDBUCH 2022**

KEEP CLOSED

KCH 1200

Griff für Ganzglas- und Holztüren

Griff



Produktmerkmale

- für Ganzglas- und Holztüren
- ohne Bohrung im Türblatt
- selbstklebende Befestigung

Technische Daten

Gesamtlänge	200,0 mm
Breite	30,0 mm
Tiefe	35,0 mm

Oberfläche

Edelstahl-Effekt (130)

Kombination

magnetische Schließung	KCM 50
	KCM 50/50
	KCM 50/G
	KCM 50/H
	KCM 50/H FZ

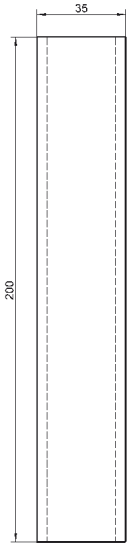

Hinweis

Besonders geeignet für den Einsatz an Ganzglastüren in Kombination mit TEG 310 2D und TEG 415 2D.
Garnitur bestehend aus 2 Griffen.
Ein Klebeband zur dauerhaften Fixierung ist werkseitig aufgebracht.
Im Lieferumfang ist eine Positionierschablone enthalten.

Mehr Infos

© SIMONSWERK GMBH **HANDBUCH 2022**

KEEP CLOSED



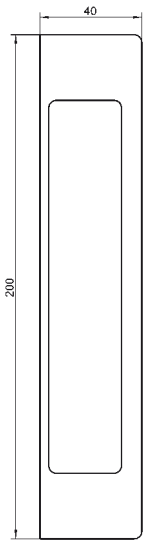

KCH 1700

Griff für Ganzglas- und Holztüren

Griff

Produktmerkmale

- für Ganzglas- und Holztüren
- ohne Bohrung im Türblatt
- selbstklebende Befestigung

Technische Daten

Gesamtlänge	200,0 mm
Breite	26,0 mm
Höhe	40,0 mm

Oberfläche

Edelstahl-Effekt (130), RAL 9016 Verkehrsweiß matt (057), Reingrau matt/NCS S 8000-N (301), RAL 9005 Schwarz matt (107), F1-farbig (124)

Kombination

magnetische Schließung	KCM 50
	KCM 50/50
	KCM 50/G
	KCM 50/H
	KCM 50/H FZ

Hinweis

Besonders geeignet für den Einsatz an Ganzglastüren in Kombination mit TEG 310 2D und TEG 415 2D.
Garnitur bestehend aus 2 Griffen.
Ein Klebeband zur dauerhaften Fixierung ist werkseitig aufgebracht.
Im Lieferumfang ist eine Positionierschablone enthalten.

Mehr Infos

© SIMONSWERK GMBH **HANDBUCH 2022**

KEEP CLOSED

KCM 50

Schließmagnet für eine kontakt- und geräuschlose Schließung von Ganzglas- und Holztüren

magnetische Schließung		**Schließmagnet**



Produktmerkmale

- stufenlos einstellbare Haltekraft bis 50 N
- für die Verwendung in Holz,- Stahl- und Aluminiumzargen

Technische Daten

Gesamtlänge	195,0 mm
Breite	13,0 mm
Fräserdurchmesser	12,0 mm

Oberfläche

Edelstahl-Effekt (130)

Kombination

Aufnahmeelement	Futterzarge	KCM 50 FZ
magnetische Schließung		KCM 50/G
		KCM 50/H
		KCM 50/H FZ
Griff		KCH 1200
		KCH 1700

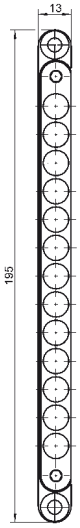

Anschlagtechnik

Lehre		Universalfräsrahmen
Stufe 1	Schablone	Nr. 5 251148 5
Stufe 2	Schablone	Nr. 5 251149 5

siehe Kapitel Anwendungstechnik, Seite 425

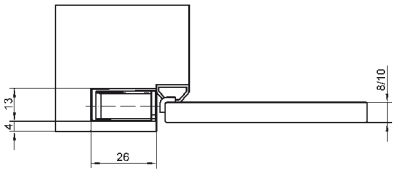

Mehr Infos

© SIMONSWERK GMBH HANDBUCH 2022

KEEP CLOSED



KCM 50/50

zwei aufeinander abgestimmte Schließmagnete für eine erhöhte kontakt- und geräuschlose Schließung von Holztüren

magnetische Schließung		Schließmagnet

Produktmerkmale

- erhöhte Schließkraft ermöglicht größere Abstände der beiden Magnete zueinander
- stufenlos einstellbare Haltekraft bis 120 N
- für die Verwendung in Holz,- Stahl- und Aluminiumzargen

Technische Daten

Gesamtlänge	195,0 mm
Breite	13,0 mm
Fräserdurchmesser	12,0 mm

Oberfläche

Edelstahl-Effekt (130)

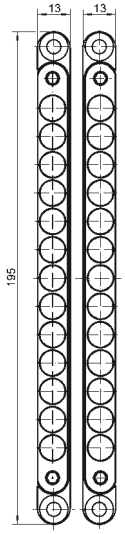

Kombination

Aufnahmeelement	Futterzarge	KCM 50 FZ
Griff		KCH 1200
		KCH 1700

Anschlagtechnik

Lehre		Universalfräsrahmen
Stufe 1	Schablone	Nr. 5 251148 5
Stufe 2	Schablone	Nr. 5 251149 5

siehe Kapitel Anwendungstechnik, Seite 425

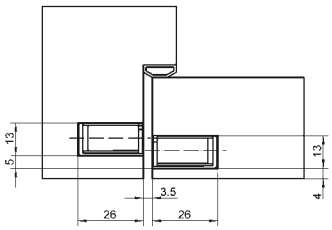

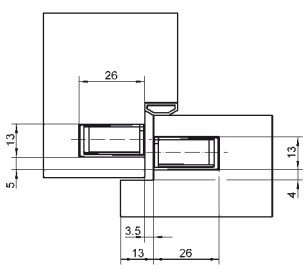

Hinweis

Die versetzte Anordnung der Magnete sorgt für den nötigen Dichtungsandruck der Tür.

Mehr Infos

© SIMONSWERK GMBH HANDBUCH 2022

KEEP CLOSED

KCM 50/G

Magnetplatte für 8 mm und 10 mm Ganzglastüren

magnetische Schließung	Magnetplatte

Oberfläche
Edelstahl matt (040)

Kombination

magnetische Schließung	KCM 50
Griff	KCH 1200
	KCH 1700
Zubehör	Klebeset KCM



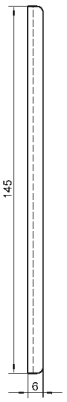

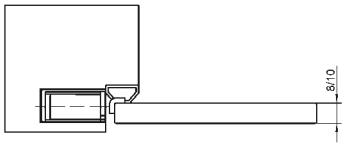

Mehr Infos

© SIMONSWERK GMBH HANDBUCH 2022

KEEP CLOSED



KCM 50/H

Magnetplatte für gefälzte und ungefälzte Holztüren an Blockzargen

magnetische Schließung	Blockzarge	Magnetplatte

Oberfläche
Edelstahl matt (040)

Kombination

magnetische Schließung	KCM 50
Griff	KCH 1200
	KCH 1700

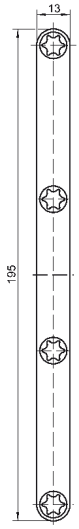

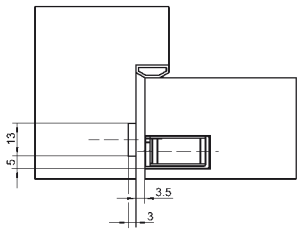

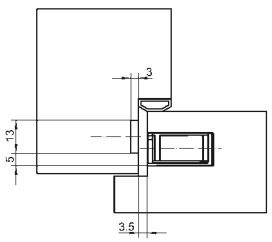

Mehr Infos

© SIMONSWERK GMBH **HANDBUCH 2022**

KEEP CLOSED

KCM 50/H FZ

Magnetplatte für gefälzte und ungefälzte Holztüren an Blockzargen

magnetische Schließung | **Futterzarge** | **Magnetplatte**



Produktmerkmale

- stufenlose Einstellung für unterschiedliche Futterzargenkonstruktionen

Oberfläche

Edelstahl matt (040)

Kombination

magnetische Schließung	KCM 50
Griff	KCH 1200
	KCH 1700

Hinweis

Es ist eine ausreichende mechanische Befestigung vorzusehen, um einen Verzug der Zarge durch die Magnetkraft zu verhindern.

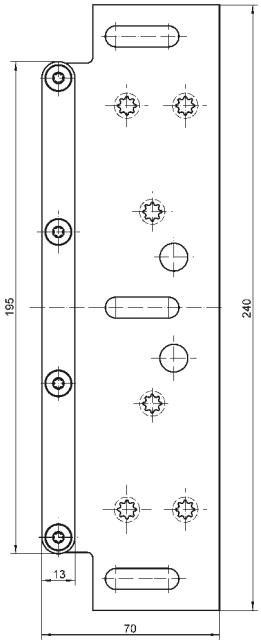

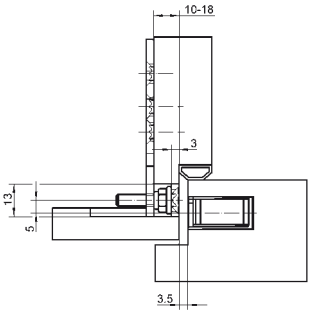

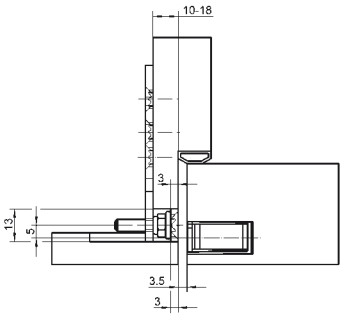

Mehr Infos

© SIMONSWERK GMBH **HANDBUCH 2022**

KEEP CLOSED





Klebeset KCM

zur Befestigung von KCM 50/G

Zubehör

Kombination

magnetische Schließung	KCM 50/G

Hinweis

Die Klebstoffmenge ist ausreichend für mindestens 10 Magnetplatten.

Mehr Infos



Reinigungstuch

zur Reinigung von Klebe- und Klemmflächen

Zubehör

Kombination

Türband	TEG 310 2D 60 TEG 310 2D 80 TEG 415 2D
magnetische Schließung	KCM 50/G

Mehr Infos

© SIMONSWERK GMBH HANDBUCH 2022

KEEP CLOSED

KCM 01

Standflügelverrieglung für Ganzglastüren mit Bodenhülse und Anschlag im Gehflügel

Zubehör

Produktmerkmale

- für ESG Glasstärken 8 – 10mm
- Klemmbeschlag, ohne Glasbohrung

Technische Daten

Gesamtlänge	50,0 mm
Breite	50,0 mm

Oberfläche
Edelstahl Look (126), RAL 9005 Schwarz matt (107)

Hinweis
DIN Richtung berücksichtigen.



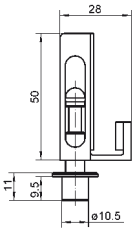

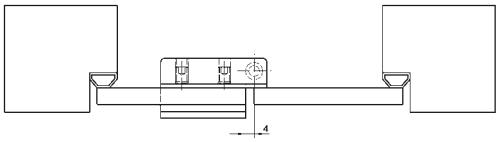

Mehr Infos

© SIMONSWERK GMBH HANDBUCH 2022

KEEP CLOSED

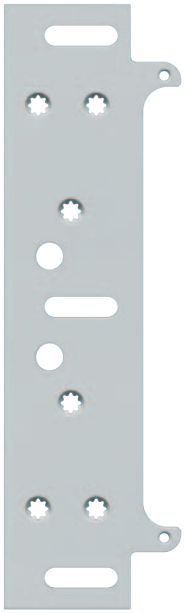

KCM 50 FZ

Befestigungsplatte für Ganzglastüren an Futterzargen

Aufnahmeelement

Oberfläche
verzinkt (010)

Kombination

magnetische Schließung	KCM 50
	KCM 50/50

Hinweis
Es ist eine ausreichende mechanische Befestigung vorzusehen, um einen Verzug der Zarge durch die Magnetkraft zu verhindern.

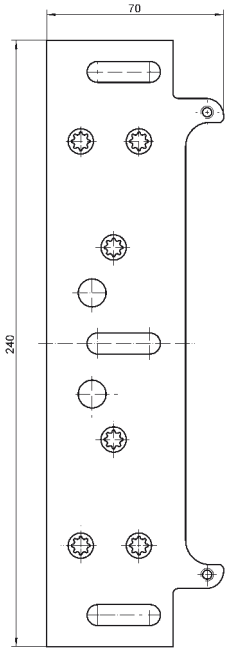

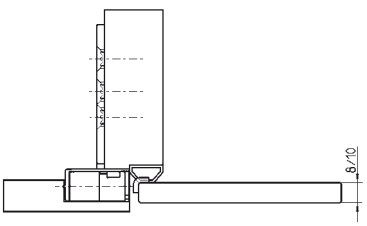

Mehr Infos

© SIMONSWERK GMBH HANDBUCH 2022



© SIMONSWERK GMBH **HANDBUCH 2022**

VARIANT® VX

Das universelle Bandsystem für Objekttüren
Das Bandprogramm VARIANT VX bildet eine zuverlässige Einheit aus Band, Aufnahmeelement und Abdeckung.

© SIMONSWERK GMBH **HANDBUCH 2022**

Nutzen Sie unseren Produktselektor unter: www.simonswerk.com
Hier finden Sie detailgenaue und präzise Produktbeschreibungen, die Ihnen als Verarbeiter, Handelspartner und Planer die Entscheidung für passende Bandsysteme erleichtern.

© SIMONSWERK GMBH **HANDBUCH 2022**

VARIANT® VX

Index

				Seite
VARIANT VX	gefälzt	bis 100 kg	VX 7939/100	86
			VX 7939/100 FD	87
			VX 8939/160	88
		bis 120 kg	VX 7939/120	89
		bis 160 kg	VX 7939/160 Planum	90
			VX 7939/160 FD Planum	91
			VX 7939/160-4 Bronze	92
			VX 7939/160-4 Bronze FD	93
			VX 7939/160 18-3	94
			VX 7939/160 18-3 FD	95
		bis 200 kg	VX 7939/160	96
			VX 7939/160 FD	97
			VX 7939/160-4 FD 18/5	98
			VX 7939/160 S	99
			VX 7939/160 FD S	100
			VX 7939/160 S WK MSTS	101
			VX 7939/160 FD S WK MSTS	102
		bis 300 kg	VX 7939/160-4	103
			VX 7939/160-4 FD	104
			VX 7939/160-4 FD 18/12	105
		bis 400 kg	VX 7939/160-4 VBRplus	106
			VX 7939/160-4 FD VBRplus	107
	gefälzt-flächenbündig	bis 80 kg	VX 7728/100	108
		bis 100 kg	VX 7728/120	109
			VX 7859/120	110
		bis 120 kg	VX 7728/160	111
			VX 7859/160-4	112
			VX 7859/160-4 FD	113
			VX 7859/160-4 FD 18/12	114
	ungefälzt	bis 100 kg	VX 7720/100	115
			VX 7729/100	116
			VX 8849/160	117
		bis 120 kg	VX 7729/120	118
		bis 160 kg	VX 7729/160 Planum	119
			VX 7729/160-4 Bronze	120
			VX 7729/160-4 HA Set	121
			VX 7729/160 18-3	122
		bis 200 kg	VX 7729/160	123
		bis 300 kg	VX 7729/160-4	124
		bis 400 kg	VX 7729/160-4 VBRplus	125
VARIANT Klemmschutz	gefälzt	bis 120 kg	VX 7099 Klemmschutz	126
VARIANT Care	ungefälzt	bis 100 kg	VX 7749/160-4 Care	127

→

© SIMONSWERK GMBH **HANDBUCH 2022**

Nutzen Sie unseren Produktselektor unter: www.simonswerk.com
Hier finden Sie detailgenaue und präzise Produktbeschreibungen, die Ihnen als Verarbeiter, Handelspartner und Planer die Entscheidung für passende Bandsysteme erleichtern.

© SIMONSWERK GMBH **HANDBUCH 2022**

VARIANT® VX

Index

			Seite
Aufnahmeelement	Blockzarge	VX 2501 3D N	128
		VX 7501 3D	129
		VX 7531 3D	130
	Futterzarge	VX 2502 3D N	131
		VX 7502 3D	132
		VX 7532 3D	133
	Blendrahmen	VX 2505 3D N	134
		VX 7505 3D	135
		VX 7535 3D	136
	Stahlzarge	VX 2511 3D	137
		VX 7511 3D	138
		VX 7512 3D	139
	Aluminiumzarge	VX 7521 3D	140
Abdeckung Serie VX 25..	Abdeckwinkel	Serie VX 2560 N	141
		Serie VX 2570 N	142
	Abdeckplatte	VX 2580 N	143
		VX 2590 N	144
Abdeckung Serie VX 75..	Abdeckwinkel	Serie VX 7560	145
		Serie VX 7561	146
		Serie VX 7570	147
		VX 7571 KK	148
	Abdeckplatte	VX 7580	149
		VX 7581	150
		VX 7590	151
		VX 7591	152
Zubehör		Stift VX/VN 160 MSTS RC	153
		Dichtung DS 7411	153
Technische Informationen			511

© SIMONSWERK GMBH **HANDBUCH 2022**

VARIANT® VX

VX 7939/100

für gefälzte Objekttüren

Türband	gefälzt	bis 100 kg



Produktmerkmale

- für gefälzte Objekttüren
- für Holz-, Stahl- und Aluminiumzargen
- für 3D verstellbare Aufnahmeelemente VARIANT VX
- innenliegender, verdrehsicherer Schraubstift
- verdeckt liegende, wartungsfreie Axial-Radial-Gleitlager

Technische Daten

Belastungswert	i zwei Bänder pro Flügel (1x2 m)	100,0 kg
Rollenlänge		95,0 mm
Rollendurchmesser		20,0 mm
Stiftdurchmesser		10,0 mm
Materialstärke		3,5 mm
Fräserdurchmesser		24,0 mm
Schrauben		5,0x50,0 mm (alternativ 4,5x50,0 mm)

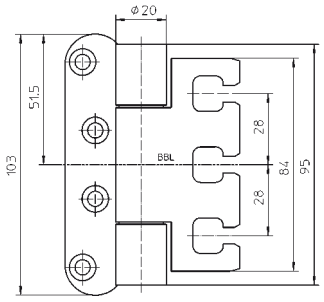

Oberfläche

verzinkt (010), matt vernickelt/F2 (018), matt verchromt/F1 (037), poliert vermessingt (030), Edelstahl matt (040), Edelstahl poliert (042), Farbig kunststoffbeschichtet (079), weitere Oberflächen auf Anfrage

Kombination

Aufnahmeelement	Blockzarge	VX 2501 3D N
		VX 7501 3D
	Futterzarge	VX 2502 3D N
		VX 7502 3D
	Blendrahmen	VX 2505 3D N
		VX 7505 3D
	Stahlzarge	VX 2511 3D
	Aluminiumzarge	VX 7521 3D

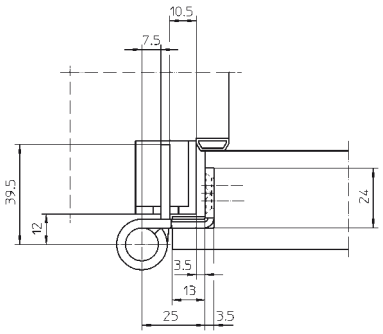

Anschlagtechnik

Lehre	Universalfräsrahmen
Schablone	Nr. 5 250563 5

siehe Kapitel Anwendungstechnik, Seite 425

Funktionsbereich

Feuerschutz, Rauchschutz

Hinweis

i Der o.g. Belastungswert bezieht sich auf zwei Bänder pro Flügel (1x2 m).
Dabei sind auch die Belastungswerte des jeweils kombinierten Aufnahmeelements zu berücksichtigen.
Ausführliche Angaben dazu finden Sie im Kapitel Technische Informationen.
Ausführung mit Stiftsicherung (MSTS) lieferbar.

Klassifizierungsschlüssel

4	7	5	1*1	1	—*2	1	12

*1 Die Prüfung von Funktionstüren erfolgt immer am kompletten Türelement.
*2 in Abhängigkeit der Oberflächenausführung

Prüfzeichen Funktionsbereich

Mehr Infos

© SIMONSWERK GMBH HANDBUCH 2022

VARIANT® VX



VX 7939/100 FD

für gefälzte Schallschutztüren mit Flügeldichtung

Türband	gefälzt	bis 100 kg

Produktmerkmale

- für gefälzte Schallschutztüren
- mit Aufnahmenut für durchgehende Flügeldichtung
- für Holz-, Stahl- und Aluminiumzargen
- für 3D verstellbare Aufnahmeelemente VARIANT VX
- innenliegender, verdrehsicherer Schraubstift
- verdeckt liegende, wartungsfreie Axial-Radial-Gleitlager

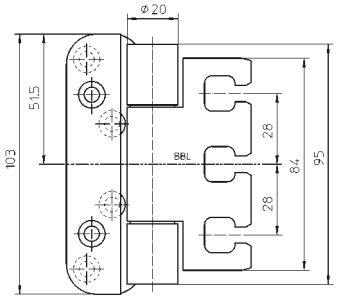

Technische Daten

Belastungswert	i zwei Bänder pro Flügel (1x2 m)	100,0 kg
Rollenlänge		95,0 mm
Rollendurchmesser		20,0 mm
Stiftdurchmesser		10,0 mm
Materialstärke		3,5 mm
Fräserdurchmesser		24,0 mm
Schrauben		5,0x50,0 mm (alternativ 4,5x50,0 mm)
Schrauben für Abdeckplatte		3,0x25,0 mm

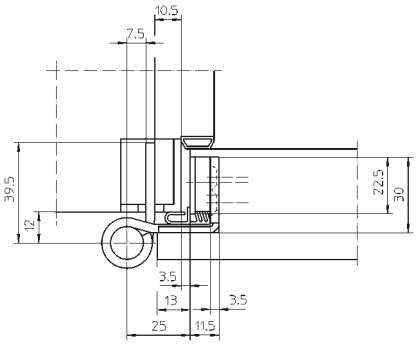

Oberfläche

matt vernickelt/F2 (018), Edelstahl matt (040), weitere Oberflächen auf Anfrage

Kombination

Aufnahmeelement	Blockzarge	VX 2501 3D N VX 7501 3D
	Futterzarge	VX 2502 3D N VX 7502 3D
	Blendrahmen	VX 2505 3D N VX 7505 3D
	Stahlzarge	VX 2511 3D
	Aluminiumzarge	VX 7521 3D

Anschlagtechnik

Lehre	Universalfräsrahmen
Schablone	Nr. 5 250571 5

siehe Kapitel Anwendungstechnik, Seite 425

Funktionsbereich

Feuerschutz, Rauchschutz, Schallschutz

Hinweis

i Der o.g. Belastungswert bezieht sich auf zwei Bänder pro Flügel (1x2 m).
Dabei sind auch die Belastungswerte des jeweils kombinierten Aufnahmeelements zu berücksichtigen.
Ausführliche Angaben dazu finden Sie im Kapitel Technische Informationen.
Ausführung mit Stiftsicherung (MSTS) lieferbar.

Klassifizierungsschlüssel

4	7	5	1*1	1	—*2	1	12

*1 Die Prüfung von Funktionstüren erfolgt immer am kompletten Türelement.
*2 in Abhängigkeit der Oberflächenausführung

© SIMONSWERK GMBH HANDBUCH 2022

Mehr Infos

Prüfzeichen

Funktionsbereich

VARIANT® VX

VX 8939/160

für gefälzte Türen an Stahlzargen mit Aufnahme V 8600 oder V 8610 und Flügelfräsung VX

Türband	gefälzt	bis 100 kg



Produktmerkmale

- für gefälzte Objekttüren
- für Stahlzargen
- für Aufnahmeelemente VARIANT V
- innenliegender, verdrehsicherer Schraubstift
- verdeckt liegende, wartungsfreie Axial-Radial-Gleitlager

Technische Daten

Belastungswert	i zwei Bänder pro Flügel (1x2 m)	100,0 kg
Rollenlänge		160,0 mm
Rollendurchmesser		22,5 mm
Stiftdurchmesser		10,0 mm
Materialstärke		3,5 mm
Fräserdurchmesser		24,0 mm
Schrauben		5,0x50,0 mm (alternativ 4,5x50,0 mm)

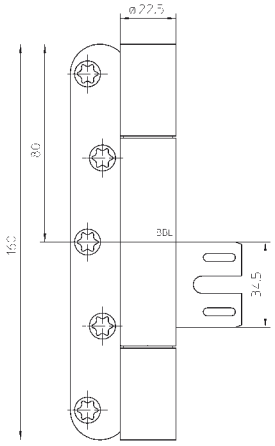

Oberfläche

Edelstahl matt (040), weitere Oberflächen auf Anfrage

Kombination

Aufnahmeelement	Stahlzarge	V 8600
		V 8610

siehe Kapitel VARIANT V, Seite 239

Anschlagtechnik

Lehre	Universalfräsrahmen
Schablone	Nr. 5 250560 5

siehe Kapitel Anwendungstechnik, Seite 425

Funktionsbereich

Feuerschutz, Rauchschutz

Hinweis

i Der o.g. Belastungswert bezieht sich auf zwei Bänder pro Flügel (1x2 m).
Dabei sind auch die Belastungswerte des jeweils kombinierten Aufnahmeelements zu berücksichtigen.
Ausführliche Angaben dazu finden Sie im Kapitel Technische Informationen.
DIN Richtung berücksichtigen.

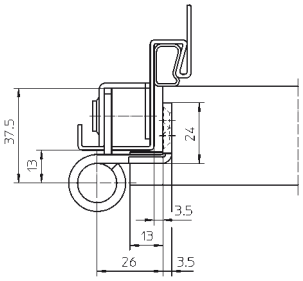

Funktionsbereich

Mehr Infos

© SIMONSWERK GMBH HANDBUCH 2022

VARIANT® VX

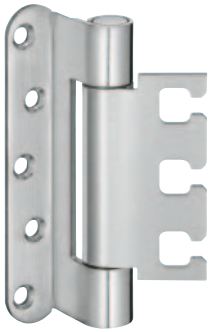

VX 7939/120

für gefälzte Objekttüren

Türband	gefälzt	bis 120 kg

Produktmerkmale

- für gefälzte Objekttüren
- für Holz-, Stahl- und Aluminiumzargen
- für 3D verstellbare Aufnahmeelemente VARIANT VX
- innenliegender, verdrehsicherer Schraubstift
- verdeckt liegende, wartungsfreie Axial-Radial-Gleitlager

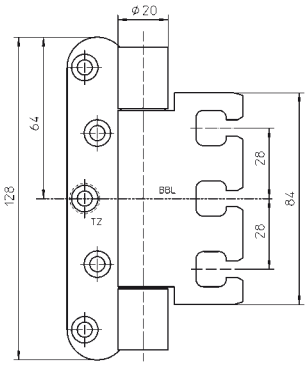

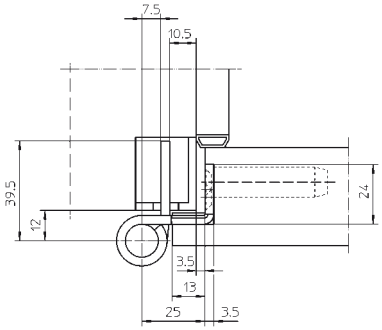

Technische Daten

Belastungswert	zwei Bänder pro Flügel (1x2 m)	120,0 kg
Rollenlänge		120,0 mm
Rollendurchmesser		20,0 mm
Stiftdurchmesser		10,0 mm
Materialstärke		3,5 mm
Fräserdurchmesser		24,0 mm
Schrauben		5,0x50,0 mm (alternativ 4,5x50,0 mm)

Oberfläche

matt vernickelt/F2 (018), matt verchromt/F1 (037), poliert vermessingt (030), Edelstahl matt (040), Edelstahl poliert (042), RAL 9005 Schwarz matt (107), weitere Oberflächen auf Anfrage

Kombination

Aufnahmeelement	Blockzarge	VX 2501 3D N VX 7501 3D
	Futterzarge	VX 2502 3D N VX 7502 3D
	Blendrahmen	VX 2505 3D N VX 7505 3D
	Stahlzarge	VX 2511 3D VX 7511 3D, VX 7512 3D
	Aluminiumzarge	VX 7521 3D

Anschlagtechnik

Lehre	Universalfräsrahmen
Schablone	Nr. 5 250564 5

siehe Kapitel Anwendungstechnik, Seite 425

Funktionsbereich

Feuerschutz, Rauchschutz

Hinweis

Der o.g. Belastungswert bezieht sich auf zwei Bänder pro Flügel (1x2 m).
Dabei sind auch die Belastungswerte des jeweils kombinierten Aufnahmeelements zu berücksichtigen.
Ausführliche Angaben dazu finden Sie im Kapitel Technische Informationen.
Ausführung mit Stiftsicherung (MSTS) lieferbar.

Klassifizierungsschlüssel

4	7	6	1*1	1	—*2	1	13

*1 Die Prüfung von Funktionstüren erfolgt immer am kompletten Türelement.
*2 in Abhängigkeit der Oberflächenausführung

Mehr Infos

Prüfzeichen

Funktionsbereich

© SIMONSWERK GMBH HANDBUCH 2022

VARIANT® VX

VX 7939/160 Planum

für gefälzte Objekttüren mit filigraner Bandrolle

Türband	gefälzt	bis 160 kg

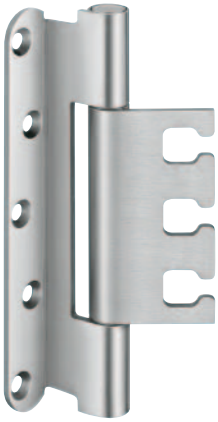

Produktmerkmale

- mit reduzierter, filigraner Bandrolle
- integrierte Stiftsicherung
- für gefälzte Objekttüren
- für Holz-, Stahl- und Aluminiumzargen
- für 3D verstellbare Aufnahmeelemente VARIANT VX
- verdeckt liegende, wartungsfreie Axial-Radial-Gleitlager

Technische Daten

Belastungswert	i zwei Bänder pro Flügel (1x2 m)	160,0 kg
Rollenlänge		160,0 mm
Rollendurchmesser		15,0 mm
Materialstärke		3,0 mm
Fräserdurchmesser		24,0 mm
Schrauben		5,0x50,0 mm (alternativ 4,5x50,0 mm)

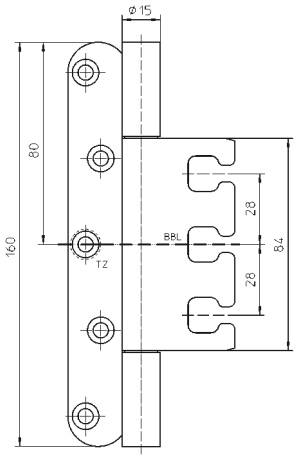

Oberfläche

matt verchromt/F1 (037), poliert vermessingt (030), Edelstahl matt (040), weitere Oberflächen auf Anfrage

Kombination

Aufnahmeelement	Blockzarge	VX 2501 3D N, VX 7501 3D
	Futterzarge	VX 2502 3D N
		VX 7502 3D
	Blendrahmen	VX 2505 3D N
		VX 7505 3D
	Stahlzarge	VX 2511 3D
		VX 7511 3D, VX 7512 3D
	Aluminiumzarge	VX 7521 3D

Anschlagtechnik

Lehre	Universalfräsrahmen
Schablone	Nr. 5 250560 5

siehe Kapitel Anwendungstechnik, Seite 425

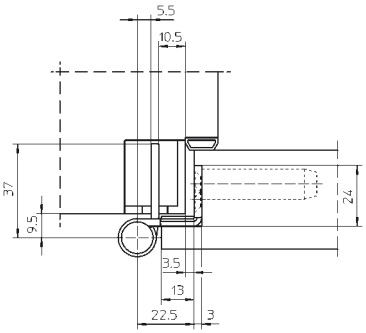

Funktionsbereich

Feuerschutz, Rauchschutz

Hinweis

i Der o.g. Belastungswert bezieht sich auf zwei Bänder pro Flügel (1x2 m). Dabei sind auch die Belastungswerte des jeweils kombinierten Aufnahmeelements zu berücksichtigen. Ausführliche Angaben dazu finden Sie im Kapitel Technische Informationen.
Die im Durchmesser reduzierte, filigrane Bandrolle eignet sich im Besonderen für den Einsatz an hochwertigen Türen mit schmalen, zurückgenommenen Zargenansichten.

Klassifizierungsschlüssel

4	7	5	1*1	1	—*2	1	12*3

*1 Die Prüfung von Funktionstüren erfolgt immer am kompletten Türelement.
*2 in Abhängigkeit der Oberflächenausführung
*3 Die Dauerfunktionsprüfung wurde mit einem Gewicht von 160 kg absolviert.

Prüfzeichen Funktionsbereich

Mehr Infos

© SIMONSWERK GMBH HANDBUCH 2022

VARIANT® VX



VX 7939/160 FD Planum

für gefälzte Schallschutztüren mit Flügeldichtung, mit filigraner Bandrolle

Türband	gefälzt	bis 160 kg

Produktmerkmale

- mit reduzierter, filigraner Bandrolle
- integrierte Stiftsicherung
- für gefälzte Schallschutztüren
- mit Aufnahmenut für durchgehende Flügeldichtung
- für Holz-, Stahl- und Aluminiumzargen
- für 3D verstellbare Aufnahmeelemente VARIANT VX
- verdeckt liegende, wartungsfreie Axial-Radial-Gleitlager

Technische Daten

Belastungswert	i zwei Bänder pro Flügel (1x2 m)	160,0 kg
Rollenlänge		160,0 mm
Rollendurchmesser		15,0 mm
Materialstärke		3,0 mm
Fräserdurchmesser		24,0 mm
Schrauben		5,0x50,0 mm (alternativ 4,5x50,0 mm)

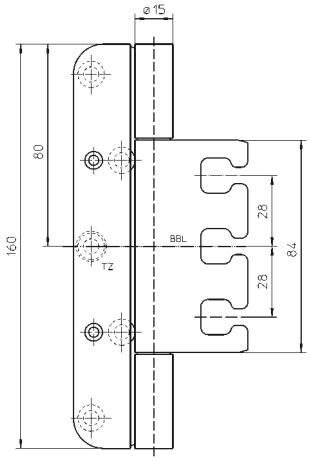

Oberfläche

Edelstahl matt (040), weitere Oberflächen auf Anfrage

Kombination

Aufnahmeelement	Blockzarge	VX 2501 3D N VX 7501 3D
	Futterzarge	VX 2502 3D N VX 7502 3D
	Blendrahmen	VX 2505 3D N VX 7505 3D
	Stahlzarge	VX 2511 3D VX 7511 3D, VX 7512 3D
	Aluminiumzarge	VX 7521 3D

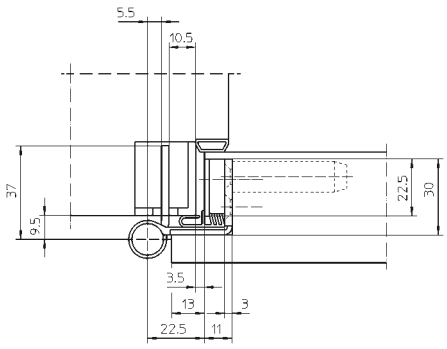

Anschlagtechnik

Lehre	Universalfräsrahmen
Schablone	Nr. 5 250572 5

siehe Kapitel Anwendungstechnik, Seite 425

Funktionsbereich

Feuerschutz, Rauchschutz, Schallschutz

Hinweis

i Der o.g. Belastungswert bezieht sich auf zwei Bänder pro Flügel (1x2 m). Dabei sind auch die Belastungswerte des jeweils kombinierten Aufnahmeelements zu berücksichtigen. Ausführliche Angaben dazu finden Sie im Kapitel Technische Informationen.

Die im Durchmesser reduzierte, filigrane Bandrolle eignet sich im Besonderen für den Einsatz an hochwertigen Türen mit schmalen, zurückgenommenen Zargenansichten.

Klassifizierungsschlüssel

4	7	5	1*1	1	—*2	1	12*3

*1 Die Prüfung von Funktionstüren erfolgt immer am kompletten Türelement.

*2 in Abhängigkeit der Oberflächenausführung

*3 Die Dauerfunktionsprüfung wurde mit einem Gewicht von 160 kg absolviert.

Mehr Infos

Prüfzeichen

Funktionsbereich

© SIMONSWERK GMBH HANDBUCH 2022

VARIANT® VX

VX 7939/160-4 Bronze

für gefälzte Objekttüren

Türband aus Bronze	gefälzt	bis 160 kg

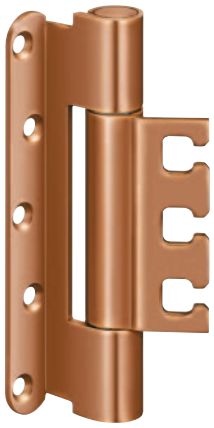

Produktmerkmale

- Material Bronze
- für gefälzte Objekttüren
- für Holz-, Stahl- und Aluminiumzargen
- für 3D verstellbare Aufnahmeelemente VARIANT VX
- innenliegender, verdrehsicherer Schraubstift
- verdeckt liegende, wartungsfreie Axial-Radial-Gleitlager

Technische Daten

Belastungswert	i zwei Bänder pro Flügel (1x2 m)	160,0 kg
Rollenlänge		160,0 mm
Rollendurchmesser		22,5 mm
Stiftdurchmesser		10,0 mm
Materialstärke		4,0 mm
Fräserdurchmesser		24,0 mm
Schrauben		6,0x50,0 mm

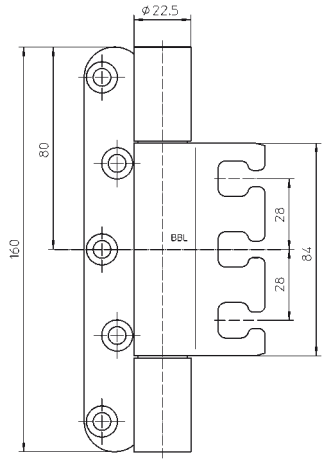

Oberfläche

Bronze hell patiniert (163)

Kombination

Aufnahmeelement	Blockzarge	VX 2501 3D N
	Futterzarge	VX 2502 3D N
	Blendrahmen	VX 2505 3D N
	Stahlzarge	VX 2511 3D
		VX 7511 3D
		VX 7512 3D
	Aluminiumzarge	VX 7521 3D

Anschlagtechnik

Lehre	Universalfräsrahmen
Schablone	Nr. 5 250560 5

siehe Kapitel Anwendungstechnik, Seite 425

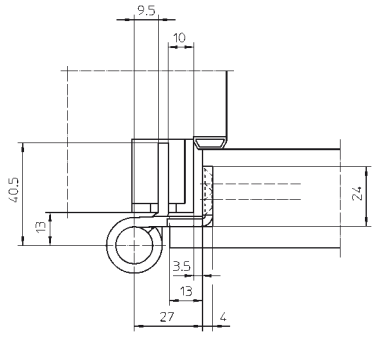

Funktionsbereich

Feuerschutz, Rauchschutz

Hinweis

i Der o.g. Belastungswert bezieht sich auf zwei Bänder pro Flügel (1x2 m).
Dabei sind auch die Belastungswerte des jeweils kombinierten Aufnahmeelements zu berücksichtigen.
Ausführliche Angaben dazu finden Sie im Kapitel Technische Informationen.
Im Lieferumfang sind farblich abgestimmte Schrauben 6,0x50,0 mm enthalten.
Bandsysteme aus dem Material Bronze dunkeln beim Gebrauch und unter Umwelteinflüssen nach.
Die variierenden Farbtöne begründen keine Qualitätsmängel, sondern weisen auf den natürlichen Änderungsprozess des Werkstoffs Bronze hin.

Klassifizierungsschlüssel

4	7	7	1*1	1	4	1	14

*1 Die Prüfung von Funktionstüren erfolgt immer am kompletten Türelement.

Prüfzeichen Funktionsbereich

Mehr Infos

© SIMONSWERK GMBH HANDBUCH 2022

VARIANT® VX

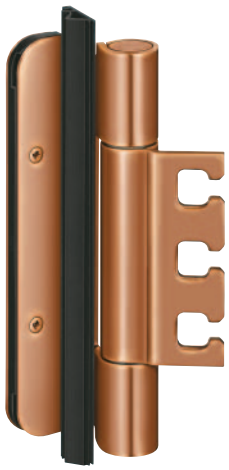

VX 7939/160-4 Bronze FD

für gefälzte Schallschutztüren mit Flügeldichtung

Türband aus Bronze	gefälzt	bis 160 kg

Produktmerkmale

- Material Bronze
- für gefälzte Schallschutztüren
- mit Aufnahmenut für durchgehende Flügeldichtung
- für Holz-, Stahl- und Aluminiumzargen
- für 3D verstellbare Aufnahmeelemente VARIANT VX
- innenliegender, verdrehsicherer Schraubstift
- verdeckt liegende, wartungsfreie Axial-Radial-Gleitlager

Technische Daten

Belastungswert	i zwei Bänder pro Flügel (1x2 m)	160,0 kg
Rollenlänge		160,0 mm
Rollendurchmesser		22,5 mm
Stiftdurchmesser		10,0 mm
Materialstärke		4,0 mm
Fräserdurchmesser		24,0 mm
Schrauben		6,0x50,0 mm
Schrauben für Abdeckplatte		3,0x25,0 mm

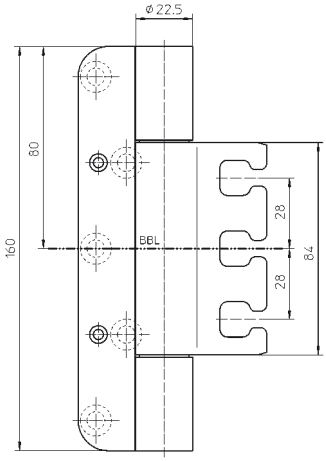

Oberfläche

Bronze hell patiniert (163)

Kombination

Aufnahmeelement	Blockzarge	VX 2501 3D N
	Futterzarge	VX 2502 3D N
	Blendrahmen	VX 2505 3D N
	Stahlzarge	VX 2511 3D
		VX 7511 3D
		VX 7512 3D
	Aluminiumzarge	VX 7521 3D

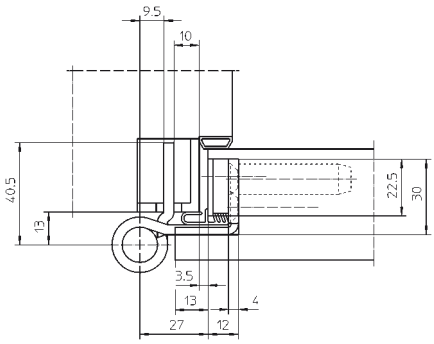

Anschlagtechnik

Lehre	Universalfräsrahmen
Schablone	Nr. 5 250572 5

siehe Kapitel Anwendungstechnik, Seite 425

Funktionsbereich

Feuerschutz, Rauchschutz, Schallschutz

Hinweis

i Der o.g. Belastungswert bezieht sich auf zwei Bänder pro Flügel (1x2 m).
Dabei sind auch die Belastungswerte des jeweils kombinierten Aufnahmeelements zu berücksichtigen.
Ausführliche Angaben dazu finden Sie im Kapitel Technische Informationen.
Im Lieferumfang sind farblich abgestimmte Schrauben 6,0x50,0 mm enthalten.
Bandsysteme aus dem Material Bronze dunkeln beim Gebrauch und unter Umwelteinflüssen nach.
Die variierenden Farbtöne begründen keine Qualitätsmängel, sondern weisen auf den natürlichen Änderungsprozess des Werkstoffs Bronze hin.

Klassifizierungsschlüssel

4	7	7	1*1	1	4	1	14

*1 Die Prüfung von Funktionstüren erfolgt immer am kompletten Türelement.

Mehr Infos

Prüfzeichen

Funktionsbereich

© SIMONSWERK GMBH HANDBUCH 2022

VARIANT® VX

VX 7939/160 18-3

für gefälzte Objekttüren

Türband	gefälzt	bis 160 kg

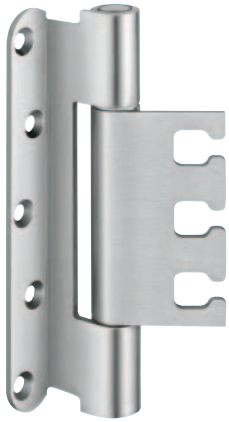

Produktmerkmale

- integrierte Stiftsicherung
- für gefälzte Objekttüren
- für Holz-, Stahl- und Aluminiumzargen
- für 3D verstellbare Aufnahmeelemente VARIANT VX
- verdeckt liegende, wartungsfreie Axial-Radial-Gleitlager

Technische Daten

Belastungswert	i zwei Bänder pro Flügel (1x2 m)	160,0 kg
Rollenlänge		160,0 mm
Rollendurchmesser		18,0 mm
Materialstärke		3,0 mm
Fräserdurchmesser		24,0 mm
Schrauben		5,0x50,0 mm (alternativ 4,5x50,0 mm)

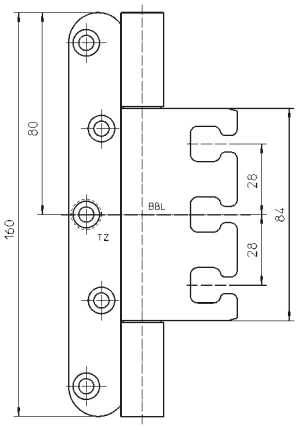

Oberfläche

matt vernickelt/F2 (018), Edelstahl matt (040), RAL 9005 Schwarz matt (107)

Kombination

Aufnahmeelement	Blockzarge	VX 2501 3D N
		VX 7501 3D
	Futterzarge	VX 2502 3D N
		VX 7502 3D
	Blendrahmen	VX 2505 3D N
		VX 7505 3D
	Stahlzarge	VX 2511 3D
		VX 7511 3D
		VX 7512 3D
	Aluminiumzarge	VX 7521 3D

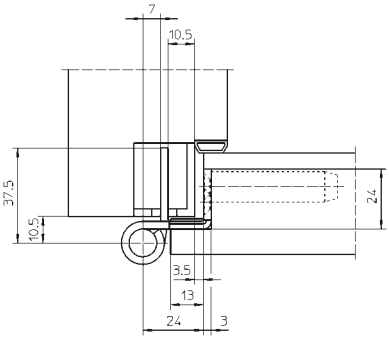

Anschlagtechnik

Lehre	Universalfräsrahmen
Schablone	Nr. 5 250560 5

siehe Kapitel Anwendungstechnik, Seite 425

Funktionsbereich

Feuerschutz, Rauchschutz

Hinweis

i Der o.g. Belastungswert bezieht sich auf zwei Bänder pro Flügel (1x2 m).
Dabei sind auch die Belastungswerte des jeweils kombinierten Aufnahmeelements zu berücksichtigen.
Ausführliche Angaben dazu finden Sie im Kapitel Technische Informationen.

Klassifizierungsschlüssel

4	7	5	1 *1	1	—*2	1	12*3

*1 Die Prüfung von Funktionstüren erfolgt immer am kompletten Türelement.
*2 in Abhängigkeit der Oberflächenausführung
*3 Die Dauerfunktionsprüfung wurde mit einem Gewicht von 160 kg absolviert.

Prüfzeichen Funktionsbereich

Mehr Infos

© SIMONSWERK GMBH HANDBUCH 2022

VARIANT® VX



VX 7939/160 18-3 FD

für gefälzte Schallschutztüren mit Flügeldichtung

Türband	gefälzt	bis 160 kg

Produktmerkmale

- integrierte Stiftsicherung
- für gefälzte Schallschutztüren
- mit Aufnahmenut für durchgehende Flügeldichtung
- für Holz-, Stahl- und Aluminiumzargen
- für 3D verstellbare Aufnahmeelemente VARIANT VX
- verdeckt liegende, wartungsfreie Axial-Radial-Gleitlager

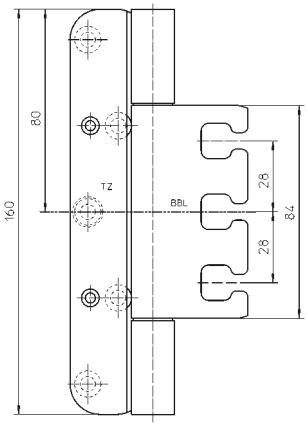

Technische Daten

Belastungswert	i zwei Bänder pro Flügel (1x2 m)	160,0 kg
Rollenlänge		160,0 mm
Rollendurchmesser		18,0 mm
Materialstärke		3,0 mm
Fräserdurchmesser		24,0 mm
Schrauben		5,0x50,0 mm (alternativ 4,5x50,0 mm)
Schrauben für Abdeckplatte		3,0x25,0 mm

Oberfläche

matt vernickelt/F2 (018), Edelstahl matt (040), RAL 9005 Schwarz matt (107)

Kombination

Aufnahmeelement	Blockzarge	VX 2501 3D N VX 7501 3D
	Futterzarge	VX 2502 3D N VX 7502 3D
	Blendrahmen	VX 2505 3D N VX 7505 3D
	Stahlzarge	VX 2511 3D VX 7511 3D, VX 7512 3D
	Aluminiumzarge	VX 7521 3D

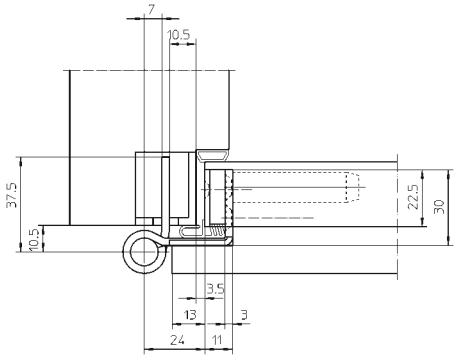

Anschlagtechnik

Lehre	Universalfräsrahmen
Schablone	Nr. 5 250572 5

siehe Kapitel Anwendungstechnik, Seite 425

Funktionsbereich

Feuerschutz, Rauchschutz, Schallschutz

Hinweis

i Der o.g. Belastungswert bezieht sich auf zwei Bänder pro Flügel (1x2 m).
Dabei sind auch die Belastungswerte des jeweils kombinierten Aufnahmeelements zu berücksichtigen.
Ausführliche Angaben dazu finden Sie im Kapitel Technische Informationen.

Klassifizierungsschlüssel

4	7	5	1*1	1	—*2	1	12*3

*1 Die Prüfung von Funktionstüren erfolgt immer am kompletten Türelement.
*2 in Abhängigkeit der Oberflächenausführung
*3 Die Dauerfunktionsprüfung wurde mit einem Gewicht von 160 kg absolviert.

Mehr Infos

Prüfzeichen

Funktionsbereich

© SIMONSWERK GMBH HANDBUCH 2022

VARIANT® VX

VX 7939/160

für gefälzte Objekttüren

Türband	gefälzt	bis 200 kg



Produktmerkmale

- für gefälzte Objekttüren
- für Holz-, Stahl- und Aluminiumzargen
- für 3D verstellbare Aufnahmeelemente VARIANT VX
- innenliegender, verdrehsicherer Schraubstift
- verdeckt liegende, wartungsfreie Axial-Radial-Gleitlager

Technische Daten

Belastungswert	i zwei Bänder pro Flügel (1x2 m)	200,0 kg
Rollenlänge		160,0 mm
Rollendurchmesser		22,5 mm
Stiftdurchmesser		10,0 mm
Materialstärke		3,5 mm
Fräserdurchmesser		24,0 mm
Schrauben		5,0x50,0 mm (alternativ 4,5x50,0 mm)

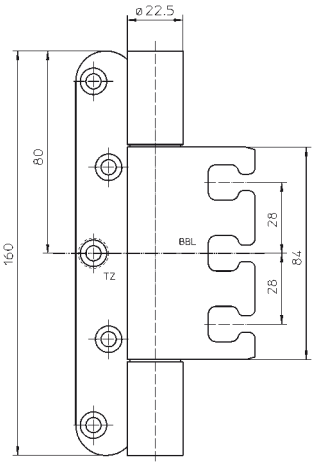

Oberfläche

verzinkt (010), matt vernickelt/F2 (018), matt verchromt/F1 (037), poliert vermessingt (030), Edelstahl matt (040), Edelstahl poliert (042), Bronzefarbig (174), Mittel Bronzefarbig (175), Dunkel Bronzefarbig (176), RAL 9005 Schwarz matt (107), Farbig kunststoffbeschichtet (079), weitere Oberflächen auf Anfrage

Kombination

Aufnahmeelement	Blockzarge	VX 2501 3D N
		VX 7501 3D
	Futterzarge	VX 2502 3D N
		VX 7502 3D
	Blendrahmen	VX 2505 3D N, VX 7505 3D
	Stahlzarge	VX 2511 3D
		VX 7511 3D, VX 7512 3D
	Aluminiumzarge	VX 7521 3D

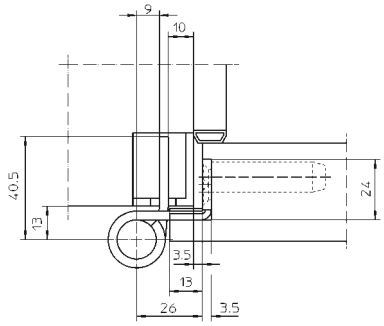

Anschlagtechnik

Lehre	Universalfräsrahmen
Schablone	Nr. 5 250560 5

siehe Kapitel Anwendungstechnik, Seite 425

Funktionsbereich

Feuerschutz, Rauchschutz

Hinweis

i Der o.g. Belastungswert bezieht sich auf zwei Bänder pro Flügel (1x2 m).
Dabei sind auch die Belastungswerte des jeweils kombinierten Aufnahmeelements zu berücksichtigen.
Ausführliche Angaben dazu finden Sie im Kapitel Technische Informationen.
Ausführung mit Stiftsicherung (MSTS) lieferbar.

Klassifizierungsschlüssel

4	7	7	1*1	1	—*2	1	14*3

*1 Die Prüfung von Funktionstüren erfolgt immer am kompletten Türelement.
*2 in Abhängigkeit der Oberflächenausführung
*3 Die Dauerfunktionsprüfung wurde mit einem Gewicht von 200 kg absolviert.

Prüfzeichen Funktionsbereich

Mehr Infos

© SIMONSWERK GMBH HANDBUCH 2022

VARIANT® VX



VX 7939/160 FD

für gefälzte Schallschutztüren mit Flügeldichtung

Türband	gefälzt	bis 200 kg

Produktmerkmale

- für gefälzte Schallschutztüren
- mit Aufnahmenut für durchgehende Flügeldichtung
- für Holz-, Stahl- und Aluminiumzargen
- für 3D verstellbare Aufnahmeelemente VARIANT VX
- innenliegender, verdrehsicherer Schraubstift
- verdeckt liegende, wartungsfreie Axial-Radial-Gleitlager

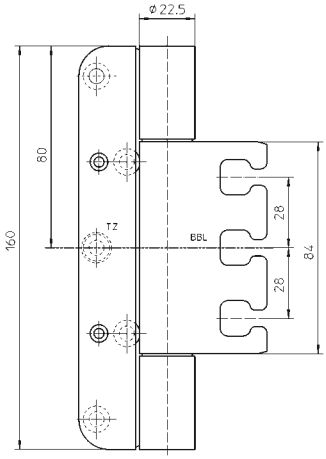

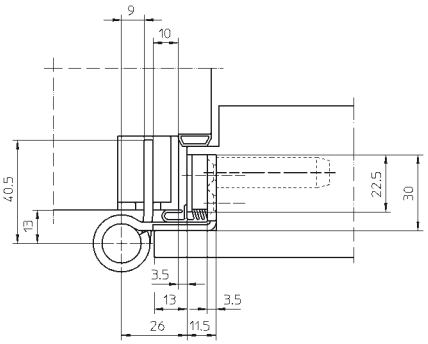

Technische Daten

Belastungswert	zwei Bänder pro Flügel (1x2 m)	200,0 kg
Rollenlänge		160,0 mm
Rollendurchmesser		22,5 mm
Stiftdurchmesser		10,0 mm
Materialstärke		3,5 mm
Fräserdurchmesser		24,0 mm
Schrauben		5,0x50,0 mm (alternativ 4,5x50,0 mm)
Schrauben für Abdeckplatte		3,0x25,0 mm

Oberfläche

matt vernickelt/F2 (018), matt verchromt/F1 (037), poliert vermessingt (030), Edelstahl matt (040), Edelstahl poliert (042), RAL 9005 Schwarz matt (107), Farbig kunststoffbeschichtet (079), weitere Oberflächen auf Anfrage

Kombination

Aufnahmeelement	Blockzarge	VX 2501 3D N, VX 7501 3D
	Futterzarge	VX 2502 3D N, VX 7502 3D
	Blendrahmen	VX 2505 3D N, VX 7505 3D
	Stahlzarge	VX 2511 3D
		VX 7511 3D, VX 7512 3D
	Aluminiumzarge	VX 7521 3D

Anschlagtechnik

Lehre	Universalfräsrahmen
Schablone	Nr. 5 250572 5

siehe Kapitel Anwendungstechnik, Seite 425

Funktionsbereich

Feuerschutz, Rauchschutz, Schallschutz

Hinweis

Der o.g. Belastungswert bezieht sich auf zwei Bänder pro Flügel (1x2 m). Dabei sind auch die Belastungswerte des jeweils kombinierten Aufnahmeelements zu berücksichtigen.
Ausführliche Angaben dazu finden Sie im Kapitel Technische Informationen.
Ausführung mit Stiftsicherung (MSTS) lieferbar.

Klassifizierungsschlüssel

4	7	7	1*1	1	—*2	1	14*3

*1 Die Prüfung von Funktionstüren erfolgt immer am kompletten Türelement.
*2 in Abhängigkeit der Oberflächenausführung
*3 Die Dauerfunktionsprüfung wurde mit einem Gewicht von 200 kg absolviert.

Mehr Infos

Prüfzeichen

Funktionsbereich

© SIMONSWERK GMBH HANDBUCH 2022

VARIANT® VX

VX 7939/160-4 FD 18/5

für gefälzte Holzhaustüren mit Überschlagdichtung und 5 mm Falzluft

Türband	gefälzt	bis 200 kg



Produktmerkmale

- für 18 mm Überschlag und 5 mm Falzluft
- für gefälzte Haustüren
- mit Aufnahmenut für durchgehende Flügeldichtung
- für Holzzargen
- für 3D verstellbare Aufnahmeelemente VARIANT VX
- innenliegender, verdrehsicherer Schraubstift
- verdeckt liegende, wartungsfreie Axial-Radial-Gleitlager

Technische Daten

Belastungswert	i zwei Bänder pro Flügel (1x2 m)	200,0 kg
Rollenlänge		160,0 mm
Rollendurchmesser		22,5 mm
Stiftdurchmesser		10,0 mm
Materialstärke		4,0 mm
Fräserdurchmesser		24,0 mm
Schrauben		5,0x50,0 mm (alternativ 4,5x50,0 mm)
Schrauben für Abdeckplatte		3,0x25,0 mm

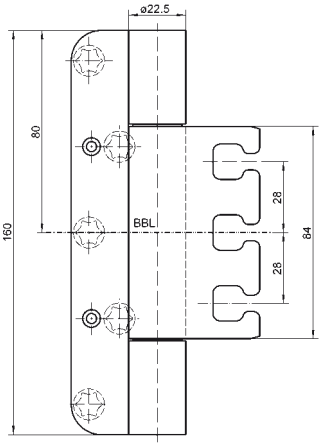

Oberfläche

Edelstahl matt (040), weitere Oberflächen auf Anfrage

Kombination

Aufnahmeelement	Blockzarge	VX 7531 3D

Anschlagtechnik

Lehre	Universalfräsrahmen
Schablone	Nr. 5 250572 5

siehe Kapitel Anwendungstechnik, Seite 425

Funktionsbereich

Feuerschutz, Rauchschutz, Schallschutz

Hinweis

i Der o.g. Belastungswert bezieht sich auf zwei Bänder pro Flügel (1x2 m).
Dabei sind auch die Belastungswerte des jeweils kombinierten Aufnahmeelements zu berücksichtigen.
Ausführliche Angaben dazu finden Sie im Kapitel Technische Informationen.
Ausführung mit Stiftsicherung (MSTS) lieferbar.

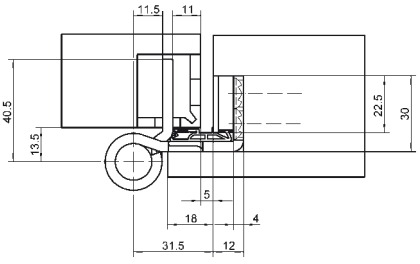

Klassifizierungsschlüssel

4	7	7	1*1	1	—*2	1	14*3

*1 Die Prüfung von Funktionstüren erfolgt immer am kompletten Türelement.
*2 in Abhängigkeit der Oberflächenausführung
*3 Die Dauerfunktionsprüfung wurde mit einem Gewicht von 200 kg absolviert.

Prüfzeichen Funktionsbereich

Mehr Infos

© SIMONSWERK GMBH HANDBUCH 2022

VARIANT® VX

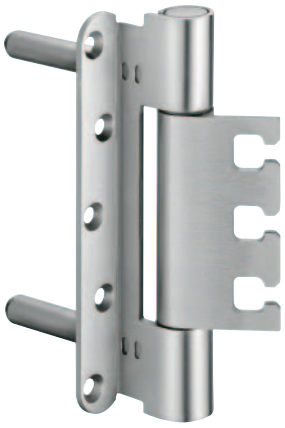

VX 7939/160 S

für gefälzte, einbruchhemmende Objekttüren

Türband	gefälzt	bis 200 kg

Produktmerkmale

- mit 2 angeschweißten Sicherheitszapfen
- für gefälzte, einbruchhemmende Objekttüren
- für Holz-, Stahl- und Aluminiumzargen
- für 3D verstellbare Aufnahmeelemente VARIANT VX
- innenliegender, verdrehsicherer Schraubstift
- verdeckt liegende, wartungsfreie Axial-Radial-Gleitlager

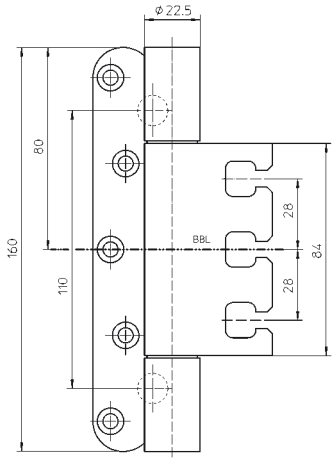

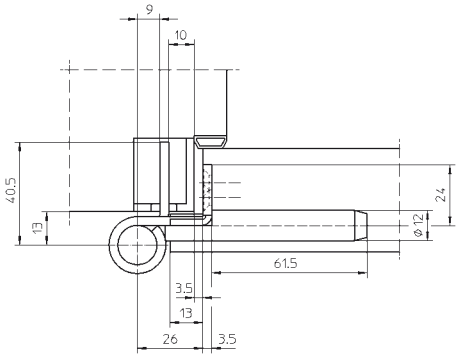

Technische Daten

Belastungswert	zwei Bänder pro Flügel (1x2 m)	200,0 kg
Rollenlänge		160,0 mm
Rollendurchmesser		22,5 mm
Stiftdurchmesser		10,0 mm
Materialstärke		3,5 mm
Fräserdurchmesser		24,0 mm
Schrauben		5,0x50,0 mm (alternativ 4,5x50,0 mm)

Oberfläche

matt vernickelt/F2 (018), Edelstahl matt (040), weitere Oberflächen auf Anfrage

Kombination

Aufnahmeelement	Blockzarge	VX 2501 3D N
		VX 7501 3D
	Futterzarge	VX 2502 3D N
		VX 7502 3D
	Blendrahmen	VX 2505 3D N
		VX 7505 3D
	Stahlzarge	VX 2511 3D
		VX 7511 3D
		VX 7512 3D
	Aluminiumzarge	VX 7521 3D

Anschlagtechnik

Lehre	Universalfräsrahmen
	Bohrlehre VARIANT S-Zapfen
Schablone	Nr. 5 250560 5

siehe Kapitel Anwendungstechnik, Seite 425

Funktionsbereich

Feuerschutz, Rauchschutz, Einbruchhemmung

Hinweis

Der o.g. Belastungswert bezieht sich auf zwei Bänder pro Flügel (1x2 m).
Dabei sind auch die Belastungswerte des jeweils kombinierten Aufnahmeelements zu berücksichtigen.
Ausführliche Angaben dazu finden Sie im Kapitel Technische Informationen.
Ausführung mit Stiftsicherung (MSTS) lieferbar.

Klassifizierungsschlüssel

4	7	7	1*1	1	—*2	1	14*3

*1 Die Prüfung von Funktionstüren erfolgt immer am kompletten Türelement.
*2 in Abhängigkeit der Oberflächenausführung
*3 Die Dauerfunktionsprüfung wurde mit einem Gewicht von 200 kg absolviert.

Mehr Infos

Prüfzeichen

Funktionsbereich

© SIMONSWERK GMBH HANDBUCH 2022

VARIANT® VX

VX 7939/160 FD S

für gefälzte, einbruchhemmende Schallschutztüren mit Flügeldichtung

Türband	gefälzt	bis 200 kg



Produktmerkmale

- mit 2 angeschweißten Sicherheitszapfen
- für gefälzte, einbruchhemmende Schallschutztüren
- mit Aufnahmenut für durchgehende Flügeldichtung
- für Holz-, Stahl- und Aluminiumzargen
- für 3D verstellbare Aufnahmeelemente VARIANT VX
- innenliegender, verdrehsicherer Schraubstift
- verdeckt liegende, wartungsfreie Axial-Radial-Gleitlager

Technische Daten

Belastungswert	i zwei Bänder pro Flügel (1x2 m)	200,0 kg
Rollenlänge		160,0 mm
Rollendurchmesser		22,5 mm
Stiftdurchmesser		10,0 mm
Materialstärke		3,5 mm
Fräserdurchmesser		24,0 mm
Schrauben		5,0x50,0 mm (alternativ 4,5x50,0 mm)
Schrauben für Abdeckplatte		3,0x25,0 mm

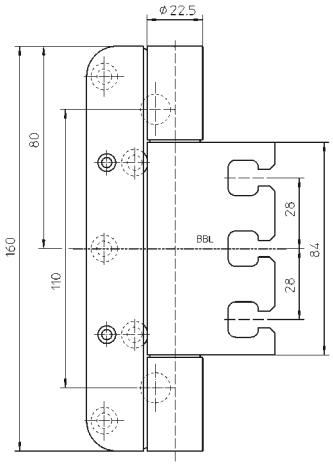

Oberfläche

matt vernickelt/F2 (018), Edelstahl matt (040), weitere Oberflächen auf Anfrage

Kombination

Aufnahmeelement	Blockzarge	VX 2501 3D N
		VX 7501 3D
	Futterzarge	VX 2502 3D N
		VX 7502 3D
	Blendrahmen	VX 2505 3D N, VX 7505 3D
	Stahlzarge	VX 2511 3D
		VX 7511 3D , VX 7512 3D
	Aluminiumzarge	VX 7521 3D

Anschlagtechnik

Lehre	Universalfräsrahmen
	Bohrlehre VARIANT S-Zapfen
Schablone	Nr. 5 250572 5

siehe Kapitel Anwendungstechnik, Seite 425

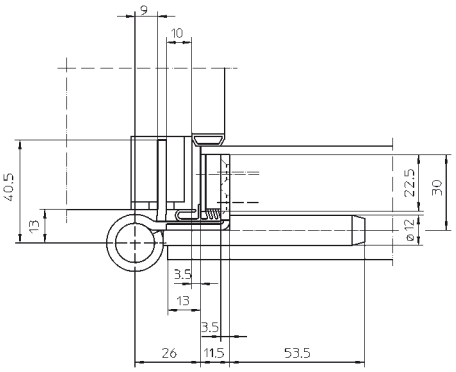

Funktionsbereich

Feuerschutz, Rauchschutz, Schallschutz, Einbruchhemmung

Hinweis

i Der o.g. Belastungswert bezieht sich auf zwei Bänder pro Flügel (1x2 m).
Dabei sind auch die Belastungswerte des jeweils kombinierten Aufnahmeelements zu berücksichtigen.
Ausführliche Angaben dazu finden Sie im Kapitel Technische Informationen.
Ausführung mit Stiftsicherung (MSTS) lieferbar.

Klassifizierungsschlüssel

4	7	7	1*1	1	—*2	1	14*3

*1 Die Prüfung von Funktionstüren erfolgt immer am kompletten Türelement.
*2 in Abhängigkeit der Oberflächenausführung
*3 Die Dauerfunktionsprüfung wurde mit einem Gewicht von 200 kg absolviert.

Prüfzeichen Funktionsbereich

Mehr Infos

© SIMONSWERK GMBH HANDBUCH 2022

VARIANT® VX



VX 7939/160 S WK MSTS

für gefälzte, einbruchhemmende Objekttüren

Türband	gefälzt	bis 200 kg

Produktmerkmale

- mit Stiftsicherung und 2 angeschweißten Sicherheitszapfen
- für gefälzte, einbruchhemmende Objekttüren mit Widerstandsklasse
- für Holz-, Stahl- und Aluminiumzargen
- für 3D verstellbare Aufnahmeelemente VARIANT VX
- innenliegender, verdrehsicherer Schraubstift
- verdeckt liegende, wartungsfreie Axial-Radial-Gleitlager

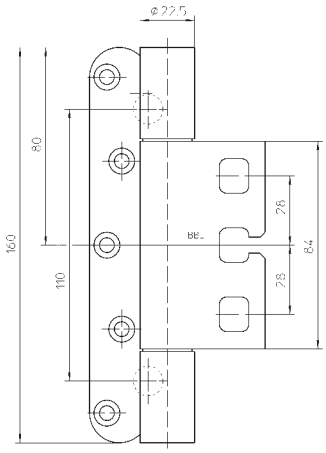

Technische Daten

Belastungswert	i zwei Bänder pro Flügel (1x2 m)	200,0 kg
Rollenlänge		160,0 mm
Rollendurchmesser		22,5 mm
Stiftdurchmesser		10,0 mm
Materialstärke		3,5 mm
Fräserdurchmesser		24,0 mm
Schrauben		5,0x50,0 mm (alternativ 4,5x50,0 mm)

Oberfläche

matt vernickelt/F2 (018), Edelstahl matt (040), weitere Oberflächen auf Anfrage

Kombination

Aufnahmeelement	Blockzarge	VX 7501 3D
	Futterzarge	VX 7502 3D
	Blendrahmen	VX 7505 3D
	Stahlzarge	VX 7511 3D
		VX 7512 3D
	Aluminiumzarge	VX 7521 3D

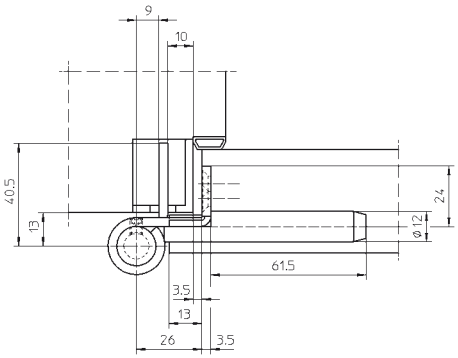

Anschlagtechnik

Lehre	Universalfräsrahmen
	Bohrlehre VARIANT S-Zapfen
Schablone	Nr. 5 250560 5

siehe Kapitel Anwendungstechnik, Seite 425

Funktionsbereich

Feuerschutz, Rauchschutz, Einbruchhemmung

Hinweis

i Der o.g. Belastungswert bezieht sich auf zwei Bänder pro Flügel (1x2 m). Dabei sind auch die Belastungswerte des jeweils kombinierten Aufnahmeelements zu berücksichtigen.
Ausführliche Angaben dazu finden Sie im Kapitel Technische Informationen.
Ausführung standardmäßig mit Stiftsicherung (MSTS).

Klassifizierungsschlüssel

4	7	7	1*1	1	—*2	1	14*3

*1 Die Prüfung von Funktionstüren erfolgt immer am kompletten Türelement.
*2 in Abhängigkeit der Oberflächenausführung
*3 Die Dauerfunktionsprüfung wurde mit einem Gewicht von 200 kg absolviert.

© SIMONSWERK GMBH HANDBUCH 2022

Mehr Infos

Prüfzeichen

Funktionsbereich

VARIANT® VX

VX 7939/160 FD S WK MSTS

für gefälzte, einbruchhemmende Schallschutztüren mit Flügeldichtung

Türband	gefälzt	bis 200 kg



Produktmerkmale

- mit Stiftsicherung und 2 angeschweißten Sicherheitszapfen
- für gefälzte, einbruchhemmende Schallschutztüren mit Widerstandsklasse
- mit Aufnahmenut für durchgehende Flügeldichtung
- für Holz-, Stahl- und Aluminiumzargen
- für 3D verstellbare Aufnahmeelemente VARIANT VX
- innenliegender, verdrehsicherer Schraubstift
- verdeckt liegende, wartungsfreie Axial-Radial-Gleitlager

Technische Daten

Belastungswert	i zwei Bänder pro Flügel (1x2 m)	200,0 kg
Rollenlänge		160,0 mm
Rollendurchmesser		22,5 mm
Stiftdurchmesser		10,0 mm
Materialstärke		3,5 mm
Fräserdurchmesser		24,0 mm
Schrauben		5,0x50,0 mm (alternativ 4,5x50,0 mm)
Schrauben für Abdeckplatte		3,0x25,0 mm

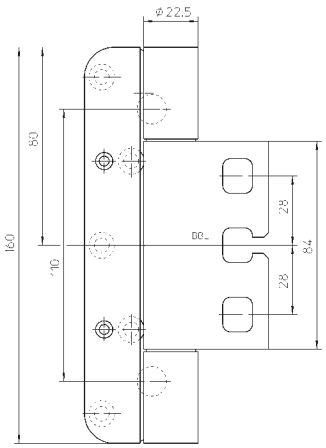

Oberfläche

matt vernickelt/F2 (018), Edelstahl matt (040), weitere Oberflächen auf Anfrage

Kombination

Aufnahmeelement	Blockzarge	VX 7501 3D
	Futterzarge	VX 7502 3D
	Blendrahmen	VX 7505 3D
	Stahlzarge	VX 7511 3D
		VX 7512 3D
	Aluminiumzarge	VX 7521 3D

Anschlagtechnik

Lehre	Universalfräsrahmen
	Bohrlehre VARIANT S-Zapfen
Schablone	Nr. 5 250572 5

siehe Kapitel Anwendungstechnik, Seite 425

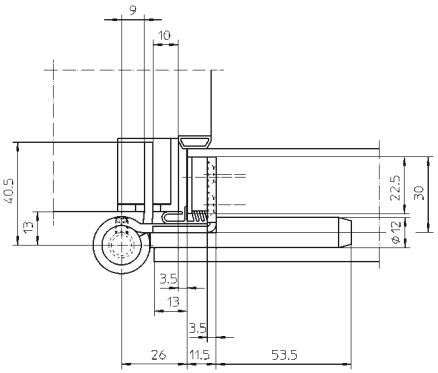

Funktionsbereich

Feuerschutz, Rauchschutz, Schallschutz, Einbruchhemmung

Hinweis

i Der o.g. Belastungswert bezieht sich auf zwei Bänder pro Flügel (1x2 m).
Dabei sind auch die Belastungswerte des jeweils kombinierten Aufnahmeelements zu berücksichtigen.
Ausführliche Angaben dazu finden Sie im Kapitel Technische Informationen.
Ausführung standardmäßig mit Stiftsicherung (MSTS).

Klassifizierungsschlüssel

4	7	7	1*1	1	—*2	1	14*3

*1 Die Prüfung von Funktionstüren erfolgt immer am kompletten Türelement.
*2 in Abhängigkeit der Oberflächenausführung
*3 Die Dauerfunktionsprüfung wurde mit einem Gewicht von 200 kg absolviert.

Prüfzeichen Funktionsbereich

Mehr Infos

© SIMONSWERK GMBH HANDBUCH 2022

VARIANT® VX

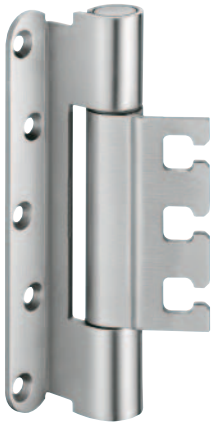

VX 7939/160-4

für gefälzte, schwere Objekttüren

Türband	gefälzt	bis 300 kg

Produktmerkmale

- für gefälzte Objekttüren
- für Holz-, Stahl- und Aluminiumzargen
- für 3D verstellbare Aufnahmeelemente VARIANT VX
- innenliegender, verdrehsicherer Schraubstift
- verdeckt liegende, wartungsfreie Axial-Radial-Gleitlager

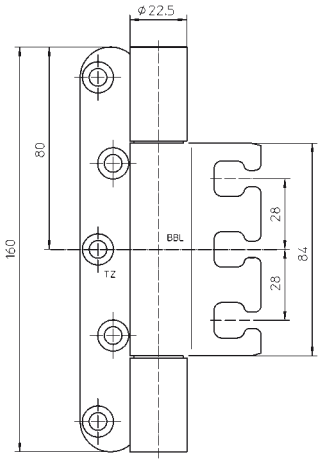

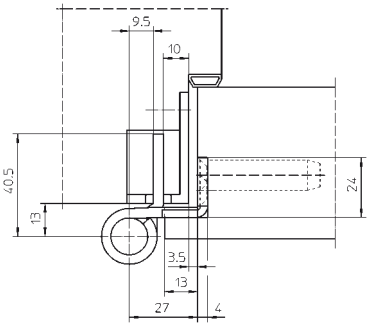

Technische Daten

Belastungswert	zwei Bänder pro Flügel (1x2 m)	300,0 kg
Rollenlänge		160,0 mm
Rollendurchmesser		22,5 mm
Stiftdurchmesser		10,0 mm
Materialstärke		4,0 mm
Fräserdurchmesser		24,0 mm
Schrauben		6,0x50,0 mm

Oberfläche

matt vernickelt/F2 (018), Edelstahl matt (040), Edelstahl V4A (043), weitere Oberflächen auf Anfrage

Kombination

Aufnahmeelement	Blockzarge	VX 7531 3D
	Futterzarge	VX 7532 3D
	Blendrahmen	VX 7535 3D
	Stahlzarge	VX 2511 3D
		VX 7511 3D
		VX 7512 3D
	Aluminiumzarge	VX 7521 3D

Anschlagtechnik

Lehre	Universalfräsrahmen
Schablone	Nr. 5 250560 5

siehe Kapitel Anwendungstechnik, Seite 425

Funktionsbereich

Feuerschutz, Rauchschutz

Hinweis

Der o.g. Belastungswert bezieht sich auf zwei Bänder pro Flügel (1x2 m). Dabei sind auch die Belastungswerte des jeweils kombinierten Aufnahmeelements zu berücksichtigen.
Ausführliche Angaben dazu finden Sie im Kapitel Technische Informationen.
Ausführung mit Stiftsicherung (MSTS) lieferbar.

Klassifizierungsschlüssel

4	7	7	1*1	1	—*2	1	14*3

*1 Die Prüfung von Funktionstüren erfolgt immer am kompletten Türelement.
*2 in Abhängigkeit der Oberflächenausführung
*3 Die Dauerfunktionsprüfung wurde mit einem Gewicht von 300 kg absolviert.

Mehr Infos

Prüfzeichen

Funktionsbereich

© SIMONSWERK GMBH HANDBUCH 2022

VARIANT® VX

VX 7939/160-4 FD

für gefälzte, schwere Schallschutztüren mit Flügeldichtung

Türband	gefälzt	bis 300 kg



Produktmerkmale

- für gefälzte Schallschutztüren
- mit Aufnahmenut für durchgehende Flügeldichtung
- für Holz-, Stahl- und Aluminiumzargen
- für 3D verstellbare Aufnahmeelemente VARIANT VX
- innenliegender, verdrehsicherer Schraubstift
- verdeckt liegende, wartungsfreie Axial-Radial-Gleitlager

Technische Daten

Belastungswert	i zwei Bänder pro Flügel (1x2 m)	300,0 kg
Rollenlänge		160,0 mm
Rollendurchmesser		22,5 mm
Stiftdurchmesser		10,0 mm
Materialstärke		4,0 mm
Fräserdurchmesser		24,0 mm
Schrauben		6,0x50,0 mm
Schrauben für Abdeckplatte		3,0x25,0 mm

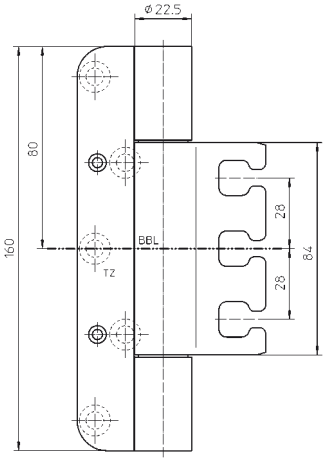

Oberfläche

matt vernickelt/F2 (018), Edelstahl matt (040), Farbig kunststoffbeschichtet (079), weitere Oberflächen auf Anfrage

Kombination

Aufnahmeelement	Blockzarge	VX 7531 3D
	Futterzarge	VX 7532 3D
	Blendrahmen	VX 7535 3D
	Stahlzarge	VX 2511 3D
		VX 7511 3D
		VX 7512 3D
	Aluminiumzarge	VX 7521 3D

Anschlagtechnik

Lehre	Universalfräsrahmen
Schablone	Nr. 5 250572 5

siehe Kapitel Anwendungstechnik, Seite 425

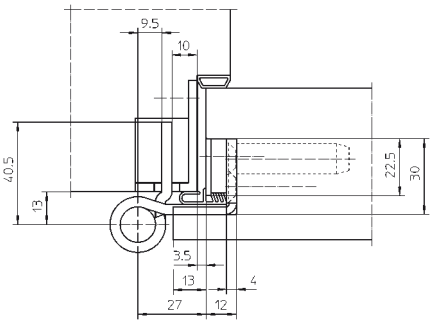

Funktionsbereich

Feuerschutz, Rauchschutz, Schallschutz

Hinweis

i Der o.g. Belastungswert bezieht sich auf zwei Bänder pro Flügel (1x2 m).
Dabei sind auch die Belastungswerte des jeweils kombinierten Aufnahmeelements zu berücksichtigen.
Ausführliche Angaben dazu finden Sie im Kapitel Technische Informationen.
Ausführung mit Stiftsicherung (MSTS) lieferbar.

Klassifizierungsschlüssel

4	7	7	1*1	1	—*2	1	14*3

*1 Die Prüfung von Funktionstüren erfolgt immer am kompletten Türelement.
*2 in Abhängigkeit der Oberflächenausführung
*3 Die Dauerfunktionsprüfung wurde mit einem Gewicht von 300 kg absolviert.

Prüfzeichen Funktionsbereich

Mehr Infos

© SIMONSWERK GMBH HANDBUCH 2022

VARIANT® VX



VX 7939/160-4 FD 18/12

für gefälzte Holzhaustüren mit Überschlagdichtung und 12 mm Falzluft

Türband	gefälzt	bis 300 kg

Produktmerkmale

- für 18 mm und 20 mm Überschlag und 12 mm Falzluft
- für gefälzte Außentüren
- mit Aufnahmenut für durchgehende Flügeldichtung
- für Holzzargen
- für 3D verstellbare Aufnahmeelemente VARIANT VX
- innenliegender, verdrehsicherer Schraubstift
- verdeckt liegende, wartungsfreie Axial-Radial-Gleitlager

Technische Daten

Belastungswert	i zwei Bänder pro Flügel (1x2 m)	300,0 kg
Rollenlänge		160,0 mm
Rollendurchmesser		22,5 mm
Stiftdurchmesser		10,0 mm
Materialstärke		4,0 mm
Fräserdurchmesser		24,0 mm
Schrauben		6,0x50,0 mm
Schrauben für Abdeckplatte		3,0x25,0 mm

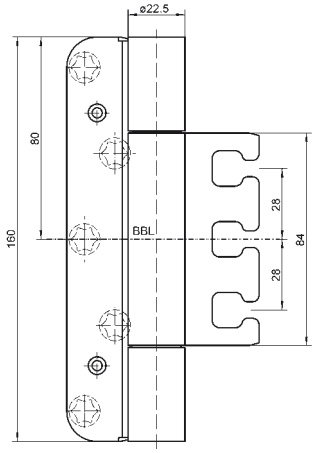

Oberfläche

Edelstahl matt (040), weitere Oberflächen auf Anfrage

Kombination

Aufnahmeelement	Blockzarge	VX 7531 3D

Anschlagtechnik

Lehre	Universalfräsrahmen
Schablone	Nr. 5 250700 5

siehe Kapitel Anwendungstechnik, Seite 425

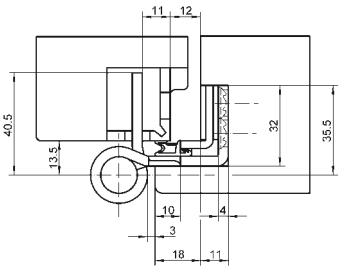

Hinweis

i Der o.g. Belastungswert bezieht sich auf zwei Bänder pro Flügel (1x2 m).
Dabei sind auch die Belastungswerte des jeweils kombinierten Aufnahmeelements zu berücksichtigen.
Ausführliche Angaben dazu finden Sie im Kapitel Technische Informationen.
Ausführung mit Stiftsicherung (MSTS) lieferbar.

Klassifizierungsschlüssel

4	7	7	1*1	1	—*2	1	14*3

*1 Die Prüfung von Funktionstüren erfolgt immer am kompletten Türelement.
*2 in Abhängigkeit der Oberflächenausführung
*3 Die Dauerfunktionsprüfung wurde mit einem Gewicht von 300 kg absolviert.

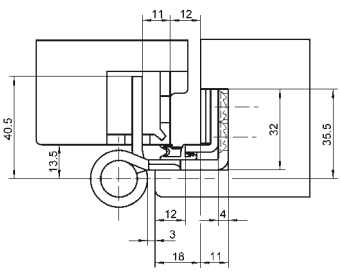

Mehr Infos

Prüfzeichen

© SIMONSWERK GMBH HANDBUCH 2022

VARIANT® VX

VX 7939/160-4 VBRplus

mit verschweißter Bandrolle für gefälzte, extrem schwere Objekttüren

Türband	gefälzt	bis 400 kg



Produktmerkmale

- mit verschweißter Bandrolle
- für gefälzte, extrem schwere Objekttüren
- für Holzzargen
- für 3D verstellbare Aufnahmeelemente VARIANT VX
- innenliegender, verdrehsicherer Schraubstift
- verdeckt liegende, wartungsfreie Axial-Radial-Gleitlager

Technische Daten

Belastungswert	i zwei Bänder pro Flügel (1x2 m)	400,0 kg
Rollenlänge		160,0 mm
Rollendurchmesser		22,5 mm
Stiftdurchmesser		10,0 mm
Materialstärke		4,0 mm
Fräserdurchmesser		24,0 mm
Schrauben		6,0x50,0 mm

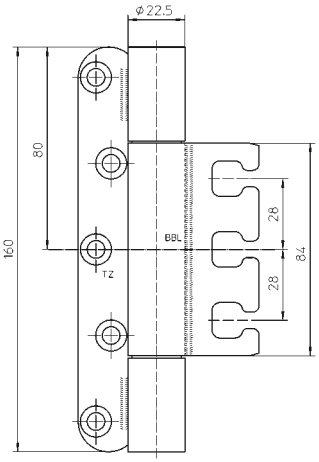

Oberfläche

matt vernickelt/F2 (018), Edelstahl matt (040), weitere Oberflächen auf Anfrage

Kombination

Aufnahmeelement	Blockzarge	VX 7531 3D
	Futterzarge	VX 7532 3D
	Blendrahmen	VX 7535 3D

Anschlagtechnik

Lehre	Universalfräsrahmen
Schablone	Nr. 5 250560 5

siehe Kapitel Anwendungstechnik, Seite 425

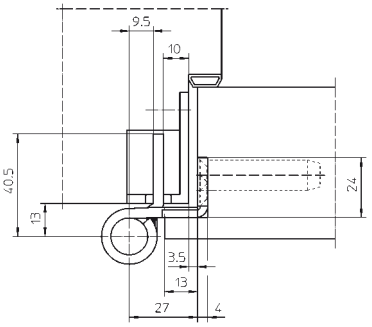

Funktionsbereich

Feuerschutz, Rauchschutz

Hinweis

i Der o.g. Belastungswert bezieht sich auf zwei Bänder pro Flügel (1x2 m).
Dabei sind auch die Belastungswerte des jeweils kombinierten Aufnahmeelements zu berücksichtigen.
Ausführliche Angaben dazu finden Sie im Kapitel Technische Informationen.
Ausführung mit Stiftsicherung (MSTS) lieferbar.

Klassifizierungsschlüssel

4	7	7	1*1	1	—*2	1	14*3

*1 Die Prüfung von Funktionstüren erfolgt immer am kompletten Türelement.
*2 in Abhängigkeit der Oberflächenausführung
*3 Die Dauerfunktionsprüfung wurde mit einem Gewicht von 400 kg absolviert.

Prüfzeichen Funktionsbereich

Mehr Infos

© SIMONSWERK GMBH HANDBUCH 2022

VARIANT® VX



VX 7939/160-4 FD VBRplus

mit verschweißter Bandrolle für gefälzte, extem schwere Schallschutztüren mit Flügeldichtung

Türband	gefälzt	bis 400 kg

Produktmerkmale

- mit verschweißter Bandrolle
- für gefälzte, extrem schwere Schallschutztüren
- mit Aufnahmenut für durchgehende Flügeldichtung
- für Holzzargen
- für 3D verstellbare Aufnahmeelemente VARIANT VX
- innenliegender, verdrehsicherer Schraubstift
- verdeckt liegende, wartungsfreie Axial-Radial-Gleitlager

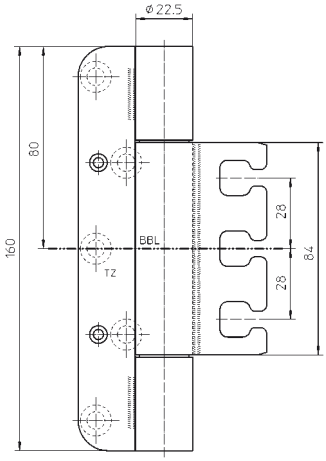

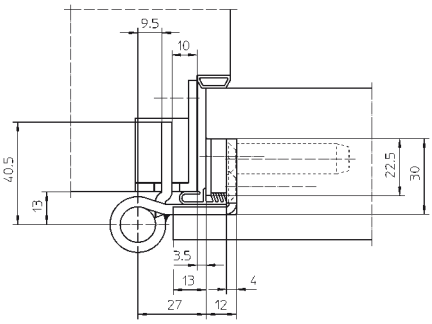

Technische Daten

Belastungswert	zwei Bänder pro Flügel (1x2 m)	400,0 kg
Rollenlänge		160,0 mm
Rollendurchmesser		22,5 mm
Stiftdurchmesser		10,0 mm
Materialstärke		4,0 mm
Fräserdurchmesser		24,0 mm
Schrauben		6,0x50,0 mm
Schrauben für Abdeckplatte		3,0x25,0 mm

Oberfläche

matt vernickelt/F2 (018), Edelstahl matt (040), weitere Oberflächen auf Anfrage

Kombination

Aufnahmeelement	Blockzarge	VX 7531 3D
	Futterzarge	VX 7532 3D
	Blendrahmen	VX 7535 3D

Anschlagtechnik

Lehre	Universalfräsrahmen
Schablone	Nr. 5 250572 5

siehe Kapitel Anwendungstechnik, Seite 425

Funktionsbereich

Feuerschutz, Rauchschutz, Schallschutz

Hinweis

Der o.g. Belastungswert bezieht sich auf zwei Bänder pro Flügel (1x2 m). Dabei sind auch die Belastungswerte des jeweils kombinierten Aufnahmeelements zu berücksichtigen.
Ausführliche Angaben dazu finden Sie im Kapitel Technische Informationen.
Ausführung mit Stiftsicherung (MSTS) lieferbar.

Klassifizierungsschlüssel

4	7	7	1*1	1	—*2	1	14*3

*1 Die Prüfung von Funktionstüren erfolgt immer am kompletten Türelement.
*2 in Abhängigkeit der Oberflächenausführung
*3 Die Dauerfunktionsprüfung wurde mit einem Gewicht von 400 kg absolviert.

Mehr Infos

Prüfzeichen

Funktionsbereich

© SIMONSWERK GMBH HANDBUCH 2022

VARIANT® VX

VX 7728/100

für gefälzt-flächenbündige Objekttüren

Türband	gefälzt-flächenbündig	bis 80 kg

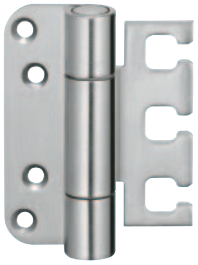

Produktmerkmale

- für gefälzt-flächenbündige Objekttüren
- für Holz-, Stahl- und Aluminiumzargen
- für 3D verstellbare Aufnahmeelemente VARIANT VX
- innenliegender, verdrehsicherer Schraubstift
- verdeckt liegende, wartungsfreie Axial-Radial-Gleitlager

Technische Daten

Belastungswert	i zwei Bänder pro Flügel (1x2 m)	80,0 kg
Rollenlänge		95,0 mm
Rollendurchmesser		20,0 mm
Stiftdurchmesser		10,0 mm
Materialstärke		3,5 mm
Fräserdurchmesser		24,0 mm
Schrauben		5,0x50,0 mm (alternativ 4,5x50,0 mm)

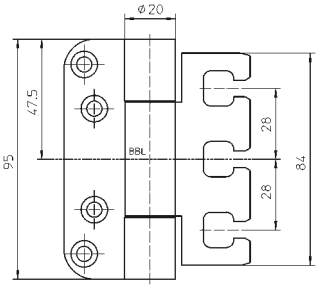

Oberfläche

matt vernickelt/F2 (018), Edelstahl matt (040), weitere Oberflächen auf Anfrage

Kombination

Aufnahmeelement	Blockzarge	VX 2501 3D N
		VX 7501 3D
	Futterzarge	VX 2502 3D N
		VX 7502 3D
	Blendrahmen	VX 2505 3D N
		VX 7505 3D
	Stahlzarge	VX 2511 3D
		VX 7511 3D
		VX 7512 3D
	Aluminiumzarge	VX 7521 3D

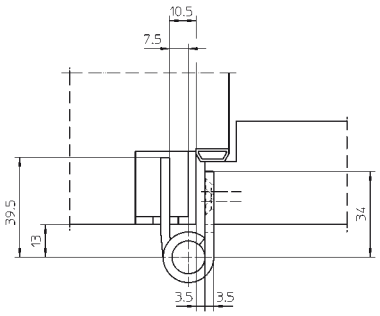

Anschlagtechnik

Lehre	Universalfräsrahmen
Schablone	Nr. 5 250566 5

siehe Kapitel Anwendungstechnik, Seite 425

Funktionsbereich

Feuerschutz, Rauchschutz

Hinweis

i Der o.g. Belastungswert bezieht sich auf zwei Bänder pro Flügel (1x2 m). Dabei sind auch die Belastungswerte des jeweils kombinierten Aufnahmeelements zu berücksichtigen.

Ausführliche Angaben dazu finden Sie im Kapitel Technische Informationen.

Ausführung mit Stiftsicherung (MSTS) lieferbar.

Klassifizierungsschlüssel

4	7	5	1*1	1	—*2	1	12

*1 Die Prüfung von Funktionstüren erfolgt immer am kompletten Türelement.

*2 in Abhängigkeit der Oberflächenausführung

Prüfzeichen

Funktionsbereich

Mehr Infos

© SIMONSWERK GMBH HANDBUCH 2022

VARIANT® VX

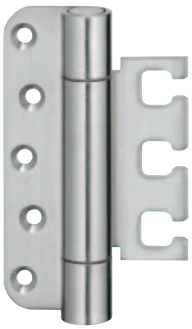

VX 7728/120

für gefälzt-flächenbündige Objekttüren

Türband	gefälzt-flächenbündig	bis 100 kg

Produktmerkmale

- für gefälzt-flächenbündige Objekttüren
- für Holz-, Stahl- und Aluminiumzargen
- für 3D verstellbare Aufnahmeelemente VARIANT VX
- innenliegender, verdrehsicherer Schraubstift
- verdeckt liegende, wartungsfreie Axial-Radial-Gleitlager

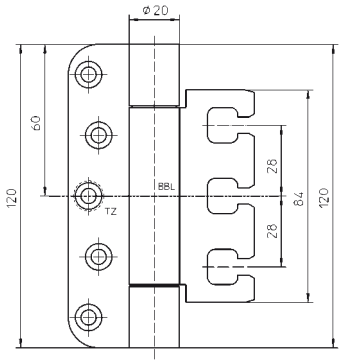

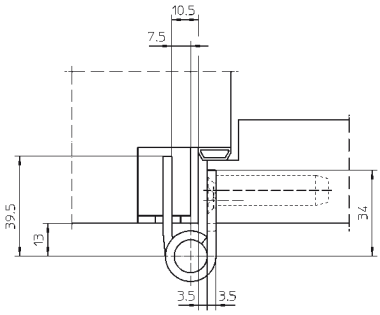

Technische Daten

Belastungswert	zwei Bänder pro Flügel (1x2 m)	100,0 kg
Rollenlänge		120,0 mm
Rollendurchmesser		20,0 mm
Stiftdurchmesser		10,0 mm
Materialstärke		3,5 mm
Fräserdurchmesser		24,0 mm
Schrauben		5,0x50,0 mm (alternativ 4,5x50,0 mm)

Oberfläche

matt vernickelt/F2 (018), Edelstahl matt (040), weitere Oberflächen auf Anfrage

Kombination

Aufnahmeelement	Blockzarge	VX 2501 3D N
		VX 7501 3D
	Futterzarge	VX 2502 3D N
		VX 7502 3D
	Blendrahmen	VX 2505 3D N
		VX 7505 3D
	Stahlzarge	VX 2511 3D
		VX 7511 3D
		VX 7512 3D
	Aluminiumzarge	VX 7521 3D

Anschlagtechnik

Lehre	Universalfräsrahmen
Schablone	Nr. 5 250562 5

siehe Kapitel Anwendungstechnik, Seite 425

Funktionsbereich

Feuerschutz, Rauchschutz

Hinweis

Der o.g. Belastungswert bezieht sich auf zwei Bänder pro Flügel (1x2 m).
Dabei sind auch die Belastungswerte des jeweils kombinierten Aufnahmeelements zu berücksichtigen.
Ausführliche Angaben dazu finden Sie im Kapitel Technische Informationen.
Ausführung mit Stiftsicherung (MSTS) lieferbar.

Klassifizierungsschlüssel

4	7	6	1*1	1	—*2	1	13

*1 Die Prüfung von Funktionstüren erfolgt immer am kompletten Türelement.
*2 in Abhängigkeit der Oberflächenausführung

Mehr Infos

Prüfzeichen

Funktionsbereich

© SIMONSWERK GMBH HANDBUCH 2022

VARIANT® VX

VX 7859/120

für gefälzt-flächenbündige Objekttüren

Türband	gefälzt-flächenbündig	bis 100 kg

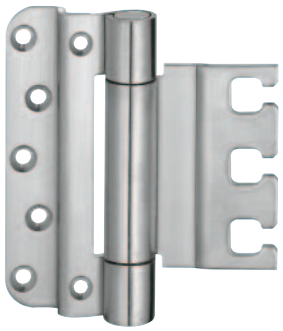

Produktmerkmale

- für gefälzt-flächenbündige Objekttüren
- für Holz-, Stahl- und Aluminiumzargen
- für 3D verstellbare Aufnahmeelemente VARIANT VX
- innenliegender, verdrehsicherer Schraubstift
- verdeckt liegende, wartungsfreie Axial-Radial-Gleitlager

Technische Daten

Belastungswert	i zwei Bänder pro Flügel (1x2 m)	100,0 kg
Rollenlänge		120,0 mm
Rollendurchmesser		20,0 mm
Stiftdurchmesser		10,0 mm
Materialstärke		3,5 mm
Fräserdurchmesser		24,0 mm
Schrauben		5,0x50,0 mm (alternativ 4,5x50,0 mm)
Schrauben für Überschlag		4,5x30,0 mm

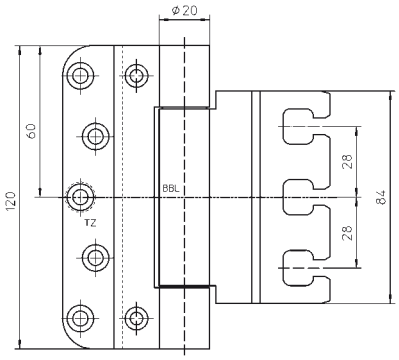

Oberfläche

Edelstahl matt (040), weitere Oberflächen auf Anfrage

Kombination

Aufnahmeelement	Blockzarge	VX 7531 3D
	Futterzarge	VX 7532 3D
	Blendrahmen	VX 7535 3D
	Stahlzarge	VX 2511 3D
		VX 7511 3D
		VX 7512 3D
	Aluminiumzarge	VX 7521 3D

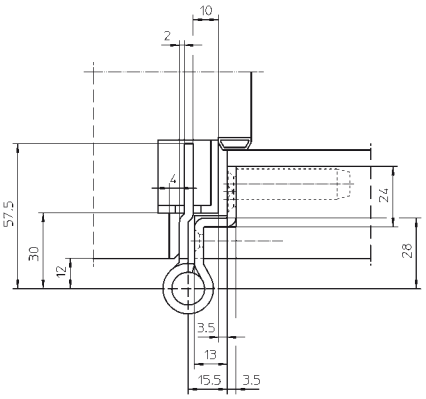

Anschlagtechnik

Lehre	Universalfräsrahmen
Schablone	Nr. 5 250575 6

siehe Kapitel Anwendungstechnik, Seite 425

Funktionsbereich

Feuerschutz, Rauchschutz

Hinweis

i Der o.g. Belastungswert bezieht sich auf zwei Bänder pro Flügel (1x2 m).
Dabei sind auch die Belastungswerte des jeweils kombinierten Aufnahmeelements zu berücksichtigen.
Ausführliche Angaben dazu finden Sie im Kapitel Technische Informationen.
Ausführung mit Stiftsicherung (MSTS) lieferbar.

Klassifizierungsschlüssel

4	7	6	1*1	1	—*2	1	13

*1 Die Prüfung von Funktionstüren erfolgt immer am kompletten Türelement.
*2 in Abhängigkeit der Oberflächenausführung

Prüfzeichen Funktionsbereich

Mehr Infos

© SIMONSWERK GMBH HANDBUCH 2022

VARIANT® VX

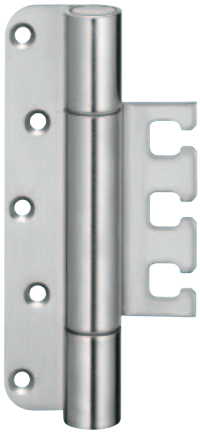

VX 7728/160

für gefälzt-flächenbündige Objekttüren

Türband	gefälzt-flächenbündig	bis 120 kg

Produktmerkmale

- für gefälzt-flächenbündige Objekttüren
- für Holz-, Stahl- und Aluminiumzargen
- für 3D verstellbare Aufnahmeelemente VARIANT VX
- innenliegender, verdrehsicherer Schraubstift
- verdeckt liegende, wartungsfreie Axial-Radial-Gleitlager

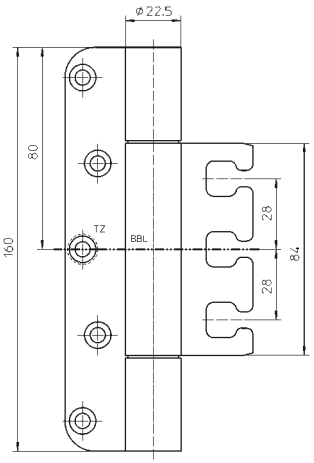

Technische Daten

Belastungswert	zwei Bänder pro Flügel (1x2 m)	120,0 kg
Rollenlänge		160,0 mm
Rollendurchmesser		22,5 mm
Stiftdurchmesser		10,0 mm
Materialstärke		3,5 mm
Fräserdurchmesser		24,0 mm
Schrauben		5,0x50,0 mm (alternativ 4,5x50,0 mm)

Oberfläche

matt vernickelt/F2 (018), Edelstahl matt (040), weitere Oberflächen auf Anfrage

Kombination

Aufnahmeelement	Blockzarge	VX 2501 3D N
		VX 7501 3D
	Futterzarge	VX 2502 3D N
		VX 7502 3D
	Blendrahmen	VX 2505 3D N
		VX 7505 3D
	Stahlzarge	VX 2511 3D
		VX 7511 3D
		VX 7512 3D
	Aluminiumzarge	VX 7521 3D

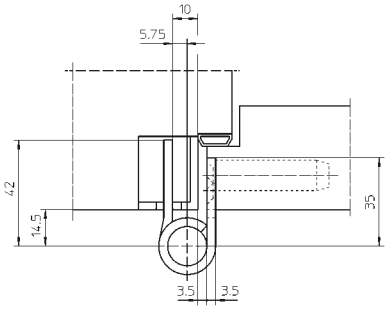

Anschlagtechnik

Lehre	Universalfräsrahmen
Schablone	Nr. 5 250561 5

siehe Kapitel Anwendungstechnik, Seite 425

Funktionsbereich

Feuerschutz, Rauchschutz

Hinweis

Der o.g. Belastungswert bezieht sich auf zwei Bänder pro Flügel (1x2 m).
Dabei sind auch die Belastungswerte des jeweils kombinierten Aufnahmeelements zu berücksichtigen.
Ausführliche Angaben dazu finden Sie im Kapitel Technische Informationen.
Ausführung mit Stiftsicherung (MSTS) lieferbar.

Klassifizierungsschlüssel

4	7	7	1*1	1	—*2	1	13

*1 Die Prüfung von Funktionstüren erfolgt immer am kompletten Türelement.
*2 in Abhängigkeit der Oberflächenausführung

Mehr Infos

Prüfzeichen

Funktionsbereich

© SIMONSWERK GMBH HANDBUCH 2022

VARIANT® VX

VX 7859/160-4

für gefälzt-flächenbündige Objekttüren

Türband	gefälzt-flächenbündig	bis 120 kg

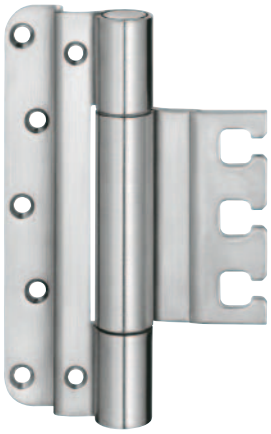

Produktmerkmale

- für gefälzt-flächenbündige Objekttüren
- für Holz-, Stahl- und Aluminiumzargen
- für 3D verstellbare Aufnahmeelemente VARIANT VX
- innenliegender, verdrehsicherer Schraubstift
- verdeckt liegende, wartungsfreie Axial-Radial-Gleitlager

Technische Daten

Belastungswert	i zwei Bänder pro Flügel (1x2 m)	120,0 kg
Rollenlänge		160,0 mm
Rollendurchmesser		22,5 mm
Stiftdurchmesser		10,0 mm
Materialstärke		4,0 mm
Fräserdurchmesser		24,0 mm
Schrauben		6,0x50,0 mm

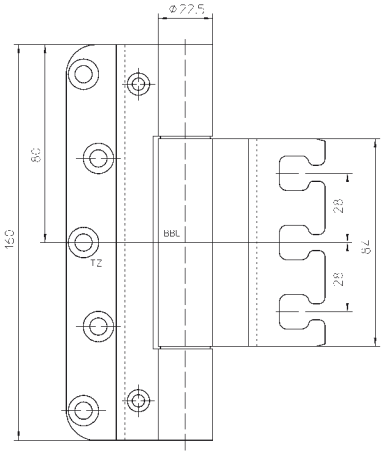

Oberfläche

matt vernickelt/F2 (018), Edelstahl matt (040), weitere Oberflächen auf Anfrage

Kombination

Aufnahmeelement	Blockzarge	VX 7531 3D
	Futterzarge	VX 7532 3D
	Blendrahmen	VX 7535 3D
	Stahlzarge	VX 2511 3D
		VX 7511 3D
		VX 7512 3D
	Aluminiumzarge	VX 7521 3D

Anschlagtechnik

Lehre	Universalfräsrahmen
Schablone	Nr. 5 250577 6

siehe Kapitel Anwendungstechnik, Seite 425

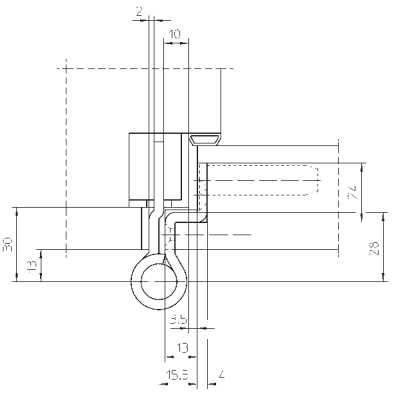

Funktionsbereich

Feuerschutz, Rauchschutz

Hinweis

i Der o.g. Belastungswert bezieht sich auf zwei Bänder pro Flügel (1x2 m).
Dabei sind auch die Belastungswerte des jeweils kombinierten Aufnahmeelements zu berücksichtigen.
Ausführliche Angaben dazu finden Sie im Kapitel Technische Informationen.
Ausführung mit Stiftsicherung (MSTS) lieferbar.

Klassifizierungsschlüssel

4	7	7	1*1	1	—*2	1	14

*1 Die Prüfung von Funktionstüren erfolgt immer am kompletten Türelement.
*2 in Abhängigkeit der Oberflächenausführung

Prüfzeichen Funktionsbereich

Mehr Infos

© SIMONSWERK GMBH HANDBUCH 2022

VARIANT® VX

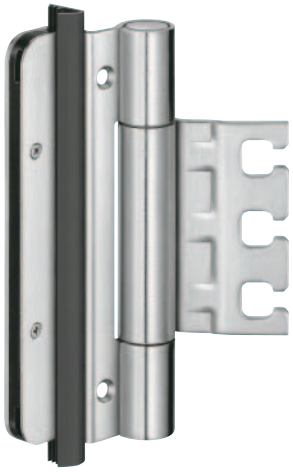

VX 7859/160-4 FD

für gefälzt-flächenbündige Schallschutztüren mit Flügeldichtung

Türband	gefälzt-flächenbündig	bis 120 kg

Produktmerkmale

- für gefälzt-flächenbündige Schallschutztüren
- mit Aufnahmenut für durchgehende Flügeldichtung
- für Holz-, Stahl- und Aluminiumzargen
- für 3D verstellbare Aufnahmeelemente VARIANT VX
- innenliegender, verdrehsicherer Schraubstift
- verdeckt liegende, wartungsfreie Axial-Radial-Gleitlager

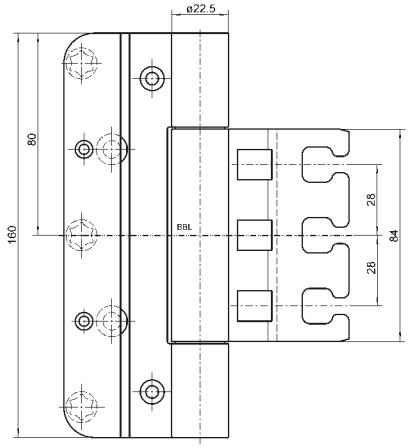

Technische Daten

Belastungswert	i zwei Bänder pro Flügel (1x2 m)	120,0 kg
Rollenlänge		160,0 mm
Rollendurchmesser		22,5 mm
Stiftdurchmesser		10,0 m
Materialstärke		4,0 mm
Fräserdurchmesser		24,0 mm
Schrauben		6,0x50,0 mm
Schrauben für Abdeckplatte		3,0x25,0 mm

Oberfläche

Edelstahl matt (040), RAL 9005 Schwarz matt (107), weitere Oberflächen auf Anfrage

Kombination

Aufnahmeelement	Blockzarge	VX 7531 3D
	Futterzarge	VX 7532 3D
	Blendrahmen	VX 7535 3D
	Stahlzarge	VX 2511 3D
		VX 7511 3D
		VX 7512 3D
	Aluminiumzarge	VX 7521 3D

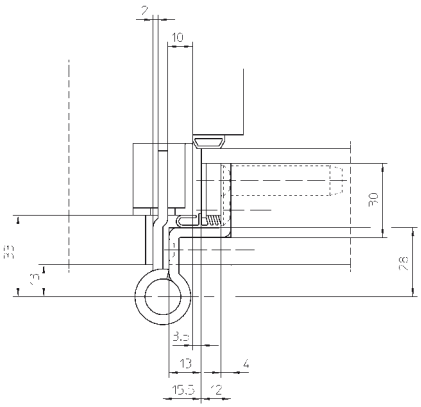

Anschlagtechnik

Lehre	Universalfräsrahmen
Schablone	Nr. 5 250666 6

siehe Kapitel Anwendungstechnik, Seite 425

Funktionsbereich

Feuerschutz, Rauchschutz, Schallschutz

Hinweis

i Der o.g. Belastungswert bezieht sich auf zwei Bänder pro Flügel (1x2 m).
Dabei sind auch die Belastungswerte des jeweils kombinierten Aufnahmeelements zu berücksichtigen.
Ausführliche Angaben dazu finden Sie im Kapitel Technische Informationen.
Ausführung mit Stiftsicherung (MSTS) lieferbar.

Klassifizierungsschlüssel

4	7	7	1*1	1	—*2	1	14

*1 Die Prüfung von Funktionstüren erfolgt immer am kompletten Türelement.
*2 in Abhängigkeit der Oberflächenausführung

© SIMONSWERK GMBH HANDBUCH 2022

Mehr Infos

Prüfzeichen

Funktionsbereich

VARIANT® VX

VX 7859/160-4 FD 18/12

für gefälzt-flächenbündige Holzhaustüren mit Flügeldichtung und 12 mm Falzluft

Türband	gefälzt-flächenbündig	bis 120 kg

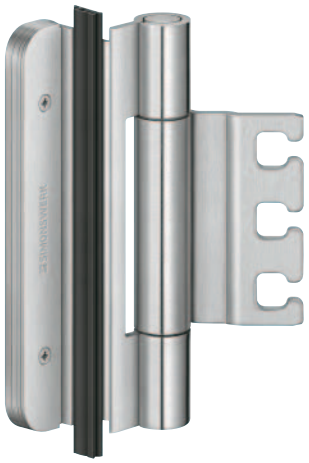

Produktmerkmale

- für 18 mm und 20 mm Überschlag und 12 mm Falzluft
- für gefälzt-flächenbündige Holzhaustüren
- mit Aufnahmenut für durchgehende Flügeldichtung
- für Holzzargen
- für 3D verstellbare Aufnahmeelemente VARIANT VX
- innenliegender, verdrehsicherer Schraubstift
- verdeckt liegende, wartungsfreie Axial-Radial-Gleitlager

Technische Daten

Belastungswert	i zwei Bänder pro Flügel (1x2 m)	120,0 kg
Rollenlänge		160,0 mm
Rollendurchmesser		22,5 mm
Stiftdurchmesser		10,0 m
Materialstärke		4,0 mm
Fräserdurchmesser		24,0 mm
Schrauben		6,0x50,0 mm
Schrauben für Überschlag		4,5x30,0 mm
Schrauben für Abdeckplatte		3,0x25,0 mm

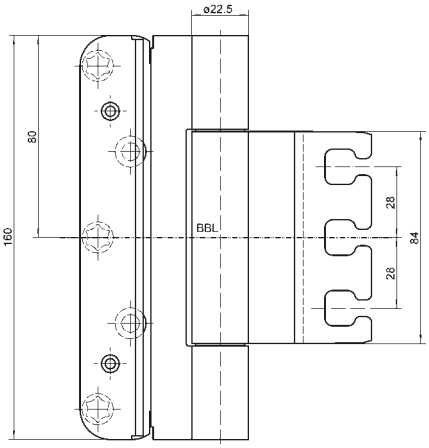

Oberfläche

Edelstahl matt (040), RAL 9005 Schwarz matt (107), weitere Oberflächen auf Anfrage

Kombination

Aufnahmeelement	Blockzarge	VX 7531 3D

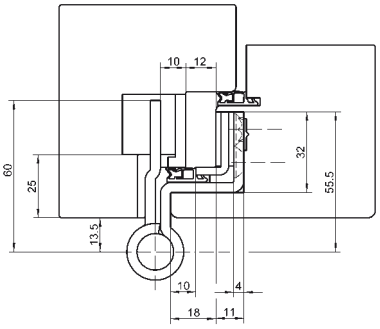

Hinweis

i Der o.g. Belastungswert bezieht sich auf zwei Bänder pro Flügel (1x2 m).
Dabei sind auch die Belastungswerte des jeweils kombinierten Aufnahmeelements zu berücksichtigen.
Ausführliche Angaben dazu finden Sie im Kapitel Technische Informationen.
Ausführung mit Stiftsicherung (MSTS) lieferbar.

Klassifizierungsschlüssel

4	7	7	1*1	1	—*2	1	14

*1 Die Prüfung von Funktionstüren erfolgt immer am kompletten Türelement.
*2 in Abhängigkeit der Oberflächenausführung

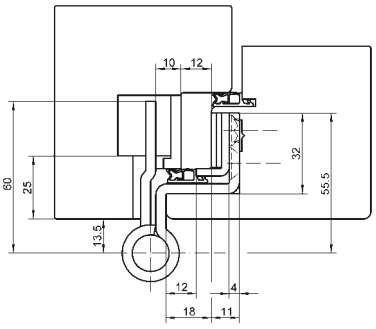

Prüfzeichen

Funktionsbereich

Mehr Infos

© SIMONSWERK GMBH HANDBUCH 2022

VARIANT® VX

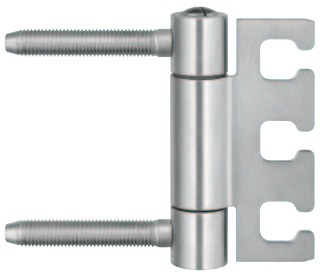

VX 7720/100

für ungefälzte Objekttüren an Doppelzargen

Türband	ungefälzt	bis 100 kg

Produktmerkmale

- für ungefälzte Objekttüren an Doppelzargen
- für Holz-, Stahl- und Aluminiumzargen
- für 3D verstellbare Aufnahmeelemente VARIANT VX
- innenliegender, verdrehsicherer Schraubstift
- verdeckt liegende, wartungsfreie Axial-Radial-Gleitlager

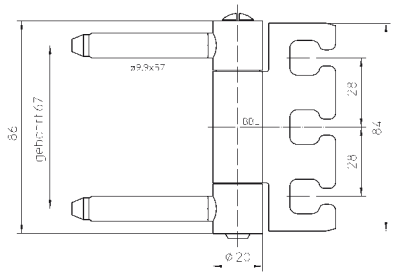

Technische Daten

Belastungswert	zwei Bänder pro Flügel (1x2 m)	100,0 kg
Rollenlänge		86,0 mm
Rollendurchmesser		20,0 mm
Stiftdurchmesser		10,0 mm
Materialstärke		3,5 mm

Oberfläche

Edelstahl matt (040)

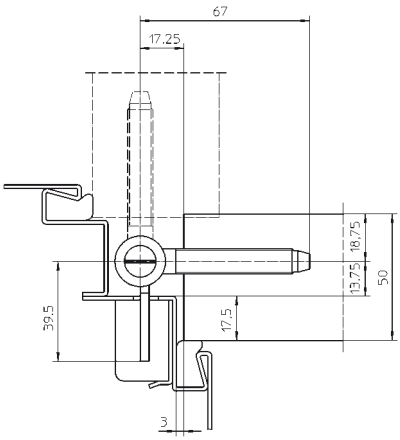

Kombination

Aufnahmeelement	Blockzarge	VX 2501 3D N
		VX 7501 3D
	Futterzarge	VX 2502 3D N
		VX 7502 3D
	Blendrahmen	VX 2505 3D N
		VX 7505 3D
	Stahlzarge	VX 2511 3D
		VX 7511 3D
		VX 7512 3D
	Aluminiumzarge	VX 7521 3D

Anschlagtechnik

Lehre	auf Anfrage

Hinweis

Der o.g. Belastungswert bezieht sich auf zwei Bänder pro Flügel (1x2 m). Dabei sind auch die Belastungswerte des jeweils kombinierten Aufnahmeelements zu berücksichtigen.
Ausführliche Angaben dazu finden Sie im Kapitel Technische Informationen.
Ausführung mit Stiftsicherung (MSTS) lieferbar.

Mehr Infos

© SIMONSWERK GMBH HANDBUCH 2022

VARIANT® VX

VX 7729/100

für ungefälzte Objekttüren

Türband	ungefälzt	bis 100 kg



Produktmerkmale

- für ungefälzte Objekttüren
- für Holz-, Stahl- und Aluminiumzargen
- für 3D verstellbare Aufnahmeelemente VARIANT VX
- innenliegender, verdrehsicherer Schraubstift
- verdeckt liegende, wartungsfreie Axial-Radial-Gleitlager

Technische Daten

Belastungswert	i zwei Bänder pro Flügel (1x2 m)	100,0 kg
Rollenlänge		95,0 mm
Rollendurchmesser		20,0 mm
Stiftdurchmesser		10,0 mm
Materialstärke		3,5 mm
Fräserdurchmesser		24,0 mm
Schrauben		5,0x50,0 mm (alternativ 4,5x50,0 mm)

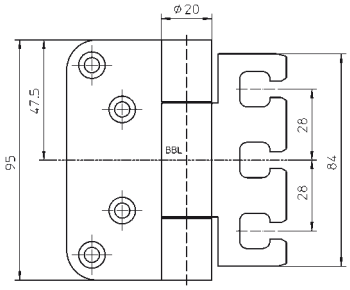

Oberfläche

verzinkt (010), matt vernickelt/F2 (018), matt verchromt/F1 (037), poliert vermessingt (030), Edelstahl matt (040), Edelstahl poliert (042), Farbig kunststoffbeschichtet (079), weitere Oberflächen auf Anfrage

Kombination

Aufnahmeelement	Blockzarge	VX 2501 3D N
		VX 7501 3D
	Futterzarge	VX 2502 3D N
		VX 7502 3D
	Blendrahmen	VX 2505 3D N
		VX 7505 3D
	Stahlzarge	VX 2511 3D
		VX 7511 3D
		VX 7512 3D
	Aluminiumzarge	VX 7521 3D

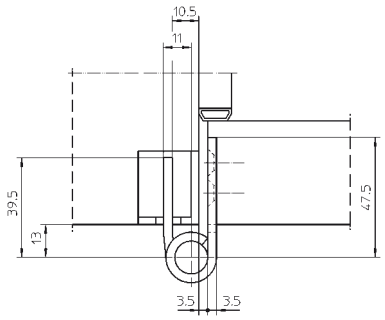

Anschlagtechnik

Lehre	Universalfräsrahmen
Schablone	Nr. 5 250565 5

siehe Kapitel Anwendungstechnik, Seite 425

Funktionsbereich

Feuerschutz, Rauchschutz

Hinweis

i Der o.g. Belastungswert bezieht sich auf zwei Bänder pro Flügel (1x2 m).
Dabei sind auch die Belastungswerte des jeweils kombinierten Aufnahmeelements zu berücksichtigen.
Ausführliche Angaben dazu finden Sie im Kapitel Technische Informationen.
Ausführung mit Stiftsicherung (MSTS) lieferbar.

Klassifizierungsschlüssel

4	7	5	1*1	1	—*2	1	12

*1 Die Prüfung von Funktionstüren erfolgt immer am kompletten Türelement.
*2 in Abhängigkeit der Oberflächenausführung

Prüfzeichen Funktionsbereich

Mehr Infos

© SIMONSWERK GMBH HANDBUCH 2022

VARIANT® VX



VX 8849/160

für ungefälzte Objekttüren

Türband	ungefälzt	bis 100 kg

Produktmerkmale

- für ungefälzte Objekttüren vorgerichtet für VX …./160
- für Stahlzargen mit einer VARIANT Hinterschweißtasche
- innenliegender, verdrehsicherer Schraubstift
- verdeckt liegende, wartungsfreie Axial-Radial-Gleitlager

Technische Daten

Belastungswert	i zwei Bänder pro Flügel (1x2 m)	100,0 kg
Rollenlänge		160,0 mm
Rollendurchmesser		22,5 mm
Stiftdurchmesser		10,0 mm
Materialstärke		3,5 mm
Fräserdurchmesser		24,0 mm
Schrauben		5,0x50,0 mm (alternativ 4,5x50,0 mm)

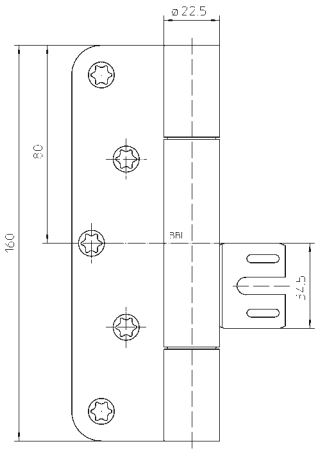

Oberfläche

Edelstahl matt (040), weitere Oberflächen auf Anfrage

Kombination

Aufnahmeelement	Stahlzarge	V 8600
		V 8610

siehe Kapitel VARIANT V, Seite 239

Anschlagtechnik

Lehre	Universalfräsrahmen
Schablone	Nr. 5 250353 5

siehe Kapitel Anwendungstechnik, Seite 425

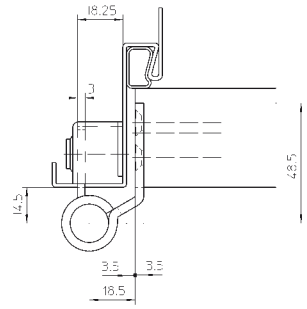

Hinweis

i Der o.g. Belastungswert bezieht sich auf zwei Bänder pro Flügel (1x2 m).
Dabei sind auch die Belastungswerte des jeweils kombinierten Aufnahmeelements zu berücksichtigen.
Ausführliche Angaben dazu finden Sie im Kapitel Technische Informationen.
DIN Richtung berücksichtigen.

© SIMONSWERK GMBH HANDBUCH 2022

Mehr Infos

VARIANT® VX

VX 7729/120

für ungefälzte Objekttüren

Türband	ungefälzt	bis 120 kg



Produktmerkmale

- für ungefälzte Objekttüren
- für Holz-, Stahl- und Aluminiumzargen
- für 3D verstellbare Aufnahmeelemente VARIANT VX
- innenliegender, verdrehsicherer Schraubstift
- verdeckt liegende, wartungsfreie Axial-Radial-Gleitlager

Technische Daten

Belastungswert	i zwei Bänder pro Flügel (1x2 m)	120,0 kg
Rollenlänge		120,0 mm
Rollendurchmesser		20,0 mm
Stiftdurchmesser		10,0 mm
Materialstärke		3,5 mm
Fräserdurchmesser		24,0 mm
Schrauben		5,0x50,0 mm (alternativ 4,5x50,0 mm)

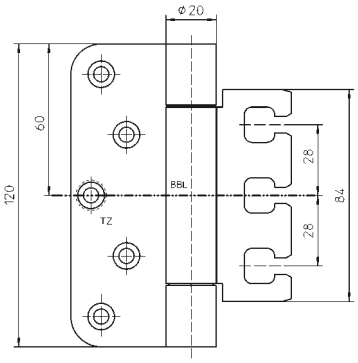

Oberfläche

verzinkt (010), matt vernickelt/F2 (018), matt verchromt/F1 (037), poliert vermessingt (030), Edelstahl matt (040), Edelstahl poliert (042), RAL 9005 Schwarz matt (107), Farbig kunststoffbeschichtet (079), weitere Oberflächen auf Anfrage

Kombination

Aufnahmeelement	Blockzarge	VX 2501 3D N
		VX 7501 3D
	Futterzarge	VX 2502 3D N
		VX 7502 3D
	Blendrahmen	VX 2505 3D N
		VX 7505 3D
	Stahlzarge	VX 2511 3D
		VX 7511 3D
		VX 7512 3D
	Aluminiumzarge	VX 7521 3D

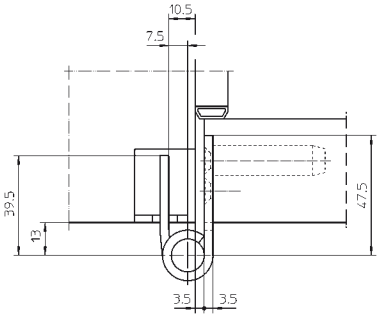

Anschlagtechnik

Lehre	Universalfräsrahmen
Schablone	Nr. 5 250354 5

siehe Kapitel Anwendungstechnik, Seite 425

Funktionsbereich

Feuerschutz, Rauchschutz

Hinweis

i Der o.g. Belastungswert bezieht sich auf zwei Bänder pro Flügel (1x2 m).
Dabei sind auch die Belastungswerte des jeweils kombinierten Aufnahmeelements zu berücksichtigen.
Ausführliche Angaben dazu finden Sie im Kapitel Technische Informationen.
Ausführung mit Stiftsicherung (MSTS) lieferbar.

Klassifizierungsschlüssel

4	7	6	1*1	1	—*2	1	12

*1 Die Prüfung von Funktionstüren erfolgt immer am kompletten Türelement.
*2 in Abhängigkeit der Oberflächenausführung

Prüfzeichen Funktionsbereich

Mehr Infos

© SIMONSWERK GMBH HANDBUCH 2022

VARIANT® VX

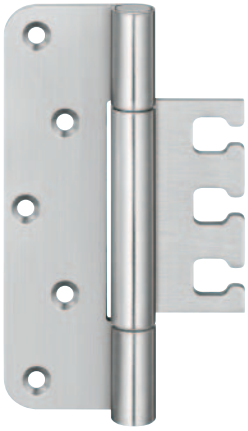

VX 7729/160 Planum

mit filigraner Bandrolle für ungefälzte Objekttüren

Türband	ungefälzt	bis 160 kg

Produktmerkmale

- mit reduzierter, filigraner Bandrolle
- integrierte Stiftsicherung
- für ungefälzte Objekttüren
- für Holz-, Stahl- und Aluminiumzargen
- für 3D verstellbare Aufnahmeelemente VARIANT VX
- verdeckt liegende, wartungsfreie Axial-Radial-Gleitlager

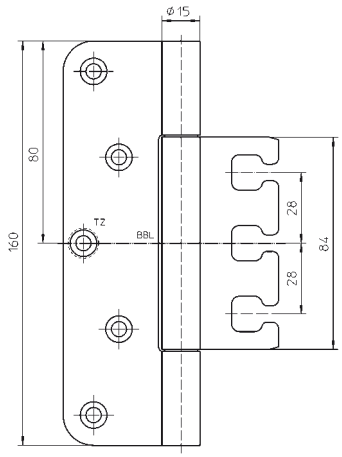

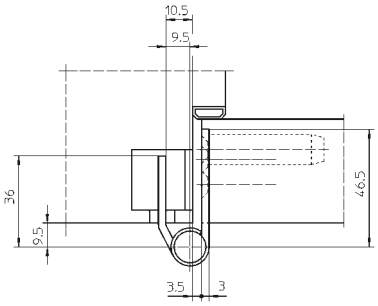

Technische Daten

Belastungswert	zwei Bänder pro Flügel (1x2 m)	160,0 kg
Rollenlänge		160,0 mm
Rollendurchmesser		15,0 mm
Materialstärke		3,0 mm
Fräserdurchmesser		24,0 mm
Schrauben		5,0x50,0 mm (alternativ 4,5x50,0 mm)

Oberfläche

matt verchromt/F1 (037), Edelstahl matt (040), Edelstahl poliert (042), weitere Oberflächen auf Anfrage

Kombination

Aufnahmeelement	Blockzarge	VX 2501 3D N, VX 7501 3D
	Futterzarge	VX 2502 3D N
		VX 7502 3D
	Blendrahmen	VX 2505 3D N, VX 7505 3D
	Stahlzarge	VX 2511 3D
		VX 7511 3D , VX 7512 3D
	Aluminiumzarge	VX 7521 3D

Anschlagtechnik

Lehre	Universalfräsrahmen
Schablone	Nr. 5 250353 5

siehe Kapitel Anwendungstechnik, Seite 425

Funktionsbereich

Feuerschutz, Rauchschutz

Hinweis

Der o.g. Belastungswert bezieht sich auf zwei Bänder pro Flügel (1x2 m). Dabei sind auch die Belastungswerte des jeweils kombinierten Aufnahmeelements zu berücksichtigen.
Ausführliche Angaben dazu finden Sie im Kapitel Technische Informationen.
Die im Durchmesser reduzierte, filigrane Bandrolle eignet sich im Besonderen für den Einsatz an hochwertigen Türen mit schmalen, zurückgenommenen Zargenansichten.

Klassifizierungsschlüssel

4	7	5	1*1	1	—*2	1	12*3

*1 Die Prüfung von Funktionstüren erfolgt immer am kompletten Türelement.
*2 in Abhängigkeit der Oberflächenausführung
*3 Die Dauerfunktionsprüfung wurde mit einem Gewicht von 160 kg absolviert.

Mehr Infos

Prüfzeichen

Funktionsbereich

© SIMONSWERK GMBH HANDBUCH 2022

VARIANT® VX

VX 7729/160-4 Bronze

für ungefälzte Objekttüren

Türband aus Bronze	ungefälzt	bis 160 kg

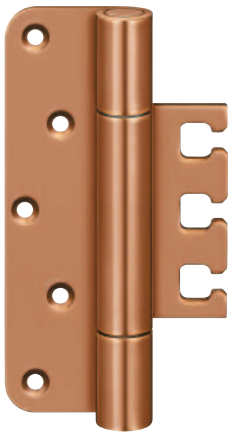

Produktmerkmale

- Material Bronze
- für ungefälzte Objekttüren
- für Holz-, Stahl- und Aluminiumzargen
- für 3D verstellbare Aufnahmeelemente VARIANT VX
- innenliegender, verdrehsicherer Schraubstift
- verdeckt liegende, wartungsfreie Axial-Radial-Gleitlager

Technische Daten

Belastungswert	i zwei Bänder pro Flügel (1x2 m)	160,0 kg
Rollenlänge		160,0 mm
Rollendurchmesser		22,5 mm
Stiftdurchmesser		10,0 mm
Materialstärke		4,0 mm
Fräserdurchmesser		24,0 mm
Schrauben		6,0x50,0 mm

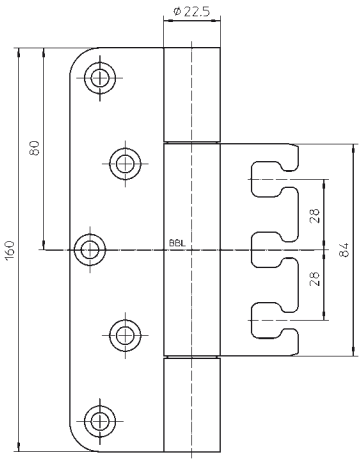

Oberfläche

Bronze hell patiniert (163)

Kombination

Aufnahmeelement	Blockzarge	VX 2501 3D N
	Futterzarge	VX 2502 3D N
	Blendrahmen	VX 2505 3D N
	Stahlzarge	VX 2511 3D
		VX 7511 3D
		VX 7512 3D
	Aluminiumzarge	VX 7521 3D

Anschlagtechnik

Lehre	Universalfräsrahmen
Schablone	Nr. 5 250353 5

siehe Kapitel Anwendungstechnik, Seite 425

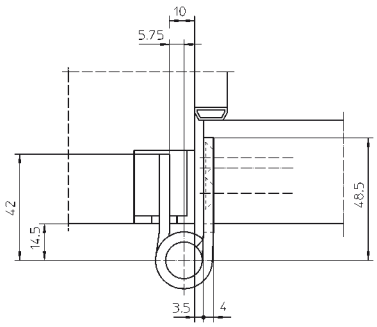

Funktionsbereich

Feuerschutz, Rauchschutz

Hinweis

i Der o.g. Belastungswert bezieht sich auf zwei Bänder pro Flügel (1x2 m).
Dabei sind auch die Belastungswerte des jeweils kombinierten Aufnahmeelements zu berücksichtigen.
Ausführliche Angaben dazu finden Sie im Kapitel Technische Informationen.
Im Lieferumfang sind farblich abgestimmte Schrauben 6,0x50,0 mm enthalten.
Bandsysteme aus dem Material Bronze dunkeln beim Gebrauch und unter Umwelteinflüssen nach.
Die variierenden Farbtöne begründen keine Qualitätsmängel, sondern weisen auf den natürlichen Änderungsprozess des Werkstoffs Bronze hin.

Klassifizierungsschlüssel

4	7	7	1*1	1	4	1	14

*1 Die Prüfung von Funktionstüren erfolgt immer am kompletten Türelement.

Prüfzeichen

Funktionsbereich

Mehr Infos

© SIMONSWERK GMBH HANDBUCH 2022

VARIANT® VX

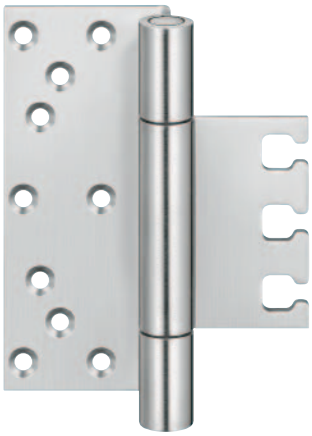

VX 7729/160-4 HA Set

bestehend aus Rollenband, Aufnahmeelement und Abdeckwinkel

Türband	ungefälzt	bis 160 kg

Produktmerkmale

- mit verschweißter Bandrolle
- mit Stiftsicherung
- für Holz-/Aluminiumtüren
- für 3D verstellbare Aufnahmeelemente VX 7531 3D und VX 7535 3D
- innenliegender, verdrehsicherer Schraubstift
- verdeckt liegende, wartungsfreie Axial-Radial-Gleitlager

Technische Daten

Belastungswert	i zwei Bänder pro Flügel (1x2 m)	160,0 kg
Rollenlänge		160,0 mm
Rollendurchmesser		22,5 mm
Stiftdurchmesser		10,0 mm
Materialstärke		4,0 mm
Schrauben		6,0x50,0 mm

Oberfläche

Edelstahl matt (040)

Kombination

Aufnahmeelement	Blockzarge	VX 7531 3D
	Blendrahmen	VX 7535 3D

Anschlagtechnik

Lehre	Bohrlehre VARIANT VX 7729/160-4 HA

siehe Kapitel Anwendungstechnik, Seite 425

Hinweis

i Der o.g. Belastungswert bezieht sich auf zwei Bänder pro Flügel (1x2 m).

Lieferumfang

Set 1	Band	VX 7729/160-4 HA MSTS
(Abdeckwinkel KK)	Aufnahmeelement	VX 7531 3D
	Abdeckwinkel	VX 7561 KK
Set 2	Band	VX 7729/160-4 HA MSTS
(Abdeckwinkel KR)	Aufnahmeelement	VX 7531 3D
	Abdeckwinkel	VX 7561 KR

Weitere Kombinationen auf Anfrage

Klassifizierungsschlüssel

3	7	4	0	1	—*1	0	11

*1 in Abhängigkeit der Oberflächenausführung



Bsp. Aufnahmeelement VX 7531 3D

Bsp. Abdeckwinkel VX 7561 KK

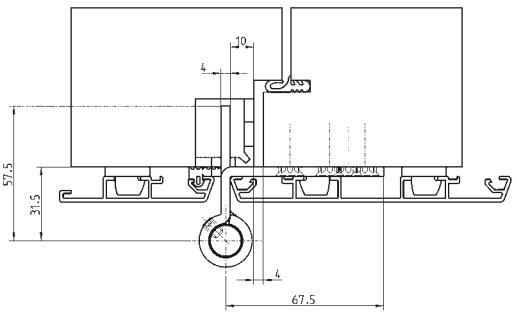

Mehr Infos

Prüfzeichen

© SIMONSWERK GMBH HANDBUCH 2022

VARIANT® VX

VX 7729/160 18-3

für ungefälzte Objekttüren

Türband	ungefälzt	bis 160 kg

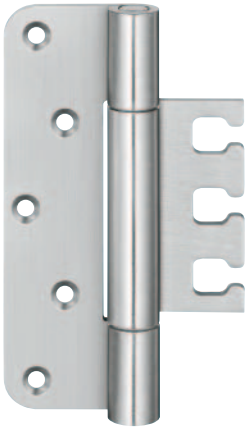

Produktmerkmale

- integrierte Stiftsicherung
- für ungefälzte Objekttüren
- für Holz-, Stahl- und Aluminiumzargen
- für 3D verstellbare Aufnahmeelemente VARIANT VX
- verdeckt liegende, wartungsfreie Axial-Radial-Gleitlager

Technische Daten

Belastungswert	i zwei Bänder pro Flügel (1x2 m)	160,0 kg
Rollenlänge		160,0 mm
Rollendurchmesser		18,0 mm
Materialstärke		3,0 mm
Fräserdurchmesser		24,0 mm
Schrauben		5,0x50,0 mm (alternativ 4,5x50,0 mm)

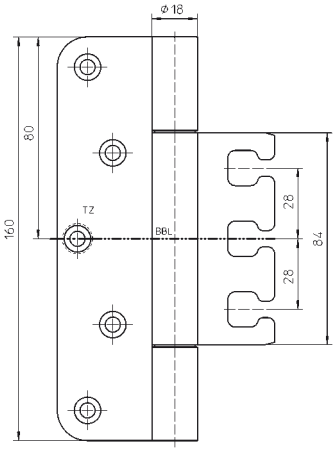

Oberfläche

matt vernickelt/F2 (018), Edelstahl matt (040)

Kombination

Aufnahmeelement	Blockzarge	VX 2501 3D N
		VX 7501 3D
	Futterzarge	VX 2502 3D N
		VX 7502 3D
	Blendrahmen	VX 2505 3D N
		VX 7505 3D
	Stahlzarge	VX 2511 3D
		VX 7511 3D
		VX 7512 3D
	Aluminiumzarge	VX 7521 3D

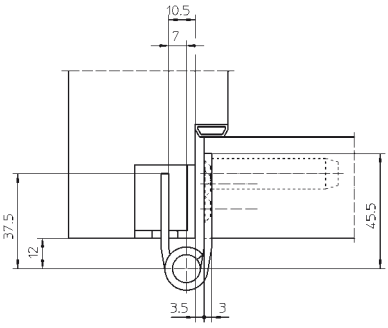

Anschlagtechnik

Lehre	Universalfräsrahmen
Schablone	Nr. 5 250353 5

siehe Kapitel Anwendungstechnik, Seite 425

Funktionsbereich

Feuerschutz, Rauchschutz

Hinweis

i Der o.g. Belastungswert bezieht sich auf zwei Bänder pro Flügel (1x2 m).
Dabei sind auch die Belastungswerte des jeweils kombinierten Aufnahmeelements zu berücksichtigen.
Ausführliche Angaben dazu finden Sie im Kapitel Technische Informationen.

Klassifizierungsschlüssel

4	7	5	1*1	1	—*2	1	12*3

*1 Die Prüfung von Funktionstüren erfolgt immer am kompletten Türelement.
*2 in Abhängigkeit der Oberflächenausführung
*3 Die Dauerfunktionsprüfung wurde mit einem Gewicht von 160 kg absolviert.

Prüfzeichen Funktionsbereich

Mehr Infos

© SIMONSWERK GMBH HANDBUCH 2022

VARIANT® VX



VX 7729/160

für ungefälzte Objekttüren

Türband	ungefälzt	bis 200 kg

Produktmerkmale

- für ungefälzte Objekttüren
- für Holz-, Stahl- und Aluminiumzargen
- für 3D verstellbare Aufnahmeelemente VARIANT VX
- innenliegender, verdrehsicherer Schraubstift
- verdeckt liegende, wartungsfreie Axial-Radial-Gleitlager

Technische Daten

Belastungswert	zwei Bänder pro Flügel (1x2 m)	200,0 kg
Rollenlänge		160,0 mm
Rollendurchmesser		22,5 mm
Stiftdurchmesser		10,0 mm
Materialstärke		3,5 mm
Fräserdurchmesser		24,0 mm
Schrauben		5,0x50,0 mm (alternativ 4,5x50,0 mm)

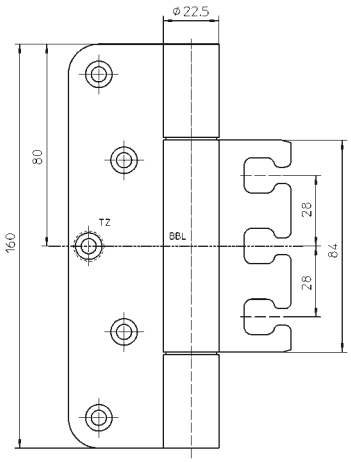

Oberfläche

verzinkt (010), matt vernickelt/F2 (018), matt verchromt/F1 (037), poliert vermessingt (030), Edelstahl matt (040), Edelstahl poliert (042), Bronzefarbig (174), Mittel Bronzefarbig (175), Dunkel Bronzefarbig (176), RAL 9005 Schwarz matt (107), Farbig kunststoffbeschichtet (079), weitere Oberflächen auf Anfrage

Kombination

Aufnahmeelement	Blockzarge	VX 2501 3D N, VX 7501 3D
	Futterzarge	VX 2502 3D N, VX 7502 3D
	Blendrahmen	VX 2505 3D N, VX 7505 3D
	Stahlzarge	VX 2511 3D
		VX 7511 3D, VX 7512 3D
	Aluminiumzarge	VX 7521 3D

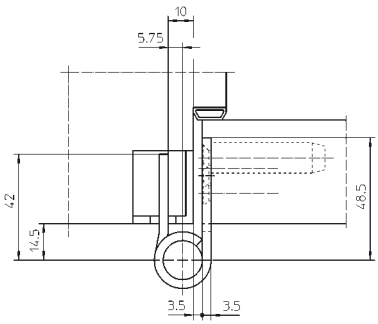

Anschlagtechnik

Lehre	Universalfräsrahmen
Schablone	Nr. 5 250353 5

siehe Kapitel Anwendungstechnik, Seite 425

Funktionsbereich

Feuerschutz, Rauchschutz

Hinweis

Der o.g. Belastungswert bezieht sich auf zwei Bänder pro Flügel (1x2 m).
Dabei sind auch die Belastungswerte des jeweils kombinierten Aufnahmeelements zu berücksichtigen.
Ausführliche Angaben dazu finden Sie im Kapitel Technische Informationen.
Ausführung mit Stiftsicherung (MSTS) lieferbar.

Klassifizierungsschlüssel

4	7	7	1*1	1	—*2	1	14*3

*1 Die Prüfung von Funktionstüren erfolgt immer am kompletten Türelement.
*2 in Abhängigkeit der Oberflächenausführung
*3 Die Dauerfunktionsprüfung wurde mit einem Gewicht von 200 kg absolviert.

Mehr Infos

Prüfzeichen

Funktionsbereich

© SIMONSWERK GMBH HANDBUCH 2022

VARIANT® VX

VX 7729/160-4

für ungefälzte, schwere Objekttüren

Türband	ungefälzt	bis 300 kg

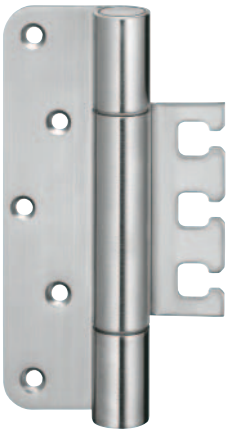

Produktmerkmale

- für ungefälzte Objekttüren
- für Holz-, Stahl- und Aluminiumzargen
- für 3D verstellbare Aufnahmeelemente VARIANT VX
- innenliegender, verdrehsicherer Schraubstift
- verdeckt liegende, wartungsfreie Axial-Radial-Gleitlager

Technische Daten

Belastungswert	i zwei Bänder pro Flügel (1x2 m)	300,0 kg
Rollenlänge		160,0 mm
Rollendurchmesser		22,5 mm
Stiftdurchmesser		10,0 mm
Materialstärke		4,0 mm
Fräserdurchmesser		24,0 mm
Schrauben		6,0x50,0 mm

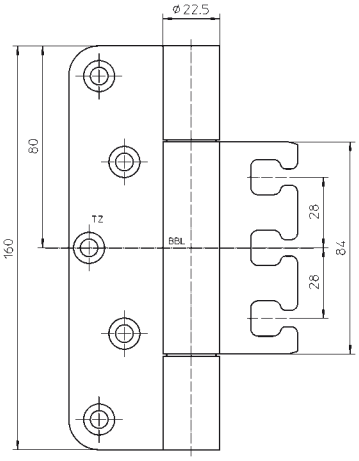

Oberfläche

matt vernickelt/F2 (018), Edelstahl matt (040), Edelstahl V4A (043), weitere Oberflächen auf Anfrage

Kombination

Aufnahmeelement	Blockzarge	VX 7531 3D
	Futterzarge	VX 7532 3D
	Blendrahmen	VX 7535 3D
	Stahlzarge	VX 2511 3D
		VX 7511 3D
		VX 7512 3D
	Aluminiumzarge	VX 7521 3D

Anschlagtechnik

Lehre	Universalfräsrahmen
Schablone	Nr. 5 250353 5

siehe Kapitel Anwendungstechnik, Seite 425

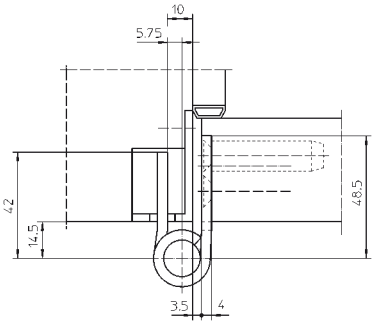

Funktionsbereich

Feuerschutz, Rauchschutz

Hinweis

i Der o.g. Belastungswert bezieht sich auf zwei Bänder pro Flügel (1x2 m).
Dabei sind auch die Belastungswerte des jeweils kombinierten Aufnahmeelements zu berücksichtigen.
Ausführliche Angaben dazu finden Sie im Kapitel Technische Informationen.
Ausführung mit Stiftsicherung (MSTS) lieferbar.

Klassifizierungsschlüssel

4	7	7	1*1	1	—*2	1	14*3

*1 Die Prüfung von Funktionstüren erfolgt immer am kompletten Türelement.
*2 in Abhängigkeit der Oberflächenausführung
*3 Die Dauerfunktionsprüfung wurde mit einem Gewicht von 300 kg absolviert.

Prüfzeichen Funktionsbereich

Mehr Infos

© SIMONSWERK GMBH HANDBUCH 2022

VARIANT® VX

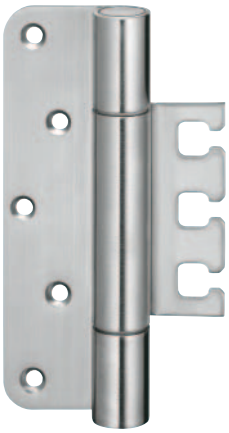

VX 7729/160-4 VBRplus

mit verschweißter Bandrolle für ungefälzte, extrem schwere Objekttüren

Türband	ungefälzt	bis 400 kg

Produktmerkmale

- mit verschweißter Bandrolle
- für ungefälzte, extrem schwere Objekttüren
- für Holzzargen
- für 3D verstellbare Aufnahmeelemente VARIANT VX
- innenliegender, verdrehsicherer Schraubstift
- verdeckt liegende, wartungsfreie Axial-Radial-Gleitlager

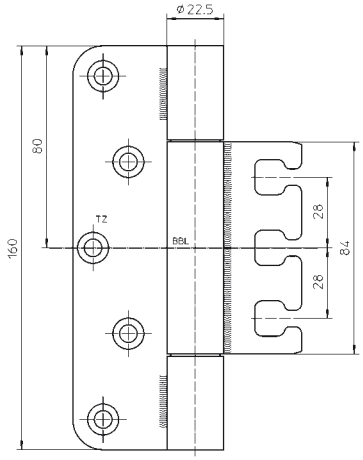

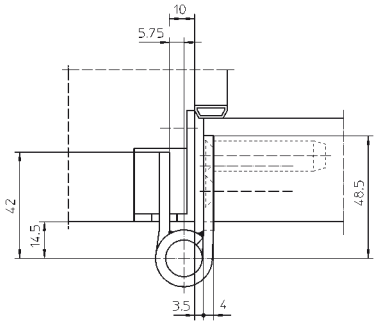

Technische Daten

Belastungswert	zwei Bänder pro Flügel (1x2 m)	400,0 kg
Rollenlänge		160,0 mm
Rollendurchmesser		22,5 mm
Stiftdurchmesser		10,0 mm
Materialstärke		4,0 mm
Fräserdurchmesser		24,0 mm
Schrauben		6,0x50,0 mm

Oberfläche

matt vernickelt/F2 (018), Edelstahl matt (040), weitere Oberflächen auf Anfrage

Kombination

Aufnahmeelement	Blockzarge	VX 7531 3D
	Futterzarge	VX 7532 3D
	Blendrahmen	VX 7535 3D

Anschlagtechnik

Lehre	Universalfräsrahmen
Schablone	Nr. 5 250353 5

siehe Kapitel Anwendungstechnik, Seite 425

Funktionsbereich

Feuerschutz, Rauchschutz

Hinweis

Der o.g. Belastungswert bezieht sich auf zwei Bänder pro Flügel (1x2 m).
Dabei sind auch die Belastungswerte des jeweils kombinierten Aufnahmeelements zu berücksichtigen.
Ausführliche Angaben dazu finden Sie im Kapitel Technische Informationen.
Ausführung mit Stiftsicherung (MSTS) lieferbar.

Klassifizierungsschlüssel

4	7	7	1*1	1	—*2	1	14*3

*1 Die Prüfung von Funktionstüren erfolgt immer am kompletten Türelement.
*2 in Abhängigkeit der Oberflächenausführung
*3 Die Dauerfunktionsprüfung wurde mit einem Gewicht von 300 kg absolviert.

Mehr Infos

Prüfzeichen

Funktionsbereich

© SIMONSWERK GMBH HANDBUCH 2022

VARIANT® VX

VX 7099 Klemmschutz

für Türen mit Klemmschutzfunktion an Holz- und Stahlzargen

Türband		**bis 120 kg**

Produktmerkmale

- für gefälzte und ungefälzte Türen
- für Holz- und Stahlzargen
- für 3D verstellbare Aufnahmeelemente VARIANT VX
- Türstärke 45 mm

Technische Daten

Belastungswert	i zwei Bänder pro Flügel (1x2 m)	120,0 kg
Rollenlänge		150,0 mm
Rollendurchmesser		22,0 mm
Türstärke		45,0 mm
Materialstärke		4,0 mm
Fräserdurchmesser		24,0 mm
Schrauben		5,0 x 50,0 mm
Öffnungswinkel		gefälzt max. 100°
		ungefälzt max. 90°

Oberfläche

Edelstahl Look (126)

Kombination

Aufnahmeelement	Blockzarge	VX 7501 3D
	Futterzarge	VX 7502 3D
	Blendrahmen	VX 7505 3D
	Stahlzarge	VX 7511 3D, VX 7512 3D
Zubehör	Dichtung	DS 7411

Anschlagtechnik

Lehre		Universalfräsrahmen
Rahmen	Aufnahme VX 7501 3D	Schablone Nr. 5 250 568 5
		Schablone Nr. 5 250 569 5
	Aufnahme VX 7502 3D	Schablone Nr. 5 250 568 5
	Aufnahme VX 7505 3D	Schablone Nr. 5 250 568 5
		Schablone Nr. 5 250 569 5
		Schablone Nr. 5 250 592 5
Abdeckwinkel u. -platte	VX 7560 Klemmschutz	Schablone Nr. 5 250 570 5
Flügel		Schablone Nr. 5 251 084 5
		Schablone Nr. 5 251 092 5

siehe Kapitel Anwendungstechnik, Seite 425

Funktionsbereich

Klemmschutz auf der Bandseite

Hinweis

i Der o.g. Belastungswert bezieht sich auf zwei Bänder pro Flügel (1x2 m). Dabei sind auch die Belastungswerte des jeweils kombinierten Aufnahmeelements zu berücksichtigen. Ausführliche Angaben dazu finden Sie im Kapitel Technische Informationen. Bei den Zargen (Block-, Futter- und Stahlzarge) handelt es sich um eine Sonderanfertigung. Der maximale Öffnungswinkel ist im Bedarfsfall durch einen Öffnungsbegrenzer sicherzustellen.

Lieferumfang

1 x Abdeckwinkel + Abdeckplatte VX 7560 Klemmschutz
1 x Stopfen, 2 x Senkschrauben

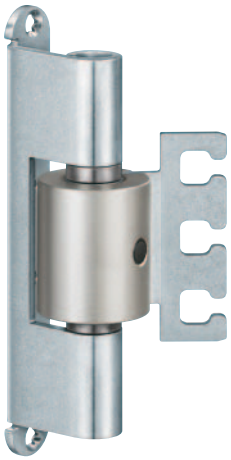

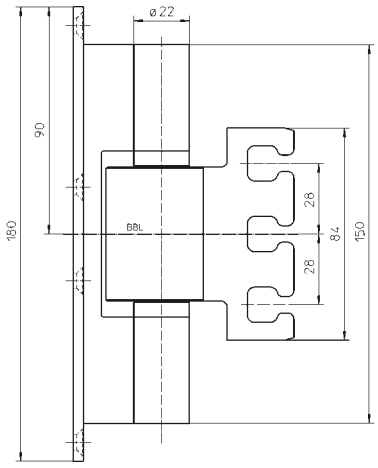

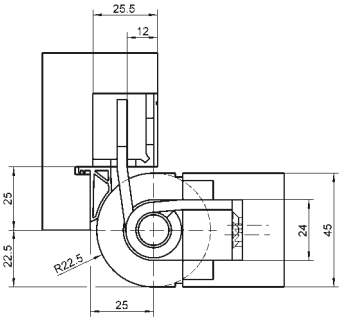

Blockzarge

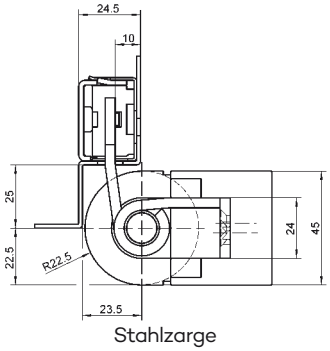

Stahlzarge

Mehr Infos

© SIMONSWERK GMBH HANDBUCH 2022

VARIANT® VX



VX 7749/160-4 Care

für ungefälzte Objekttüren in Pflegeeinrichtungen

Türband	ungefälzt	bis 100 kg

Produktmerkmale

- für ungefälzte Objekttüren in Pflegeeinrichtungen
- freie Zugangsmöglichkeiten im gesamten Zargenfalzmaß
- für Holz-, Stahl- und Aluminiumzargen
- für 3D verstellbare Aufnahmeelemente VARIANT VX
- innenliegender, verdrehsicherer Schraubstift
- verdeckt liegende, wartungsfreie Axial-Radial-Gleitlager

Technische Daten

Belastungswert	i zwei Bänder pro Flügel (1x2 m)	100,0 kg
Rollenlänge		160,0 mm
Rollendurchmesser		22,5 mm
Stiftdurchmesser		10,0 mm
Materialstärke		4,0 mm
Fräserdurchmesser		24,0 mm
Schrauben		6,0x50,0 mm
Öffnungswinkel		180°

Oberfläche

Edelstahl matt (040), weitere Oberflächen auf Anfrage

Kombination

Aufnahmeelement	Blockzarge	VX 7531 3D
	Futterzarge	VX 7532 3D
	Blendrahmen	VX 7535 3D
	Stahlzarge	VX 7511 3D, VX 7512 3D
	Aluminiumzarge	VX 7521 3D

Anschlagtechnik

Lehre		Universalfräsrahmen
Schablone	Nr. 5 250353 5	VX 7749/160-4 40 Care
		VX 7749/160-4 45 Care, VX 7749/160-4 50 Care
		VX 7749/160-4 65 Care, VX 7749/160-4 70 Care

siehe Kapitel Anwendungstechnik, Seite 425

Funktionsbereich

Feuerschutz, Rauchschutz, Schallschutz

Hinweis

i Der o.g. Belastungswert bezieht sich auf zwei Bänder pro Flügel (1x2 m). Dabei sind auch die Belastungswerte des jeweils kombinierten Aufnahmeelements zu berücksichtigen. Ebenfalls sind die unterschiedlichen Türblattstärken von 40 mm, 45 mm, 50 mm, 65 mm und 70 mm zu beachten. Bei der Bestellung ist der genaue Bandtyp anzugeben.
Ausführung mit Stiftsicherung (MSTS) lieferbar.

Erhältlich in den Varianten

Türstärke 40 mm	VX 7749/160-4 40 Care
Türstärke 45 mm	VX 7749/160-4 45 Care
Türstärke 50 mm	VX 7749/160-4 50 Care
Türstärke 65 mm	VX 7749/160-4 65 Care
Türstärke 70 mm	VX 7749/160-4 70 Care

Detailinformationen im Produktselektor unter www.simonswerk.com

Klassifizierungsschlüssel

2	7	3	1*1	1	4	0	10

*1 Die Prüfung von Funktionstüren erfolgt immer am kompletten Türelement.

Prüfzeichen Funktionsbereich

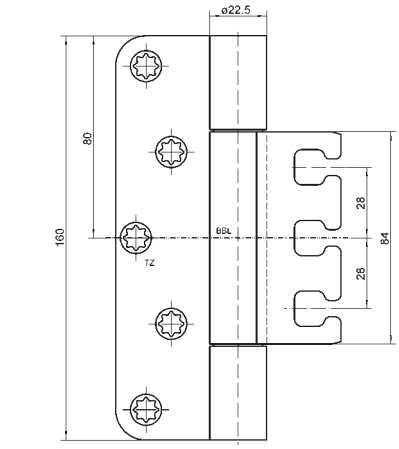

Bsp. VX 7749/160-4 50 Care
Türblattstärke 50 mm

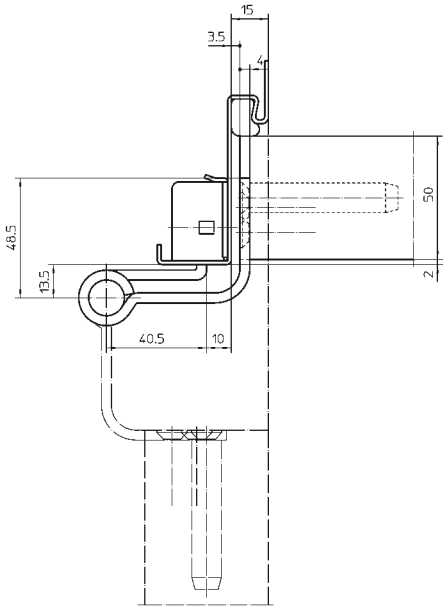

Bsp. VX 7749/160-4 50 Care
Türblattstärke 50 mm

Mehr Infos

© SIMONSWERK GMBH HANDBUCH 2022

VARIANT® VX

VX 2501 3D N

für gefälzte und ungefälzte Türen an Blockzargen

Blockzarge



Produktmerkmale

- für gefälzte und ungefälzte Türen
- für Blockzargen
- für Objektbänder VARIANT VX und VARIANT VXG
- komfortable 3D Verstellung (Seite +2,0/-4,0 mm, Höhe +/- 3,0 mm, Andruck +/- 3,0 mm)
- Verstellung bei ständig fixierter Tür

Technische Daten

Belastungswert	i zwei Bänder pro Flügel (1x2 m)	200,0 kg
Fräserdurchmesser		24,0 mm

Oberfläche

verzinkt (010)

Kombination

Türband		VARIANT VX
		VARIANT VXG
	Abdeckwinkel	Serie VX 2560 N
		Serie VX 2570 N
	Abdeckplatte	VX 2580 N
		VX 2590 N

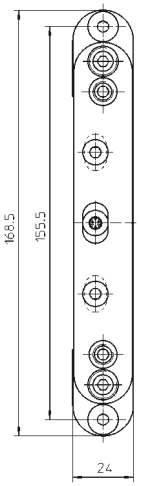

Anschlagtechnik

Lehre		Universalfräsrahmen
Aufnahme	VX 2501 3D N	Schablone Nr. 5 251 086 5
Abdeckwinkel	VX 2560 N	Schablone Nr. 5 250 570 5
		Schablone Nr. 5 251 087 5
	VX 2570 N	Schablone Nr. 5 250 570 5
		Schablone Nr. 5 251 089 5
Abdeckplatte	VX 2580 N	Schablone Nr. 5 250 658 5
		Schablone Nr. 5 251 087 5
	VX 2590 N	Schablone Nr. 5 250 658 5
		Schablone Nr. 5 251 089 5

siehe Kapitel Anwendungstechnik, Seite 425

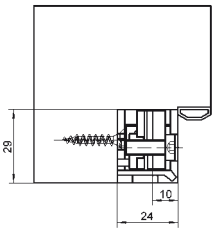

Hinweis

i Der o.g. Belastungswert bezieht sich auf zwei Bänder pro Flügel (1x2 m). Dabei sind auch die Belastungswerte des jeweils kombinierten Bandes zu berücksichtigen. Ausführliche Angaben dazu finden Sie im Kapitel Technische Informationen.

Zur Befestigung des Abdeckwinkels empfiehlt sich der Einsatz von Spanplattenschrauben mind. 5,0x40,0 mm.

Abdeckwinkel/-platte bilden eine Einheit mit dem Aufnahmeelement. Diese sind separat zu bestellen.

Mehr Infos

© SIMONSWERK GMBH HANDBUCH 2022

VARIANT® VX



VX 7501 3D

für gefälzte und ungefälzte Türen an Blockzargen

Blockzarge

Produktmerkmale

- für gefälzte und ungefälzte Türen
- für Blockzargen
- für Objektbänder VARIANT VX und VARIANT VXG
- stufenlose 3D Verstellung (Seite +/- 3,0 mm, Höhe +/- 3,0 mm, Andruck +/- 3,0 mm)

Technische Daten

Belastungswert	i zwei Bänder pro Flügel (1x2 m)	200,0 kg
Fräserdurchmesser		24,0 mm

Oberfläche

verzinkt (010), Edelstahl unbehandelt/roh (041)

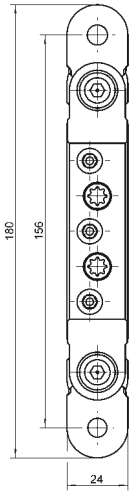

Kombination

Türband		VARIANT VX
		VARIANT VXG
	Abdeckwinkel	Serie VX 7560
		Serie VX 7570
	Abdeckplatte	VX 7580
		VX 7590

Anschlagtechnik

Lehre		Universalfräsrahmen
Aufnahme	VX 7501 3D	Schablone Nr. 5 250 568 5
		Schablone Nr. 5 250 569 5
Abdeckwinkel	VX 7560	Schablone Nr. 5 250 570 5
	VX 7570	Schablone Nr. 5 250 570 5
		Schablone Nr. 5 250 657 5
Abdeckplatte	VX 7580	Schablone Nr. 5 250 658 5
	VX 7590	Schablone Nr. 5 250 657 5
		Schablone Nr. 5 250 658 5

siehe Kapitel Anwendungstechnik, Seite 425

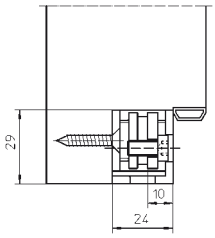

Hinweis

i Der o.g. Belastungswert bezieht sich auf zwei Bänder pro Flügel (1x2 m). Dabei sind auch die Belastungswerte des jeweils kombinierten Bandes zu berücksichtigen. Ausführliche Angaben dazu finden Sie im Kapitel Technische Informationen.

Zur Befestigung des Abdeckwinkels empfiehlt sich der Einsatz von Spanplattenschrauben mind. 6,0x40,0 mm.

Abdeckwinkel/-platte bilden eine Einheit mit dem Aufnahmeelement. Diese sind separat zu bestellen.

© SIMONSWERK GMBH HANDBUCH 2022

Mehr Infos

VARIANT® VX

VX 7531 3D

für gefälzte und ungefälzte Türen an Blockzargen

Blockzarge



Produktmerkmale

- für extrem schwere gefälzte und ungefälzte Objekt- und Funktionstüren
- für Blockzargen
- für Objektbänder VARIANT VX
- stufenlose 3D Verstellung (Seite +2,0/-4,0 mm, Höhe +/- 3,0 mm, Andruck +/- 3,0 mm)

Technische Daten

Belastungswert	i	zwei Bänder pro Flügel (1x2 m)	400,0 kg
Fräserdurchmesser			24,0 mm

Oberfläche

verzinkt (010)

Kombination

Türband		VARIANT VX
	Abdeckwinkel	Serie VX 7561
		Serie VX 7571
	Abeckplatte	VX 7581
		VX 7591

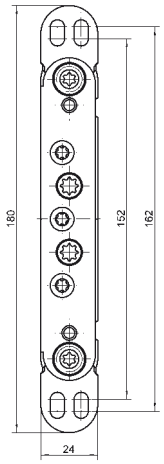

Anschlagtechnik

Lehre		Universalfräsrahmen
		Bohrlehre VARIANT VX 7531 3D
Aufnahme	VX 7531 3D	Schablone Nr. 5 250 568 5
		Schablone Nr. 5 250 569 5
Abdeckwinkel	VX 7561	Schablone Nr. 5 251 088 5
	VX 7571	Schablone Nr. 5 251 088 5
		Schablone Nr. 5 250 657 5
Abdeckplatte	VX 7581	Schablone Nr. 5 250 658 5
	VX 7591	Schablone Nr. 5 250 657 5
		Schablone Nr. 5 250 658 5

siehe Kapitel Anwendungstechnik, Seite 425

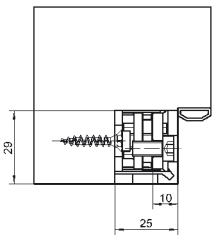

Hinweis

i Der o.g. Belastungswert bezieht sich auf zwei Bänder pro Flügel (1x2 m).
Dabei sind auch die Belastungswerte des jeweils kombinierten Bandes zu berücksichtigen.
Ausführliche Angaben dazu finden Sie im Kapitel Technische Informationen.
Zur Befestigung des Abdeckwinkels empfiehlt sich der Einsatz von Spanplattenschrauben mind. 5,0x40,0 mm.
Die Abdeckwinkel bilden eine Einheit mit dem Aufnahmeelement. Diese sind separat zu bestellen.

Mehr Infos

© SIMONSWERK GMBH HANDBUCH 2022

VARIANT® VX

VX 2502 3D N

für gefälzte und ungefälzte Türen an Futterzargen

Futterzarge



Produktmerkmale

- für gefälzte und ungefälzte Türen
- für Futterzargen
- für Objektbänder VARIANT VX und VARIANT VXG
- komfortable 3D Verstellung (Seite +2,0/-4,0 mm, Höhe +/- 3,0 mm, Andruck +/- 3,0 mm)
- Verstellung bei ständig fixierter Tür

Technische Daten

Belastungswert	i zwei Bänder pro Flügel (1x2 m)	200,0 kg
Fräserdurchmesser		24,0 mm

Oberfläche

verzinkt (010)

Kombination

Türband		VARIANT VX
		VARIANT VXG
	Abdeckwinkel	Serie VX 2560 N
		Serie VX 2570 N
	Abdeckplatte	VX 2580 N
		VX 2590 N

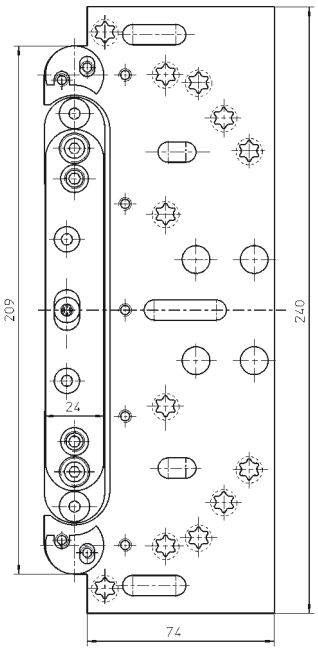

Anschlagtechnik

Lehre		Universalfräsrahmen
Aufnahme	VX 2502 3D N	Schablone Nr. 5 251 087 5
Abdeckwinkel	VX 2560 N	Schablone Nr. 5 250 570 5
	VX 2570 N	Schablone Nr. 5 250 570 5
		Schablone Nr. 5 251 089 5
Abdeckplatte	VX 2580 N	Schablone Nr. 5 250 658 5
	VX 2590 N	Schablone Nr. 5 250 658 5
		Schablone Nr. 5 251 089 5

siehe Kapitel Anwendungstechnik, Seite 425

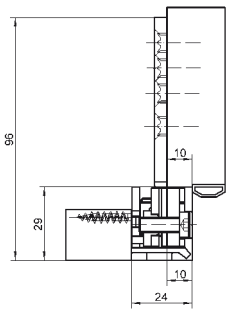

Hinweis

i Der o.g. Belastungswert bezieht sich auf zwei Bänder pro Flügel (1x2 m). Dabei sind auch die Belastungswerte des jeweils kombinierten Bandes zu berücksichtigen.
Ausführliche Angaben dazu finden Sie im Kapitel Technische Informationen.
Im Lieferumfang sind Distanzplättchen für Futterstärke 22 - 28 mm enthalten.
Abdeckwinkel/-platte bilden eine Einheit mit dem Aufnahmeelement. Diese sind separat zu bestellen.
Um den maximalen Bandbelastungswert zu erreichen, ist auf eine ausreichende Befestigung der Zarge und der Aufnahmeplatte am Mauer- bzw. Ständerwerk zu achten.

Mehr Infos

© SIMONSWERK GMBH HANDBUCH 2022

VARIANT® VX

VX 7502 3D

für gefälzte und ungefälzte Türen an Futterzargen

Futterzarge



Produktmerkmale

- für gefälzte und ungefälzte Türen
- für Futterzargen
- für Objektbänder VARIANT VX und VARIANT VXG
- stufenlose 3D Verstellung (Seite +/- 3,0 mm, Höhe +/- 3,0 mm, Andruck +/- 3,0 mm)

Technische Daten

Belastungswert	i zwei Bänder pro Flügel (1x2 m)	200,0 kg
Fräserdurchmesser		24,0 mm

Oberfläche

verzinkt (010)

Kombination

Türband		VARIANT VX
		VARIANT VXG
	Abdeckwinkel	Serie VX 7560
	Abdeckplatte	VX 7580

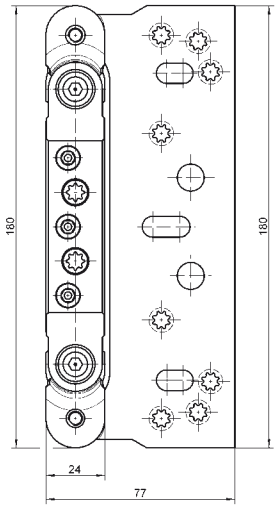

Anschlagtechnik

Lehre		Universalfräsrahmen
Aufnahme	VX 7502 3D	Schablone Nr. 5 250 568 5
Abdeckwinkel	VX 7560	Schablone Nr. 5 250 570 5
Abdeckplatte	VX 7580	Schablone Nr. 5 250 658 5

siehe Kapitel Anwendungstechnik, Seite 425

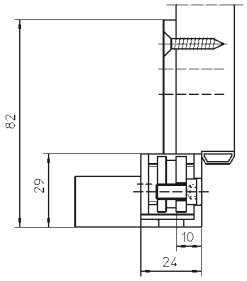

Hinweis

i Der o.g. Belastungswert bezieht sich auf zwei Bänder pro Flügel (1x2 m).
Dabei sind auch die Belastungswerte des jeweils kombinierten Bandes zu berücksichtigen.
Ausführliche Angaben dazu finden Sie im Kapitel Technische Informationen.
Im Lieferumfang sind Distanzplättchen für Futterstärke 22 - 28 mm enthalten.
Abdeckwinkel/-platte bilden eine Einheit mit dem Aufnahmeelement. Diese sind separat zu bestellen.
Um den maximalen Bandbelastungswert zu erreichen, ist auf eine ausreichende Befestigung der Zarge und der Aufnahmeplatte am Mauer- bzw. Ständerwerk zu achten.

Mehr Infos

© SIMONSWERK GMBH HANDBUCH 2022

VARIANT® VX



VX 7532 3D

für gefälzte und ungefälzte Türen an Futterzargen

Futterzarge

Produktmerkmale

- für gefälzte und ungefälzte Objekt- und Funktionstüren
- für Futterzargen
- für Objektbänder VARIANT VX
- stufenlose 3D Verstellung (Seite +2,0/-4,0 mm, Höhe +/- 3,0 mm, Andruck +/- 3,0 mm)

Technische Daten

Belastungswert	i zwei Bänder pro Flügel (1x2 m)	200,0 kg
Fräserdurchmesser		24,0 mm

Oberfläche

verzinkt (010)

Kombination

Türband		VARIANT VX
	Abdeckwinkel	Serie VX 7561
		Serie VX 7571
	Abeckplatte	VX 7581
		VX 7591

Anschlagtechnik

Lehre		Universalfräsrahmen
Aufnahme	VX 7532 3D	Schablone Nr. 5 250 568 5
Abdeckwinkel	VX 7561	Schablone Nr. 5 251 088 5
	VX 7571	Schablone Nr. 5 251 088 5
		Schablone Nr. 5 250 657 5
Abdeckplatte	VX 7581	Schablone Nr. 5 250 658 5
	VX 7591	Schablone Nr. 5 250 658 5
		Schablone Nr. 5 250 657 5

siehe Kapitel Anwendungstechnik, Seite 425

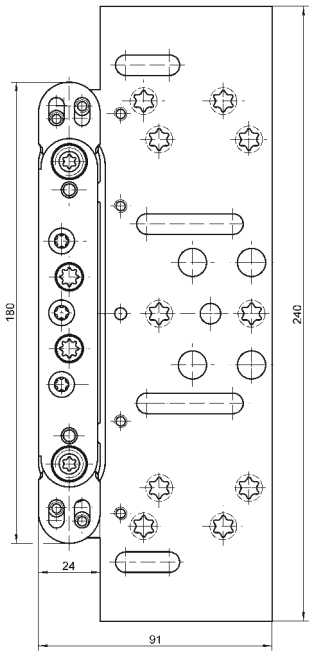

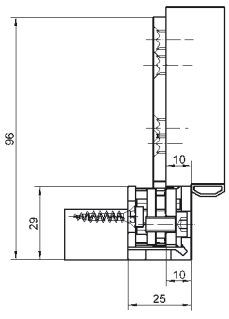

Hinweis

i Der o.g. Belastungswert bezieht sich auf zwei Bänder pro Flügel (1x2 m).
Dabei sind auch die Belastungswerte des jeweils kombinierten Bandes zu berücksichtigen.
Ausführliche Angaben dazu finden Sie im Kapitel Technische Informationen.
Im Lieferumfang sind Distanzplättchen für Futterstärke 22 - 28 mm enthalten.
Abdeckwinkel/-platte bilden eine Einheit mit dem Aufnahmeelement. Diese sind separat zu bestellen.
Um den maximalen Bandbelastungswert zu erreichen, ist auf eine ausreichende Befestigung der Zarge und der Aufnahmeplatte am Mauer- bzw. Ständerwerk zu achten.

Mehr Infos

© SIMONSWERK GMBH HANDBUCH 2022

VARIANT® VX

VX 2505 3D N

für gefälzte und ungefälzte Türen an Blendrahmen

Blendrahmen



Produktmerkmale

- für gefälzte und ungefälzte Türen
- für Blendrahmen
- für Objektbänder VARIANT VX und VARIANT VXG
- komfortable 3D Verstellung (Seite +2,0/-4,0 mm, Höhe +/- 3,0 mm, Andruck +/- 3,0 mm)
- Verstellung bei ständig fixierter Tür

Technische Daten

Belastungswert	i zwei Bänder pro Flügel (1x2 m)	200,0 kg
Fräserdurchmesser		24,0 mm

Oberfläche

verzinkt (010)

Kombination

Türband		VARIANT VX
		VARIANT VXG
	Abdeckwinkel	Serie VX 2560 N
	Abdeckplatte	VX 2580 N

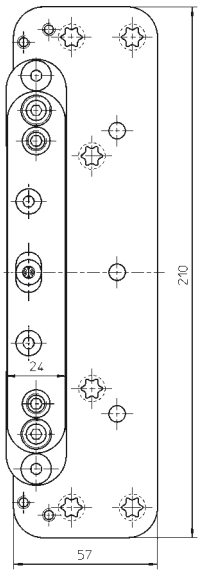

Anschlagtechnik

Lehre		Universalfräsrahmen
Aufnahme	VX 2505 3D N	Schablone Nr. 5 251 086 5
		Schablone Nr. 5 251 090 5
Abdeckwinkel	VX 2560 N	Schablone Nr. 5 250 570 5
		Schablone Nr. 5 251 087 5
Abdeckplatte	VX 2580 N	Schablone Nr. 5 250 658 5
		Schablone Nr. 5 251 087 5

siehe Kapitel Anwendungstechnik, Seite 425

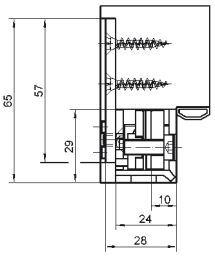

Hinweis

i Der o.g. Belastungswert bezieht sich auf zwei Bänder pro Flügel (1x2 m). Dabei sind auch die Belastungswerte des jeweils kombinierten Bandes zu berücksichtigen.
Ausführliche Angaben dazu finden Sie im Kapitel Technische Informationen.
Abdeckwinkel/-platte bilden eine Einheit mit dem Aufnahmeelement. Diese sind separat zu bestellen.

Mehr Infos

© SIMONSWERK GMBH HANDBUCH 2022

VARIANT® VX



VX 7505 3D

für gefälzte und ungefälzte Türen an Blendrahmen

Blendrahmen

Produktmerkmale

- für gefälzte und ungefälzte Türen
- für Blendrahmen
- für Objektbänder VARIANT VX und VARIANT VXG
- stufenlose 3D Verstellung (Seite +/- 3,0 mm, Höhe +/- 3,0 mm, Andruck +/- 3,0 mm)

Technische Daten

Belastungswert	zwei Bänder pro Flügel (1x2 m)	200,0 kg
Fräserdurchmesser		24,0 mm

Oberfläche

verzinkt (010)

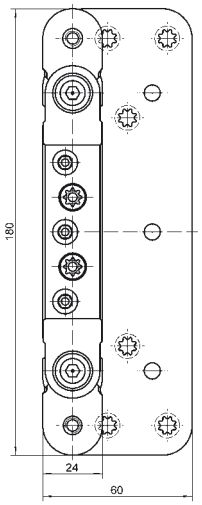

Kombination

Türband		VARIANT VX
		VARIANT VXG
	Abdeckwinkel	Serie VX 7560
	Abdeckplatte	VX 7580

Anschlagtechnik

Lehre		Universalfräsrahmen
Aufnahme	VX 7505 3D	Schablone Nr. 5 250 568 5
		Schablone Nr. 5 250 569 5
		Schablone Nr. 5 250 592 5
Abdeckwinkel	VX 7560	Schablone Nr. 5 250 570 5
Abdeckplatte	VX 7580	Schablone Nr. 5 250 658 5

siehe Kapitel Anwendungstechnik, Seite 425

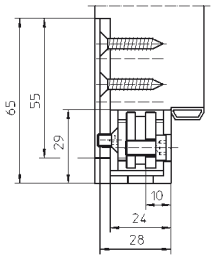

Hinweis

Der o.g. Belastungswert bezieht sich auf zwei Bänder pro Flügel (1x2 m). Dabei sind auch die Belastungswerte des jeweils kombinierten Bandes zu berücksichtigen.
Ausführliche Angaben dazu finden Sie im Kapitel Technische Informationen.
Abdeckwinkel/-platte bilden eine Einheit mit dem Aufnahmeelement. Diese sind separat zu bestellen

Mehr Infos

© SIMONSWERK GMBH HANDBUCH 2022

VARIANT® VX

VX 7535 3D

für gefälzte und ungefälzte Türen an Blendrahmen

Blendrahmen



Produktmerkmale

- für gefälzte und ungefälzte Objekt- und Funktionstüren
- für Blendrahmen
- für Objektbänder VARIANT VX
- stufenlose 3D Verstellung (Seite +2,0/-4,0 mm, Höhe +/- 3,0 mm, Andruck +/- 3,0 mm)

Technische Daten

Belastungswert	i zwei Bänder pro Flügel (1x2 m)	200,0 kg
Fräserdurchmesser		24,0 mm

Oberfläche

verzinkt (010)

Kombination

Türband		VARIANT VX
	Abdeckwinkel	Serie VX 7561
	Abdeckplatte	VX 7581

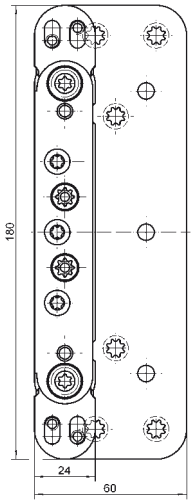

Anschlagtechnik

Lehre		Universalfräsrahmen Bohrlehre VARIANT VX 7531 3D
Aufnahme	VX 7535 3D	Schablone Nr. 5 250 568 5 Schablone Nr. 5 250 569 5 Schablone Nr. 5 251 091 5
Abdeckwinkel	VX 7561	Schablone Nr. 5 251 088 5
Abdeckplatte	VX 7581	Schablone Nr. 5 250 658 5

siehe Kapitel Anwendungstechnik, Seite 425

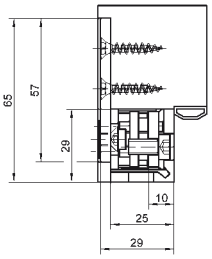

Hinweis

i Der o.g. Belastungswert bezieht sich auf zwei Bänder pro Flügel (1x2 m). Dabei sind auch die Belastungswerte des jeweils kombinierten Bandes zu berücksichtigen.
Ausführliche Angaben dazu finden Sie im Kapitel Technische Informationen.
Abdeckwinkel/-platte bilden eine Einheit mit dem Aufnahmeelement. Diese sind separat zu bestellen

Mehr Infos

© SIMONSWERK GMBH HANDBUCH 2022

VARIANT® VX



VX 2511 3D

für gefälzte und ungefälzte Türen an Stahlzargen

Stahlzarge		

Produktmerkmale

- für gefälzte und ungefälzte Türen
- für Stahlzargen
- für Objektbänder VARIANT VX und VARIANT VXG
- komfortable 3D Verstellung (Seite +/- 3,0 mm, Höhe +/- 3,0 mm, Andruck +/- 3,0 mm)
- mit Schweißbuckel

Technische Daten

Belastungswert	i	zwei Bänder pro Flügel (1x2 m)	200,0 kg

Oberfläche

verzinkt (010)

Kombination

Türband	VARIANT VX
	VARIANT VXG

Hinweis

i Der o.g. Belastungswert bezieht sich auf zwei Bänder pro Flügel (1x2 m). Dabei sind auch die Belastungswerte des jeweils kombinierten Bandes zu berücksichtigen.
Ausführliche Angaben dazu finden Sie im Kapitel Technische Informationen.

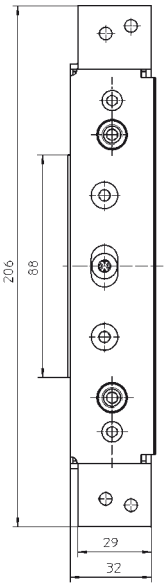

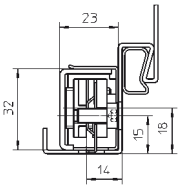

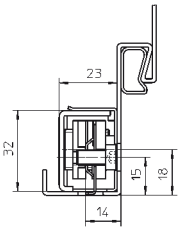

Mehr Infos

© SIMONSWERK GMBH HANDBUCH 2022

VARIANT® VX

VX 7511 3D

für gefälzte und ungefälzte Türen an Stahlzargen

Stahlzarge



Produktmerkmale

- für gefälzte und ungefälzte Türen
- für Stahlzargen
- für Objektbänder VARIANT VX und VARIANT VXG
- stufenlose 3D Verstellung (Seite +/- 3,0 mm, Höhe +/- 3,0 mm, Andruck +/- 3,0 mm)
- mit Schweißbuckel

Technische Daten

Belastungswert	i zwei Bänder pro Flügel (1x2 m)	200,0 kg

Oberfläche

verzinkt (010), Edelstahl unbehandelt/roh (041)

Kombination

Türband	VARIANT VX
	VARIANT VXG

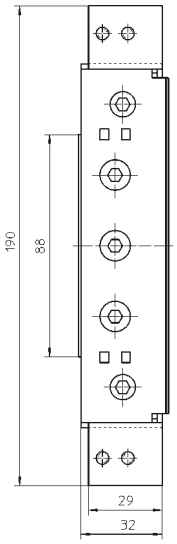

Hinweis

i Der o.g. Belastungswert bezieht sich auf zwei Bänder pro Flügel (1x2 m). Dabei sind auch die Belastungswerte des jeweils kombinierten Bandes zu berücksichtigen.
Ausführliche Angaben dazu finden Sie im Kapitel Technische Informationen.

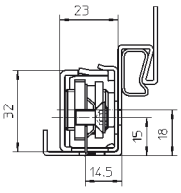

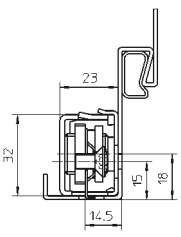

Mehr Infos

© SIMONSWERK GMBH HANDBUCH 2022

VARIANT® VX



VX 7512 3D

für gefälzte und ungefälzte Türen an Stahlzargen

Stahlzarge

Produktmerkmale

- für gefälzte und ungefälzte Türen
- für Stahlzargen
- für Objektbänder VARIANT VX und VARIANT VXG
- stufenlose 3D Verstellung (Seite +/- 3,0 mm, Höhe +/- 3,0 mm, Andruck +/- 3,0 mm)
- ohne Schweißbuckel

Technische Daten

Belastungswert	i zwei Bänder pro Flügel (1x2 m)	200,0 kg

Oberfläche

verzinkt (010), Edelstahl unbehandelt/roh (041)

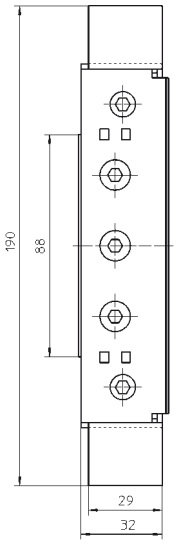

Kombination

Türband	VARIANT VX
	VARIANT VXG

Hinweis

i Der o.g. Belastungswert bezieht sich auf zwei Bänder pro Flügel (1x2 m). Dabei sind auch die Belastungswerte des jeweils kombinierten Bandes zu berücksichtigen.
Ausführliche Angaben dazu finden Sie im Kapitel Technische Informationen.

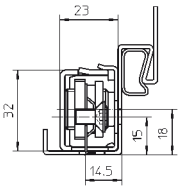

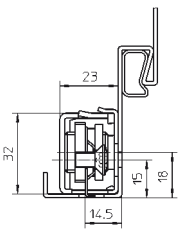

Mehr Infos

© SIMONSWERK GMBH HANDBUCH 2022

VARIANT® VX

VX 7521 3D

für gefälzte und ungefälzte Türen an Aluminiumzargen

Aluminiumzarge



Produktmerkmale

- für gefälzte und ungefälzte Türen
- für Aluminiumzargen
- für Objektbänder VARIANT VX und VARIANT VXG
- stufenlose 3D Verstellung (Seite +/- 3,0 mm, Höhe +/- 3,0 mm, Andruck +/- 3,0 mm)

Technische Daten

Belastungswert	i zwei Bänder pro Flügel (1x2 m)	160,0 kg

Oberfläche

verzinkt (010)

Kombination

Türband	VARIANT VX VARIANT VXG

Hinweis

i Der o.g. Belastungswert bezieht sich auf zwei Bänder pro Flügel (1x2 m). Dabei sind auch die Belastungswerte des jeweils kombinierten Bandes zu berücksichtigen.
Ausführliche Angaben dazu finden Sie im Kapitel Technische Informationen.

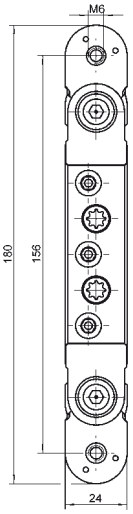

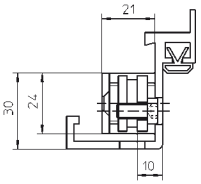

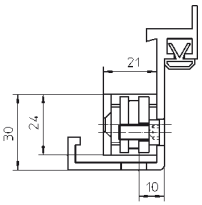

Mehr Infos

© SIMONSWERK GMBH HANDBUCH 2022

VARIANT® VX



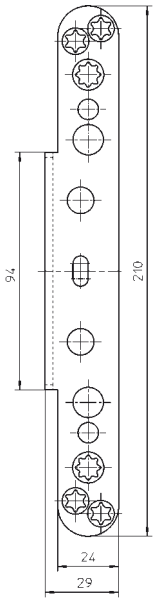

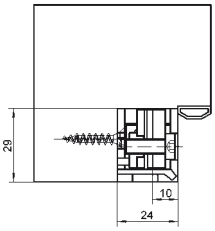

Serie VX 2560 N

für Aufnahmeelemente der Serie VX 25.. 3D

Abdeckwinkel

Produktmerkmale

- für Aufnahmeelemente der Serie VX 25.. 3D

Oberfläche

matt vernickelt/F2 (018), poliert vermessingt (030), Bronze hell patiniert (163), Edelstahl matt (040), Edelstahl poliert (042), RAL 9005 Schwarz matt (107), Farbig kunststoffbeschichtet (079)

Kombination

Aufnahmeelement	Blockzarge	VX 2501 3D N
	Futterzarge	VX 2502 3D N
	Blendrahmen	VX 2505 3D N

Hinweis

Abdeckwinkel/-platte bilden eine Einheit mit dem Aufnahmeelement. Diese sind separat zu bestellen

Alternative Winkelung

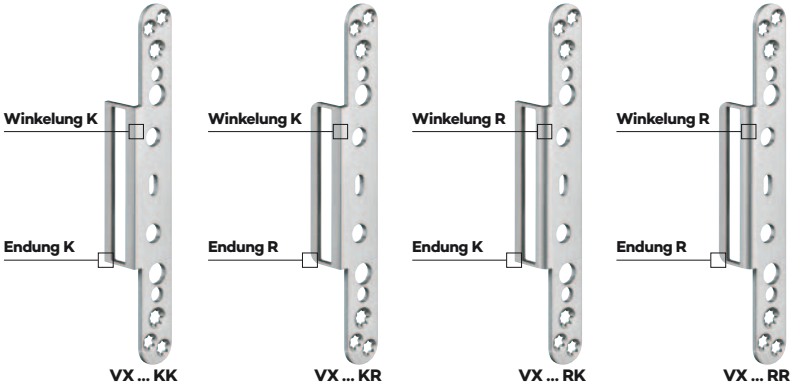

Winkelung K = Kantig Endung K = Kantig
Winkelung R = R3,5 Endung R = R6

Erhältlich in den Varianten

VX 2560 KK N
VX 2560 KR N
VX 2560 RK N
VX 2560 RR N

Detailinformationen im Produktselektor unter www.simonswerk.com

© SIMONSWERK GMBH HANDBUCH 2022

VARIANT® VX

Serie VX 2570 N

für Aufnahmeelemente VX 2501 3D N und VX 2502 3D N

Abdeckwinkel

Produktmerkmale

- für Aufnahmeelemente VX 2501 3D N und VX 2502 3D N

Oberfläche

matt vernickelt/F2 (018), Edelstahl matt (040)

Kombination

Aufnahmeelement	Blockzarge	VX 2501 3D N
	Futterzarge	VX 2502 3D N

Hinweis

Abdeckwinkel/-platte bilden eine Einheit mit dem Aufnahmeelement.
Diese sind separat zu bestellen.

Alternative Winkelung

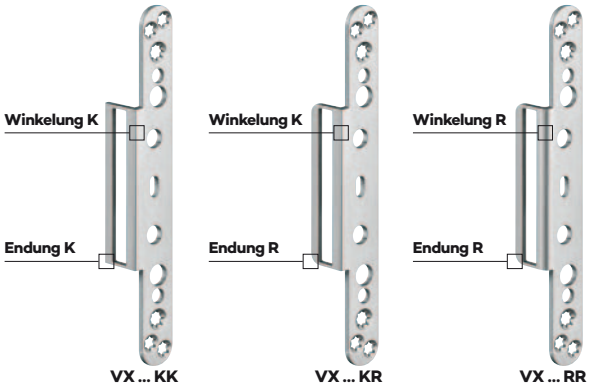

Winkelung K = Kantig Endung K = Kantig
Winkelung R = R3,5 Endung R = R6

Erhältlich in den Varianten

VX 2570 KK N
VX 2570 KR N
VX 2570 RR N

Detailinformationen im Produktselektor unter www.simonswerk.com



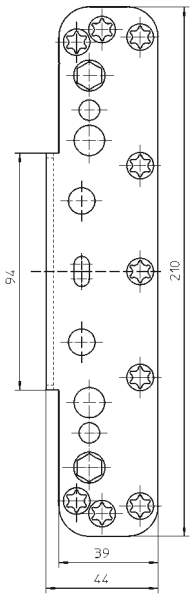

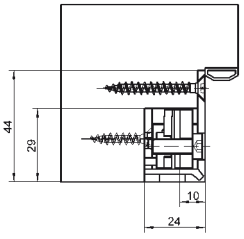

© SIMONSWERK GMBH HANDBUCH 2022

VARIANT® VX



VX 2580 N

für Aufnahmeelemente der Serie VX 25.. 3D N

Abdeckplatte

Produktmerkmale

- für Aufnahmeelemente der Serie VX 25.. 3D N

Oberfläche

matt vernickelt/F2 (018), Edelstahl matt (040)

Kombination

Aufnahmeelement	Blockzarge	VX 2501 3D N
	Futterzarge	VX 2502 3D N
	Blendrahmen	VX 2505 3D N

Hinweis

Abdeckwinkel/-platte bilden eine Einheit mit dem Aufnahmeelement.
Diese sind separat zu bestellen.

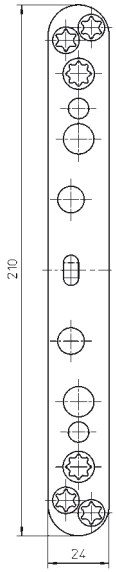

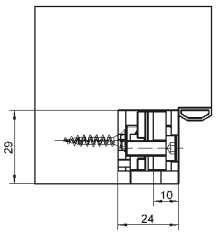

Mehr Infos

© SIMONSWERK GMBH HANDBUCH 2022

VARIANT® VX

VX 2590 N

für Aufnahmeelemente VX 2501 3D N und VX 2502 3D N

Abdeckplatte



Produktmerkmale

- für Aufnahmeelemente VX 2501 3D N und VX 2502 3D N

Oberfläche

Edelstahl matt (040)

Kombination

Aufnahmeelement	Blockzarge	VX 2501 3D N
	Futterzarge	VX 2502 3D N

Hinweis

Abdeckwinkel/-platte bilden eine Einheit mit dem Aufnahmeelement.
Diese sind separat zu bestellen.

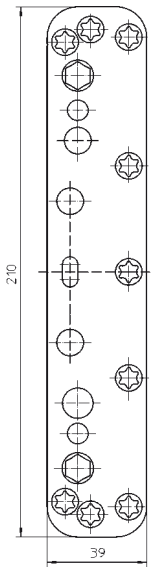

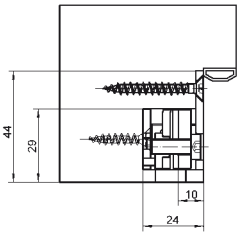

Mehr Infos

© SIMONSWERK GMBH HANDBUCH 2022

VARIANT® VX



Serie VX 7560

für Aufnahmeelemente der Serie VX 75.. 3D

Abdeckwinkel

Produktmerkmale

- für Aufnahmeelemente der Serie VX 75.. 3D

Oberfläche

matt vernickelt/F2 (018), matt verchromt/F1 (037), poliert vermessingt (030), Edelstahl matt (040), Edelstahl poliert (042), Edelstahl V4A (043), Bronzefarbig (174), Mittel Bronzefarbig (175), Dunkel Bronzefarbig (176), RAL 9005 Schwarz matt (107), Farbig kunststoffbeschichtet (079)

Kombination

Aufnahmeelement	Blockzarge	VX 7501 3D
	Futterzarge	VX 7502 3D
	Blendrahmen	VX 7505 3D

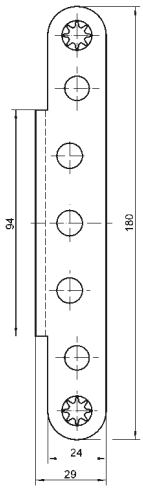

Hinweis

Abdeckwinkel/-platte bilden eine Einheit mit dem Aufnahmeelement.
Diese sind separat zu bestellen.

Alternative Winkelung

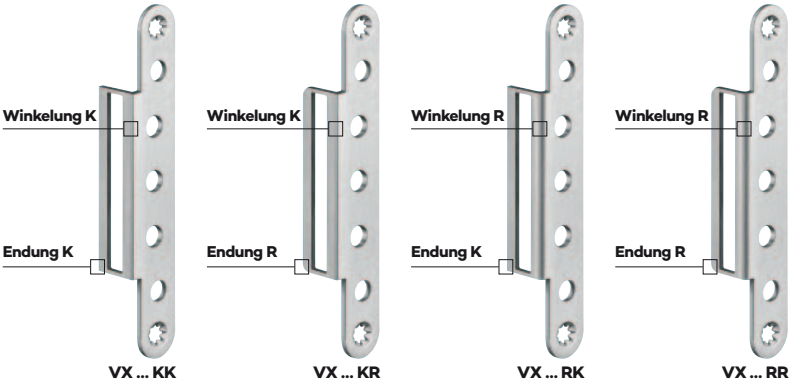

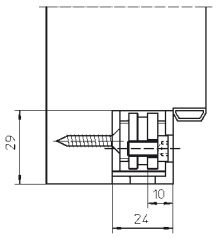

Winkelung K = Kantig
Winkelung R = R3,5

Endung K = Kantig
Endung R = R6

Erhältlich in den Varianten

VX 7560 KK
VX 7560 KR
VX 7560 RK
VX 7560 RR

Detailinformationen im Produktselektor unter www.simonswerk.com

© SIMONSWERK GMBH HANDBUCH 2022

VARIANT® VX

Serie VX 7561

für Aufnahmeelemente VX 7531 3D, VX 7532 3D und VX 7535 3D

Abdeckwinkel



Produktmerkmale

- für Aufnahmeelemente VX 7531 3D, VX 7532 3D und VX 7535 3D
- Winkelung und Endung kantig

Oberfläche

matt vernickelt/F2 (018), matt verchromt/F1 (037), Edelstahl matt (040), RAL 9005 Schwarz matt (107)

Kombination

Aufnahmeelement	Blockzarge	VX 7531 3D
	Futterzarge	VX 7532 3D
	Blendrahmen	VX 7535 3D

Hinweis

Abdeckwinkel/-platte bilden eine Einheit mit dem Aufnahmeelement.
Diese sind separat zu bestellen.

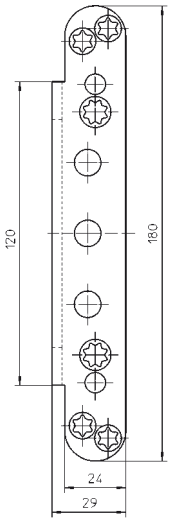

Alternative Winkelung

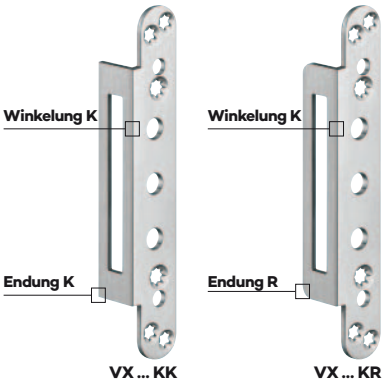

Winkelung K = Kantig
Winkelung R = R3,5
Endung K = Kantig
Endung R = R6

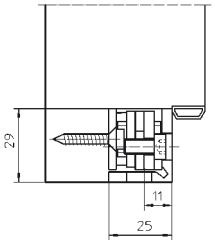

Erhältlich in den Varianten

VX 7561 KK
VX 7561 KR

Detailinformationen im Produktselektor unter www.simonswerk.com

Mehr Infos

© SIMONSWERK GMBH HANDBUCH 2022

VARIANT® VX



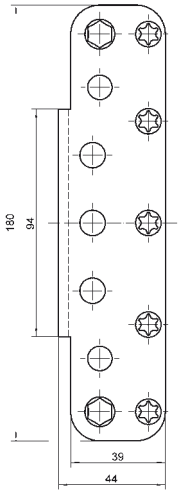

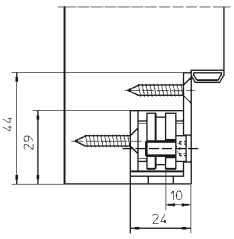

Serie VX 7570

für Aufnahmeelement VX 7501 3D

Abdeckwinkel

Produktmerkmale

- für Aufnahmeelement VX 7501 3D

Oberfläche

Edelstahl matt (040)

Kombination

Aufnahmeelement	Blockzarge	VX 7501 3D

Hinweis

Abdeckwinkel/-platte bilden eine Einheit mit dem Aufnahmeelement.
Diese sind separat zu bestellen.

Alternative Winkelung

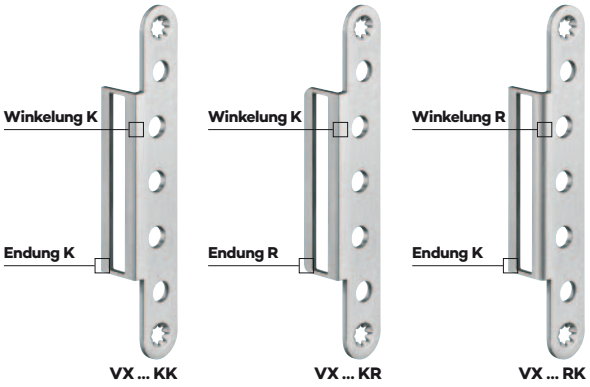

Winkelung K = Kantig Endung K = Kantig
Winkelung R = R3,5 Endung R = R6

Erhältlich in den Varianten

VX 7570 KK
VX 7570 KR
VX 7570 RK

Detailinformationen im Produktselektor unter www.simonswerk.com

© SIMONSWERK GMBH HANDBUCH 2022

VARIANT® VX

VX 7571 KK

für Aufnahmeelemente VX 7531 3D und VX 7532 3D

Abdeckwinkel



Produktmerkmale

- für Aufnahmeelemente VX 7531 3D und VX 7532 3D
- Winkelung und Endung kantig

Oberfläche

Edelstahl matt (040)

Kombination

Aufnahmeelement	Blockzarge	VX 7531 3D
	Futterzarge	VX 7532 3D

Hinweis

Abdeckwinkel/-platte bilden eine Einheit mit dem Aufnahmeelement.
Diese sind separat zu bestellen.

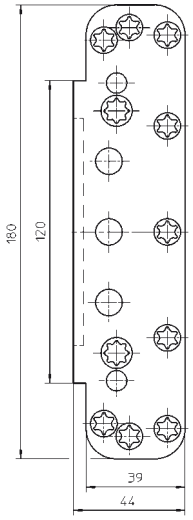

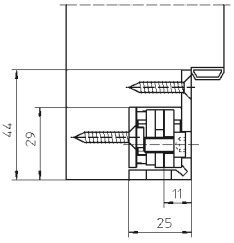

Mehr Infos

© SIMONSWERK GMBH HANDBUCH 2022

VARIANT® VX



VX 7580

für Aufnahmeelemente der Serie VX 75.. 3D

Abdeckplatte

Produktmerkmale

- für Aufnahmeelemente der Serie VX 75.. 3D

Oberfläche

matt vernickelt/F2 (018), Edelstahl matt (040)

Kombination

Aufnahmeelement	Blockzarge	VX 7501 3D
	Futterzarge	VX 7502 3D
	Blendrahmen	VX 7505 3D

Hinweis

Abdeckwinkel/-platte bilden eine Einheit mit dem Aufnahmeelement.
Diese sind separat zu bestellen.

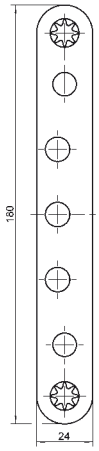

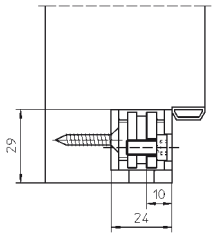

Mehr Infos

© SIMONSWERK GMBH HANDBUCH 2022

VARIANT® VX

VX 7581

für Aufnahmeelemente VX 7531 3D, VX 7532 3D und VX 7535 3D

Abdeckplatte



Produktmerkmale

- für Aufnahmeelemente VX 7531 3D, VX 7532 3D und VX 7535 3D

Oberfläche

matt vernickelt/F2 (018), Edelstahl matt (040)

Kombination

Aufnahmeelement	Blockzarge	VX 7531 3D
	Futterzarge	VX 7532 3D
	Blendrahmen	VX 7535 3D

Hinweis

Abdeckwinkel/-platte bilden eine Einheit mit dem Aufnahmeelement.
Diese sind separat zu bestellen.

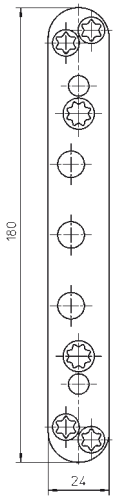

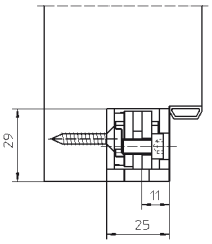

Mehr Infos

© SIMONSWERK GMBH HANDBUCH 2022

VARIANT® VX



VX 7590

für Aufnahmeelement VX 7501 3D

Abdeckplatte

Produktmerkmale

- für Aufnahmeelement VX 7501 3D

Oberfläche

Edelstahl matt (040)

Kombination

Aufnahmeelement	Blockzarge	VX 7501 3D

Hinweis

Abdeckwinkel/-platte bilden eine Einheit mit dem Aufnahmeelement.
Diese sind separat zu bestellen.

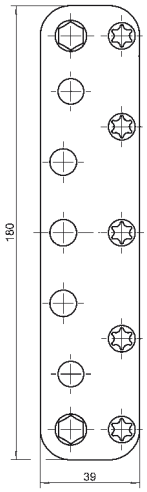

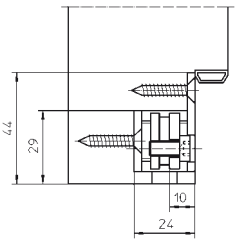

Mehr Infos

© SIMONSWERK GMBH HANDBUCH 2022

VARIANT® VX

VX 7591

für Aufnahmeelemente VX 7531 3D und VX 7532 3D

Abdeckplatte



Produktmerkmale

- für Aufnahmeelemente VX 7531 3D und VX 7532 3D

Oberfläche

Edelstahl matt (040)

Kombination

Aufnahmeelement	Blockzarge	VX 7531 3D
	Futterzarge	VX 7532 3D

Hinweis

Abdeckwinkel/-platte bilden eine Einheit mit dem Aufnahmeelement.
Diese sind separat zu bestellen.

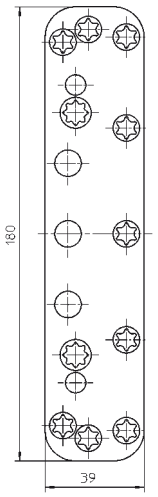

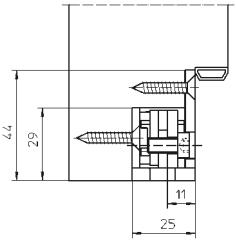

Mehr Infos

© SIMONSWERK GMBH HANDBUCH 2022

VARIANT® VX

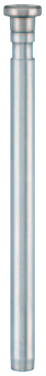

Stift VX/VN 160 MSTS RC

gehärteter Stift zum Schutz gegen Sägeangriff

Zubehör		Bandstift

Technische Daten

Stiftdurchmesser	10,0 mm

Oberfläche
Edelstahl matt (040)

Kombination

Türband	VX/VN 160 mm

Hinweis
Der Stift ist auch für Bandsysteme VARIANT VN 160 mm einsetzbar.

Mehr Infos

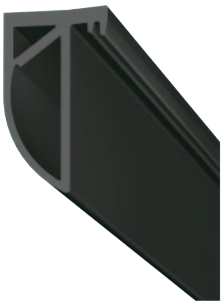

Dichtung DS 7411

zum Einsatz mit VX 7099 Klemmschutz

Zubehör		Dichtung

Oberfläche
RAL 7024 Graphitgrau (202)

Kombination

Türband	VX 7099 Klemmschutz

Hinweis
Da es sich um eine Schleifdichtung handelt, können je nach Flügelbreite bzw. Falzluft Laufgeräusche auftreten.
Die Dichtung wird in einer Länge von 2.500 mm geliefert.

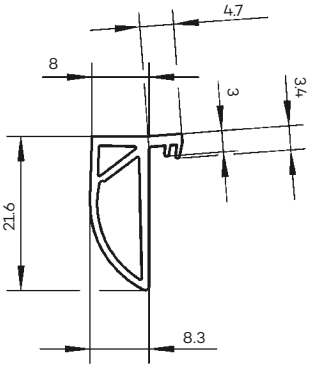

Mehr Infos

© SIMONSWERK GMBH HANDBUCH 2022



© SIMONSWERK GMBH **HANDBUCH 2022**

VARIANT® VN

Das bewährte Bandsystem für Objekttüren
Das Bandprogramm VARIANT VN bietet seit Jahren eine Vielzahl von abgestimmten Bandlösungen für nahezu unbegrenzte Möglichkeiten.

© SIMONSWERK GMBH **HANDBUCH 2022**

Nutzen Sie unseren Produktselektor unter: www.simonswerk.com
Hier finden Sie detailgenaue und präzise Produktbeschreibungen, die Ihnen als Verarbeiter, Handelspartner und Planer die Entscheidung für passende Bandsysteme erleichtern.

© SIMONSWERK GMBH **HANDBUCH 2022**

VARIANT® VN

Index

				Seite
Blockzarge	gefälzt	bis 100 kg	VN 1939/100	160
			VN 3839/100	161
		bis 120 kg	VN 1937/120 Compact Planum	162
			VN 1939/120	163
		bis 160 kg	VN 1937/160 Compact Planum	164
			VN 1939/160	165
			VN 1939/160 FD	166
			VN 3838/160	167
			VN 3838/160 FD	168
	gefälzt-flächenbündig	bis 80 kg	VN 2828/100	169
		bis 100 kg	VN 2828/120	170
			VN 5959/120	171
		bis 120 kg	VN 2828/160	172
			VN 5959/160	173
	ungefälzt	bis 100 kg	VN 2929/100	174
			VN 3949/100	175
		bis 120 kg	VN 2927/120 Compact	176
			VN 2927/120 Compact Planum	177
			VN 2929/120	178
			VN 3848/160	179
			VN 3948/160	180
		bis 160 kg	VN 2927/160 Compact Planum	181
			VN 2929/160	182
			VN 2929/160 Planum	183
		bis 200 kg	VN 2927/160 Compact	184
Futterzarge	gefälzt	bis 100 kg	VN 3939/100	185
			VN 3939/100 FD	186
			VN 4739/100	187
		bis 160 kg	VN 3938/160	188
Stahlzarge	gefälzt	bis 100 kg	VN 8939/100 M	189
			VN 8939/100 FD M	190
		bis 160 kg	VN 8938/160	191
			VN 8938/160 FD	192

→

© SIMONSWERK GMBH **HANDBUCH 2022**

Nutzen Sie unseren Produktselektor unter: www.simonswerk.com
Hier finden Sie detailgenaue und präzise Produktbeschreibungen, die Ihnen als Verarbeiter, Handelspartner und Planer die Entscheidung für passende Bandsysteme erleichtern.

© SIMONSWERK GMBH **HANDBUCH 2022**

VARIANT® VN

Index

				Seite
Stahlzarge	ungefälzt	bis 100 kg	VN 8849/100 M	193
		bis 160 kg	VN 8948/160	194
VARIANT Umrüstung	gefälzt	bis 160 kg	VN 3737/160 Compact	195
			VN 3738/160	196
			VN 3738/160 FD	197
			VN 8937/160 U Compact	198
			VN 8938/160 U	199
			VN 8938/160 U FD	200
	ungefälzt	bis 160 kg	VN 3747/160 Compact	201
			VN 3748/160	202
			VN 8947/160 U Compact	203
VARIANT Klemmschutz	ungefälzt	bis 120 kg	VN 7100 Klemmschutz	204
			VN 7100 AL Klemmschutz	205
			VN 0099 Klemmschutz mit VN 7507 3D	206
MULTI Band	3D verstellbar	Kunststoff / Holz	MULTI 3D VN 3030	207
		Holz	MULTI 3D VN 3040	208
		Stahl / Beton	MULTI 3D VN 3130	209
		Aluminium / Stahl	MULTI 3D VN 3041	210
	2D verstellbar	Aluminium / Stahl	MULTI 2D VN 5046	211
Aufnahmeelement		Holzzarge	VN 2900/120	212
			VN 2900/160	212
		Futterzarge	VS 4600/7	213
			VS 4600/9	213
Zubehör			Blindeinnietmutter M 10	214
Technische Informationen				511

© SIMONSWERK GMBH **HANDBUCH 2022**

VARIANT® VN

VN 1939/100

für gefälzte Objekttüren an Blockzargen und Blendrahmen

Blockzarge	gefälzt	bis 100 kg



Produktmerkmale

- für gefälzte Objekttüren
- für Blockzargen und Blendrahmen
- innenliegender, verdrehsicherer Schraubstift
- verdeckt liegende, wartungsfreie Axial-Radial-Gleitlager

Technische Daten

Belastungswert	i zwei Bänder pro Flügel (1x2 m)	100,0 kg
Rollenlänge		95,0 mm
Rollendurchmesser		20,0 mm
Stiftdurchmesser		10,0 mm
Materialstärke		3,5 mm
Fräserdurchmesser		24,0 mm
Schrauben		5,0x50,0 mm (alternativ 4,5x50,0 mm)

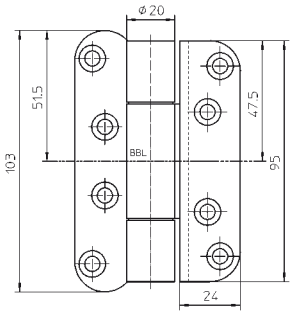

Oberfläche

matt vernickelt/F2 (018), Edelstahl matt (040), weitere Oberflächen auf Anfrage

Anschlagtechnik

Lehre		Universalfräsrahmen
Rahmen	Schablone	Nr. 5 250579 6
Flügel	Schablone	Nr. 5 250563 5

siehe Kapitel Anwendungstechnik, Seite 425

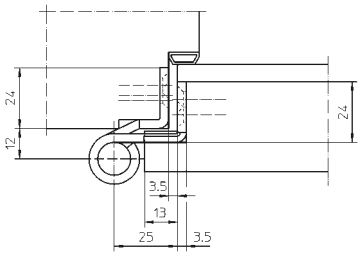

Funktionsbereich

Feuerschutz, Rauchschutz

Hinweis

i Der o.g. Belastungswert bezieht sich auf zwei Bänder pro Flügel (1x2 m), ausführliche Angaben dazu finden Sie im Kapitel Technische Informationen.
Ausführung mit Stiftsicherung (MSTS) lieferbar.

Klassifizierungsschlüssel

4	7	5	1*1	1	—*2	1	12

*1 Die Prüfung von Funktionstüren erfolgt immer am kompletten Türelement.

*2 in Abhängigkeit der Oberflächenausführung

Prüfzeichen

Funktionsbereich

Mehr Infos

© SIMONSWERK GMBH HANDBUCH 2022

VARIANT® VN



VN 3839/100

für gefälzte Objekttüren an Blockzargen und Blendrahmen

Blockzarge	gefälzt	bis 100 kg

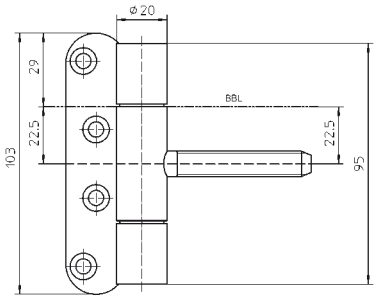

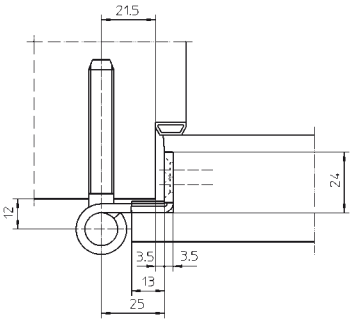

Produktmerkmale

- für gefälzte Objekttüren
- für Blockzargen und Blendrahmen
- innenliegender, verdrehsicherer Schraubstift
- verdeckt liegende, wartungsfreie Axial-Radial-Gleitlager

Technische Daten

Belastungswert	zwei Bänder pro Flügel (1x2 m)	100,0 kg
Rollenlänge		95,0 mm
Rollendurchmesser		20,0 mm
Stiftdurchmesser		10,0 mm
Materialstärke		3,5 mm
Fräserdurchmesser		24,0 mm
Schrauben		5,0x50,0 mm (alternativ 4,5x50,0 mm)

Oberfläche

Edelstahl matt (040)

Anschlagtechnik

Lehre	Universalfräsrahmen
Schablone	Nr. 5 250563 5

siehe Kapitel Anwendungstechnik, Seite 425

Funktionsbereich

Feuerschutz, Rauchschutz

Hinweis

Der o.g. Belastungswert bezieht sich auf zwei Bänder pro Flügel (1x2 m), ausführliche Angaben dazu finden Sie im Kapitel Technische Informationen.
Ausführung mit Stiftsicherung (MSTS) lieferbar.

Klassifizierungsschlüssel

4	7	5	1*1	1	—*2	1	12

*1 Die Prüfung von Funktionstüren erfolgt immer am kompletten Türelement.
*2 in Abhängigkeit der Oberflächenausführung

© SIMONSWERK GMBH HANDBUCH 2022

Mehr Infos

Prüfzeichen

Funktionsbereich

VARIANT® VN

VN 1937/120 Compact Planum

mit filigraner Bandrolle für gefälzte Objekttüren an schmalen Blockzargen und Blendrahmen

Blockzarge	gefälzt	bis 120 kg



Produktmerkmale

- mit reduzierter, filigraner Bandrolle
- integrierte Stiftsicherung
- für gefälzte Objekttüren
- für Blockzargen und Blendrahmen
- mit Aufnahmeelement im Türflügel
- komfortable 3D Verstellung (Seite +/- 3,0 mm, Höhe +/- 3,0 mm, Andruck +/- 1,0 mm)
- verdeckt liegende, wartungsfreie Axial-Radial-Gleitlager

Technische Daten

Belastungswert	i zwei Bänder pro Flügel (1x2 m)	120,0 kg
Rollenlänge		120,0 mm
Rollendurchmesser		15,0 mm
Materialstärke		3,0 mm
Fräserdurchmesser		24,0 mm
Schrauben		5,0x50,0 mm (alternativ 4,5x50,0 mm)

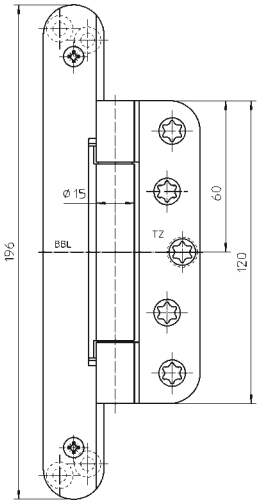

Oberfläche

matt verchromt/F1 (037), Edelstahl matt (040), weitere Oberflächen auf Anfrage

Kombination

Aufnahmeelement	Blockzarge	VN 2900/120

Anschlagtechnik

Lehre		Universalfräsrahmen
Rahmen	Schablone	Nr. 5 250574 6
Flügel, Stufe 1	Schablone	Nr. 5 250697 5
Flügel, Stufe 2	Schablone	Nr. 5 250698 5

siehe Kapitel Anwendungstechnik, Seite 425

Funktionsbereich

Feuerschutz, Rauchschutz

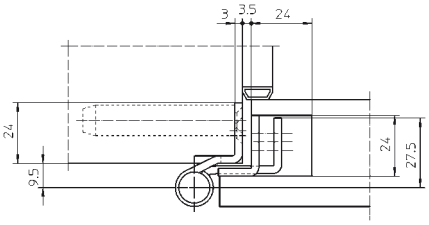

Hinweis

i Der o.g. Belastungswert bezieht sich auf zwei Bänder pro Flügel (1x2 m), ausführliche Angaben dazu finden Sie im Kapitel Technische Informationen.
Die im Durchmesser reduzierte, filigrane Bandrolle eignet sich im Besonderen für den Einsatz an hochwertigen Türen mit schmalen, zurückgenommenen Zargenansichten.

Klassifizierungsschlüssel

4	**7**	**6**	**1*1**	**1**	**—*2**	**1**	**13**

*1 Die Prüfung von Funktionstüren erfolgt immer am kompletten Türelement.
*2 in Abhängigkeit der Oberflächenausführung

Prüfzeichen Funktionsbereich

Mehr Infos

© SIMONSWERK GMBH HANDBUCH 2022

VARIANT® VN



VN 1939/120

für gefälzte Objekttüren an Blockzargen und Blendrahmen

Blockzarge	gefälzt	bis 120 kg

Produktmerkmale

- für gefälzte Objekttüren
- für Blockzargen und Blendrahmen
- innenliegender, verdrehsicherer Schraubstift
- verdeckt liegende, wartungsfreie Axial-Radial-Gleitlager

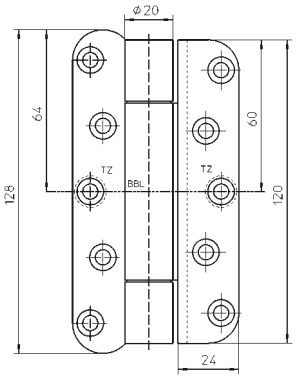

Technische Daten

Belastungswert	zwei Bänder pro Flügel (1x2 m)	120,0 kg
Rollenlänge		120,0 mm
Rollendurchmesser		20,0 mm
Stiftdurchmesser		10,0 mm
Materialstärke		3,5 mm
Fräserdurchmesser		24,0 mm
Schrauben		5,0x50,0 mm (alternativ 4,5x50,0 mm)

Oberfläche

matt vernickelt/F2 (018), Edelstahl matt (040), weitere Oberflächen auf Anfrage

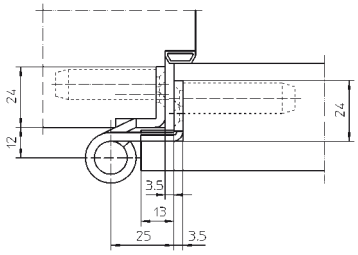

Anschlagtechnik

Lehre		Universalfräsrahmen
Rahmen	Schablone	Nr. 5 250574 6
Flügel	Schablone	Nr. 5 250564 5

siehe Kapitel Anwendungstechnik, Seite 425

Funktionsbereich

Feuerschutz, Rauchschutz

Hinweis

Der o.g. Belastungswert bezieht sich auf zwei Bänder pro Flügel (1x2 m), ausführliche Angaben dazu finden Sie im Kapitel Technische Informationen.
Ausführung mit Stiftsicherung (MSTS) lieferbar.

Klassifizierungsschlüssel

4	7	6	1*1	1	—*2	1	13

*1 Die Prüfung von Funktionstüren erfolgt immer am kompletten Türelement.
*2 in Abhängigkeit der Oberflächenausführung

© SIMONSWERK GMBH HANDBUCH 2022

Mehr Infos

Prüfzeichen

Funktionsbereich

VARIANT® VN

VN 1937/160 Compact Planum

mit filigraner Bandrolle für gefälzte Objekttüren an schmalen Blockzargen und Blendrahmen

Blockzarge	**gefälzt**	**bis 160 kg**



Produktmerkmale

- mit reduzierter, filigraner Bandrolle
- integrierte Stiftsicherung
- für gefälzte Objekttüren
- für Blockzargen und Blendrahmen
- mit Aufnahmeelement im Türflügel
- komfortable 3D Verstellung (Seite +/- 3,0 mm, Höhe +/- 3,0 mm, Andruck +/- 1,0 mm)
- verdeckt liegende, wartungsfreie Axial-Radial-Gleitlager

Technische Daten

Belastungswert	i zwei Bänder pro Flügel (1x2 m)	160,0 kg
Rollenlänge		160,0 mm
Rollendurchmesser		15,0 mm
Materialstärke		3,0 mm
Fräserdurchmesser		24,0 mm
Schrauben		5,0x50,0 mm (alternativ 4,5x50,0 mm)

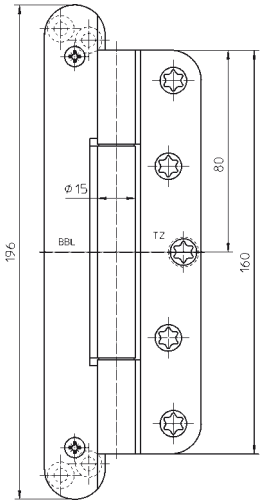

Oberfläche

Edelstahl matt (040), weitere Oberflächen auf Anfrage

Kombination

Aufnahmeelement	Blockzarge	VN 2900/160

Anschlagtechnik

Lehre		Universalfräsrahmen
Rahmen	Schablone	Nr. 5 250559 6
Flügel, Stufe 1	Schablone	Nr. 5 250697 5
Flügel, Stufe 2	Schablone	Nr. 5 250698 5

siehe Kapitel Anwendungstechnik, Seite 425

Funktionsbereich

Feuerschutz, Rauchschutz

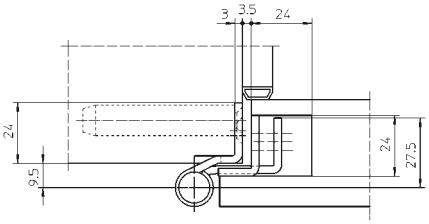

Hinweis

i Der o.g. Belastungswert bezieht sich auf zwei Bänder pro Flügel (1x2 m), ausführliche Angaben dazu finden Sie im Kapitel Technische Informationen.
Die im Durchmesser reduzierte, filigrane Bandrolle eignet sich im Besonderen für den Einsatz an hochwertigen Türen mit schmalen, zurückgenommenen Zargenansichten.

Klassifizierungsschlüssel

4	**7**	**7**	**1*1**	**1**	**—*2**	**1**	**14**

*1 Die Prüfung von Funktionstüren erfolgt immer am kompletten Türelement.
*2 in Abhängigkeit der Oberflächenausführung

Prüfzeichen

Funktionsbereich

Mehr Infos

© SIMONSWERK GMBH HANDBUCH 2022

VARIANT® VN



VN 1939/160

für gefälzte Objekttüren an Blockzargen und Blendrahmen

Blockzarge	gefälzt	bis 160 kg

Produktmerkmale

- für gefälzte Objekttüren
- für Blockzargen und Blendrahmen
- innenliegender, verdrehsicherer Schraubstift
- verdeckt liegende, wartungsfreie Axial-Radial-Gleitlager

Technische Daten

Belastungswert	i zwei Bänder pro Flügel (1x2 m)	160,0 kg
Rollenlänge		160,0 mm
Rollendurchmesser		22,5 mm
Stiftdurchmesser		10,0 mm
Materialstärke		3,5 mm
Fräserdurchmesser		24,0 mm
Schrauben		5,0x50,0 mm (alternativ 4,5x50,0 mm)

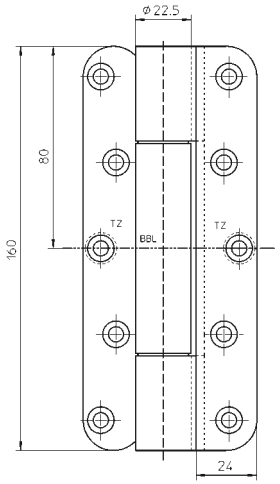

Oberfläche

matt vernickelt/F2 (018), poliert vermessingt (030), Edelstahl matt (040), weitere Oberflächen auf Anfrage

Anschlagtechnik

Lehre		Universalfräsrahmen
Rahmen	Schablone	Nr. 5 250559 6
Flügel	Schablone	Nr. 5 250560 5

siehe Kapitel Anwendungstechnik, Seite 425

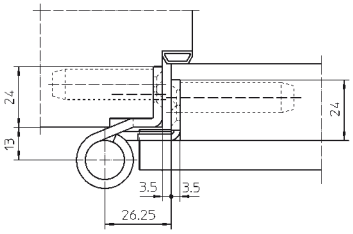

Funktionsbereich

Feuerschutz, Rauchschutz

Hinweis

i Der o.g. Belastungswert bezieht sich auf zwei Bänder pro Flügel (1x2 m), ausführliche Angaben dazu finden Sie im Kapitel Technische Informationen.
Ausführung mit Stiftsicherung (MSTS) lieferbar.

Klassifizierungsschlüssel

4	7	7	1*1	1	—*2	1	14

*1 Die Prüfung von Funktionstüren erfolgt immer am kompletten Türelement.
*2 in Abhängigkeit der Oberflächenausführung

Mehr Infos

Prüfzeichen

Funktionsbereich

© SIMONSWERK GMBH HANDBUCH 2022

VARIANT® VN

VN 1939/160 FD

für gefälzte Schallschutztüren mit Flügeldichtung an Blockzargen und Blendrahmen

Blockzarge	gefälzt	bis 160 kg



Produktmerkmale

- für gefälzte Schallschutztüren
- für durchgehende Flügeldichtung
- für Blockzargen und Blendrahmen
- innenliegender, verdrehsicherer Schraubstift
- verdeckt liegende, wartungsfreie Axial-Radial-Gleitlager

Technische Daten

Belastungswert	i zwei Bänder pro Flügel (1x2 m)	160,0 kg
Rollenlänge		160,0 mm
Rollendurchmesser		22,5 mm
Stiftdurchmesser		10,0 mm
Materialstärke		3,5 mm
Fräserdurchmesser		24,0 mm
Schrauben		5,0x50,0 mm (alternativ 4,5x50,0 mm)
Schrauben für Abdeckplatte		3,0x25,0 mm

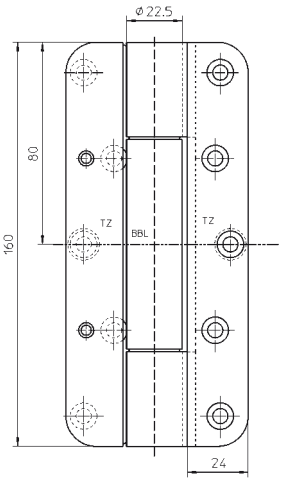

Oberfläche

Edelstahl matt (040), weitere Oberflächen auf Anfrage

Anschlagtechnik

Lehre		Universalfräsrahmen
Rahmen	Schablone	Nr. 5 250559 6
Flügel	Schablone	Nr. 5 250572 5

siehe Kapitel Anwendungstechnik, Seite 425

Funktionsbereich

Feuerschutz, Rauchschutz, Schallschutz

Hinweis

i Der o.g. Belastungswert bezieht sich auf zwei Bänder pro Flügel (1x2 m), ausführliche Angaben dazu finden Sie im Kapitel Technische Informationen.
Ausführung mit Stiftsicherung (MSTS) lieferbar.

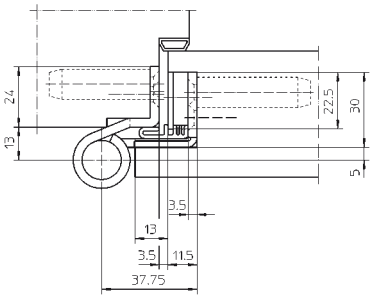

Klassifizierungsschlüssel

4	7	7	1*1	1	—*2	1	14

*1 Die Prüfung von Funktionstüren erfolgt immer am kompletten Türelement.
*2 in Abhängigkeit der Oberflächenausführung

Prüfzeichen Funktionsbereich

Mehr Infos

© SIMONSWERK GMBH HANDBUCH 2022

VARIANT® VN



VN 3838/160

für gefälzte Objekttüren an Blockzargen und Blendrahmen

Blockzarge	gefälzt	bis 160 kg

Produktmerkmale

- für gefälzte Objekttüren
- für Blockzargen und Blendrahmen
- innenliegender, verdrehsicherer Schraubstift
- verdeckt liegende, wartungsfreie Axial-Radial-Gleitlager

Technische Daten

Belastungswert	i zwei Bänder pro Flügel (1x2 m)	160,0 kg
Rollenlänge		160,0 mm
Rollendurchmesser		22,5 mm
Stiftdurchmesser		10,0 mm
Materialstärke		3,5 mm
Fräserdurchmesser		24,0 mm
Schrauben		5,0x50,0 mm (alternativ 4,5x50,0 mm)

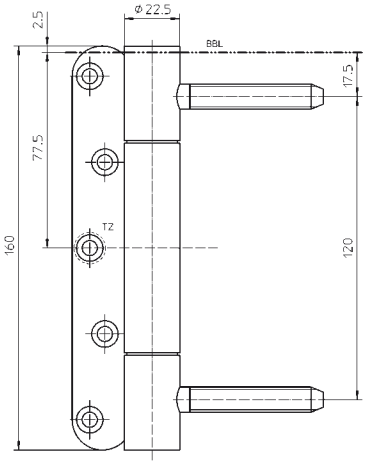

Oberfläche

Edelstahl matt (040), weitere Oberflächen auf Anfrage

Anschlagtechnik

Lehre	Universalfräsrahmen
	Übersteckbohrlehre VARIANT VN 3800/160
Schablone	Nr. 5 250560 5

siehe Kapitel Anwendungstechnik, Seite 425

Funktionsbereich

Feuerschutz, Rauchschutz

Hinweis

i Der o.g. Belastungswert bezieht sich auf zwei Bänder pro Flügel (1x2 m), ausführliche Angaben dazu finden Sie im Kapitel Technische Informationen.
Ausführung mit Stiftsicherung (MSTS) lieferbar.

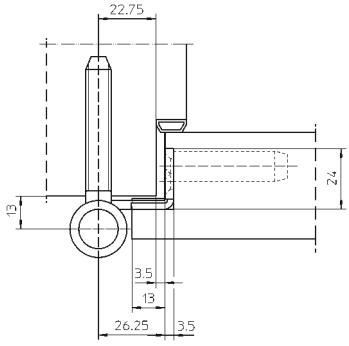

Klassifizierungsschlüssel

4	7	7	1*1	1	—*2	1	14

*1 Die Prüfung von Funktionstüren erfolgt immer am kompletten Türelement.
*2 in Abhängigkeit der Oberflächenausführung

© SIMONSWERK GMBH HANDBUCH 2022

Mehr Infos

Prüfzeichen

Funktionsbereich

VARIANT® VN

VN 3838/160 FD

für gefälzte Schallschutztüren mit Flügeldichtung an Blockzargen und Blendrahmen

Blockzarge	gefälzt	bis 160 kg



Produktmerkmale

- für gefälzte Schallschutztüren
- für durchgehende Flügeldichtung
- für Blockzargen und Blendrahmen
- innenliegender, verdrehsicherer Schraubstift
- verdeckt liegende, wartungsfreie Axial-Radial-Gleitlager

Technische Daten

Belastungswert	i zwei Bänder pro Flügel (1x2 m)	160,0 kg
Rollenlänge		160,0 mm
Rollendurchmesser		22,5 mm
Stiftdurchmesser		10,0 mm
Materialstärke		3,5 mm
Fräserdurchmesser		24,0 mm
Schrauben		5,0x50,0 mm (alternativ 4,5x50,0 mm)
Schrauben für Abdeckplatte		3,0x25,0 mm

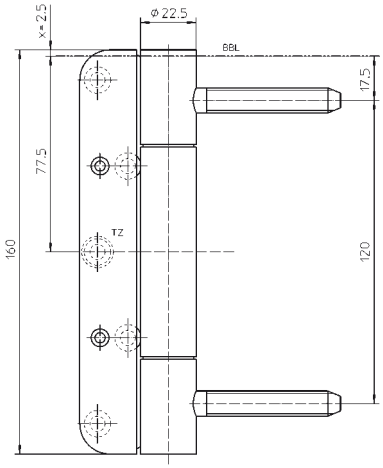

Oberfläche

Edelstahl matt (040), weitere Oberflächen auf Anfrage

Anschlagtechnik

Lehre	Universalfräsrahmen
	Übersteckbohrlehre VARIANT VN 3800/160
Schablone	Nr. 5 250572 5

siehe Kapitel Anwendungstechnik, Seite 425

Funktionsbereich

Feuerschutz, Rauchschutz, Schallschutz

Hinweis

i Der o.g. Belastungswert bezieht sich auf zwei Bänder pro Flügel (1x2 m), ausführliche Angaben dazu finden Sie im Kapitel Technische Informationen.
Ausführung mit Stiftsicherung (MSTS) lieferbar.

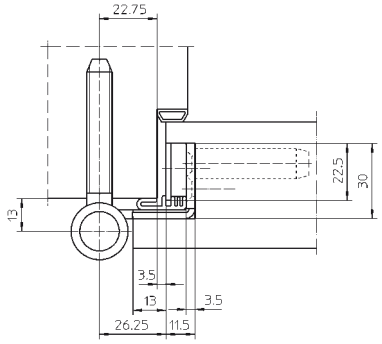

Klassifizierungsschlüssel

4	7	7	1*1	1	—*2	1	14

*1 Die Prüfung von Funktionstüren erfolgt immer am kompletten Türelement.
*2 in Abhängigkeit der Oberflächenausführung

Prüfzeichen

Funktionsbereich

Mehr Infos

© SIMONSWERK GMBH HANDBUCH 2022

VARIANT® VN

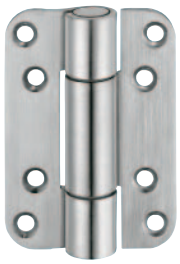

VN 2828/100

für gefälzt-flächenbündige Objekttüren an Blockzargen und Blendrahmen

Blockzarge	gefälzt-flächenbündig	bis 80 kg

Produktmerkmale

- für gefälzt-flächenbündige Objekttüren
- für Blockzargen und Blendrahmen
- innenliegender, verdrehsicherer Schraubstift
- verdeckt liegende, wartungsfreie Axial-Radial-Gleitlager

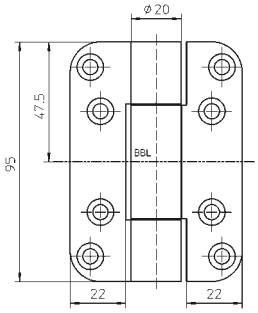

Technische Daten

Belastungswert	zwei Bänder pro Flügel (1x2 m)	80,0 kg
Rollenlänge		95,0 mm
Rollendurchmesser		20,0 mm
Stiftdurchmesser		10,0 mm
Materialstärke		3,5 mm
Fräserdurchmesser		24,0 mm
Schrauben		5,0x50,0 mm (alternativ 4,5x50,0 mm)

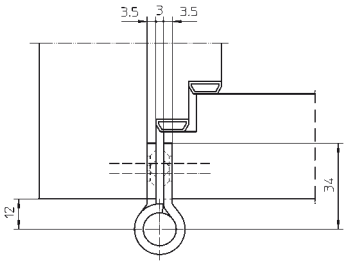

Oberfläche

matt vernickelt/F2 (018), Edelstahl matt (040), weitere Oberflächen auf Anfrage

Anschlagtechnik

Lehre	Universalfräsrahmen
Schablone	Nr. 5 250566 5

siehe Kapitel Anwendungstechnik, Seite 425

Funktionsbereich

Feuerschutz, Rauchschutz

Hinweis

Der o.g. Belastungswert bezieht sich auf zwei Bänder pro Flügel (1x2 m), ausführliche Angaben dazu finden Sie im Kapitel Technische Informationen.
Ausführung mit Stiftsicherung (MSTS) lieferbar.

Klassifizierungsschlüssel

4	7	5	1*1	1	—*2	1	12

*1 Die Prüfung von Funktionstüren erfolgt immer am kompletten Türelement.
*2 in Abhängigkeit der Oberflächenausführung

© SIMONSWERK GMBH HANDBUCH 2022

Mehr Infos

Prüfzeichen

Funktionsbereich

VARIANT® VN

VN 2828/120

für gefälzt-flächenbündige Objekttüren an Blockzargen und Blendrahmen

Blockzarge	gefälzt-flächenbündig	bis 100 kg

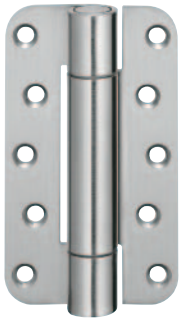

Produktmerkmale

- für gefälzt-flächenbündige Objekttüren
- für Blockzargen und Blendrahmen
- innenliegender, verdrehsicherer Schraubstift
- verdeckt liegende, wartungsfreie Axial-Radial-Gleitlager

Technische Daten

Belastungswert	i zwei Bänder pro Flügel (1x2 m)	100,0 kg
Rollenlänge		120,0 mm
Rollendurchmesser		20,0 mm
Stiftdurchmesser		10,0 mm
Materialstärke		3,5 mm
Fräserdurchmesser		24,0 mm
Schrauben		5,0x50,0 mm (alternativ 4,5x50,0 mm)

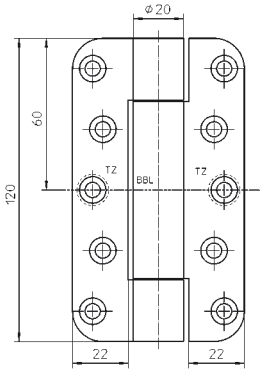

Oberfläche

matt vernickelt/F2 (018), Edelstahl matt (040), weitere Oberflächen auf Anfrage

Anschlagtechnik

Lehre	Universalfräsrahmen
Schablone	Nr. 5 250562 5

siehe Kapitel Anwendungstechnik, Seite 425

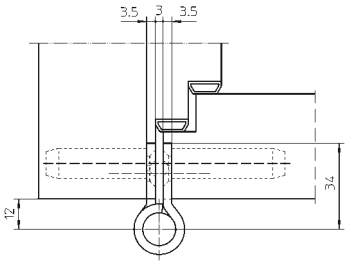

Funktionsbereich

Feuerschutz, Rauchschutz

Hinweis

i Der o.g. Belastungswert bezieht sich auf zwei Bänder pro Flügel (1x2 m), ausführliche Angaben dazu finden Sie im Kapitel Technische Informationen.
Ausführung mit Stiftsicherung (MSTS) lieferbar.

Klassifizierungsschlüssel

4	7	6	1*1	1	—*2	1	13

*1 Die Prüfung von Funktionstüren erfolgt immer am kompletten Türelement.
*2 in Abhängigkeit der Oberflächenausführung

Prüfzeichen Funktionsbereich

Mehr Infos

© SIMONSWERK GMBH HANDBUCH 2022

VARIANT® VN



VN 5959/120

für gefälzt-flächenbündige Objekttüren an Blockzargen und Blendrahmen

Blockzarge	gefälzt-flächenbündig	bis 100 kg

Produktmerkmale

- für gefälzt-flächenbündige Objekttüren
- für Blockzargen und Blendrahmen
- innenliegender, verdrehsicherer Schraubstift
- verdeckt liegende, wartungsfreie Axial-Radial-Gleitlager

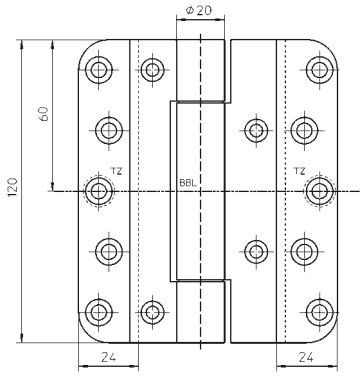

Technische Daten

Belastungswert	zwei Bänder pro Flügel (1x2 m)	100,0 kg
Rollenlänge		120,0 mm
Rollendurchmesser		20,0 mm
Stiftdurchmesser		10,0 mm
Materialstärke		3,5 mm
Fräserdurchmesser		24,0 mm
Schrauben		5,0x50,0 mm (alternativ 4,5x50,0 mm)
Schrauben für Überschlag		4,5x30,0 mm

Oberfläche

Edelstahl matt (040), weitere Oberflächen auf Anfrage

Anschlagtechnik

Lehre		Universalfräsrahmen
Rahmen	Schablone	Nr. 5 250576 6
Flügel	Schablone	Nr. 5 250575 6

siehe Kapitel Anwendungstechnik, Seite 425

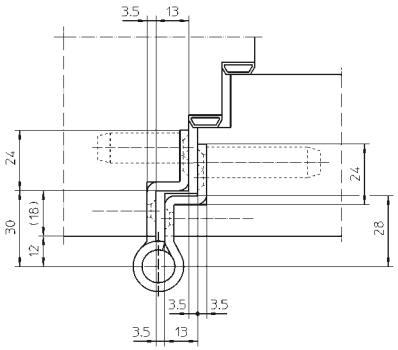

Funktionsbereich

Feuerschutz, Rauchschutz

Hinweis

Der o.g. Belastungswert bezieht sich auf zwei Bänder pro Flügel (1x2 m), ausführliche Angaben dazu finden Sie im Kapitel Technische Informationen.
Ausführung mit Stiftsicherung (MSTS) lieferbar.

Klassifizierungsschlüssel

4	7	6	1*1	1	—*2	1	13

*1 Die Prüfung von Funktionstüren erfolgt immer am kompletten Türelement.
*2 in Abhängigkeit der Oberflächenausführung

© SIMONSWERK GMBH HANDBUCH 2022

Mehr Infos

Prüfzeichen

Funktionsbereich

VARIANT® VN

VN 2828/160

für gefälzt-flächenbündige Objekttüren an Blockzargen und Blendrahmen

Blockzarge	gefälzt-flächenbündig	bis 120 kg



Produktmerkmale

- für gefälzt-flächenbündige Objekttüren
- für Blockzargen und Blendrahmen
- innenliegender, verdrehsicherer Schraubstift
- verdeckt liegende, wartungsfreie Axial-Radial-Gleitlager

Technische Daten

Belastungswert	i zwei Bänder pro Flügel (1x2 m)	120,0 kg
Rollenlänge		160,0 mm
Rollendurchmesser		22,5 mm
Stiftdurchmesser		10,0 mm
Materialstärke		3,5 mm
Fräserdurchmesser		24,0 mm
Schrauben		5,0x50,0 mm (alternativ 4,5x50,0 mm)

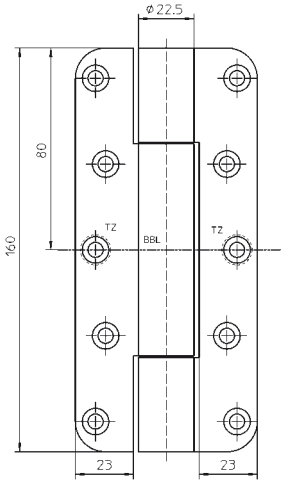

Oberfläche

matt vernickelt/F2 (018), Edelstahl matt (040), weitere Oberflächen auf Anfrage

Anschlagtechnik

Lehre	Universalfräsrahmen
Schablone	Nr. 5 250561 5

siehe Kapitel Anwendungstechnik, Seite 425

Funktionsbereich

Feuerschutz, Rauchschutz

Hinweis

i Der o.g. Belastungswert bezieht sich auf zwei Bänder pro Flügel (1x2 m), ausführliche Angaben dazu finden Sie im Kapitel Technische Informationen.
Ausführung mit Stiftsicherung (MSTS) lieferbar.

Klassifizierungsschlüssel

4	7	7	1*1	1	—*2	1	14

*1 Die Prüfung von Funktionstüren erfolgt immer am kompletten Türelement.
*2 in Abhängigkeit der Oberflächenausführung

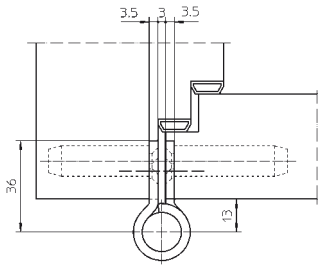

Prüfzeichen Funktionsbereich

Mehr Infos

© SIMONSWERK GMBH HANDBUCH 2022

VARIANT® VN



VN 5959/160

für gefälzt-flächenbündige Objekttüren an Blockzargen und Blendrahmen

Blockzarge	gefälzt-flächenbündig	bis 120 kg

Produktmerkmale

- für gefälzt-flächenbündige Objekttüren
- für Blockzargen und Blendrahmen
- innenliegender, verdrehsicherer Schraubstift
- verdeckt liegende, wartungsfreie Axial-Radial-Gleitlager

Technische Daten

Belastungswert	i zwei Bänder pro Flügel (1x2 m)	120,0 kg
Rollenlänge		160,0 mm
Rollendurchmesser		22,5 mm
Stiftdurchmesser		10,0 mm
Materialstärke		3,5 mm
Fräserdurchmesser		24,0 mm
Schrauben		5,0x50,0 mm (alternativ 4,5x50,0 mm)
Schrauben für Überschlag		4,5x30,0 mm

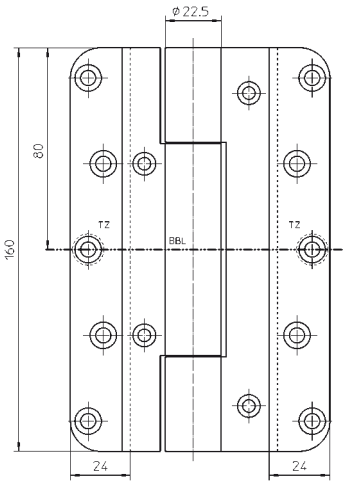

Oberfläche

Edelstahl matt (040), weitere Oberflächen auf Anfrage

Anschlagtechnik

Lehre		Universalfräsrahmen
Rahmen	Schablone	Nr. 5 250578 6
Flügel	Schablone	Nr. 5 250577 6

siehe Kapitel Anwendungstechnik, Seite 425

Funktionsbereich

Feuerschutz, Rauchschutz

Hinweis

i Der o.g. Belastungswert bezieht sich auf zwei Bänder pro Flügel (1x2 m), ausführliche Angaben dazu finden Sie im Kapitel Technische Informationen.
Ausführung mit Stiftsicherung (MSTS) lieferbar.

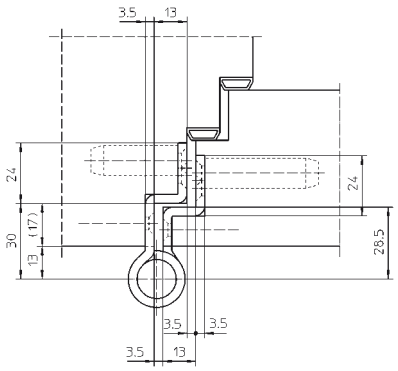

Klassifizierungsschlüssel

4	7	7	1*1	1	—*2	1	14

*1 Die Prüfung von Funktionstüren erfolgt immer am kompletten Türelement.
*2 in Abhängigkeit der Oberflächenausführung

© SIMONSWERK GMBH HANDBUCH 2022

Mehr Infos

Prüfzeichen

Funktionsbereich

VARIANT® VN

VN 2929/100

für ungefälzte Objekttüren an Blockzargen und Blendrahmen

Blockzarge	ungefälzt	bis 100 kg



Produktmerkmale

- für ungefälzte Objekttüren
- für Blockzargen und Blendrahmen
- innenliegender, verdrehsicherer Schraubstift
- verdeckt liegende, wartungsfreie Axial-Radial-Gleitlager

Technische Daten

Belastungswert	i zwei Bänder pro Flügel (1x2 m)	100,0 kg
Rollenlänge		95,0 mm
Rollendurchmesser		20,0 mm
Stiftdurchmesser		10,0 mm
Materialstärke		3,5 mm
Fräserdurchmesser		24,0 mm
Schrauben		5,0x50,0 mm (alternativ 4,5x50,0 mm)

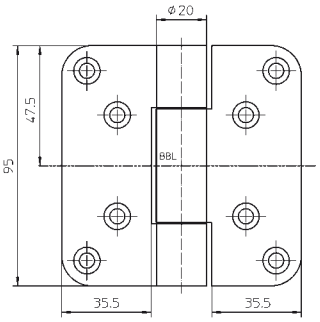

Oberfläche

verzinkt (010), matt vernickelt/F2 (018), matt verchromt/F1 (037), Edelstahl matt (040), Farbig kunststoffbeschichtet (079), weitere Oberflächen auf Anfrage

Anschlagtechnik

Lehre	Universalfräsrahmen
Schablone	Nr. 5 250565 5

siehe Kapitel Anwendungstechnik, Seite 425

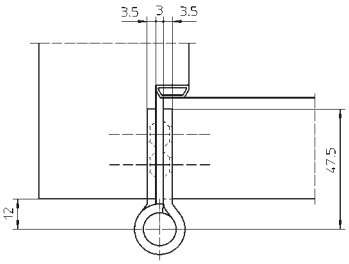

Funktionsbereich

Feuerschutz, Rauchschutz

Hinweis

i Der o.g. Belastungswert bezieht sich auf zwei Bänder pro Flügel (1x2 m), ausführliche Angaben dazu finden Sie im Kapitel Technische Informationen.
Ausführung mit Stiftsicherung (MSTS) lieferbar.

Klassifizierungsschlüssel

4	7	5	1*1	1	—*2	1	12

*1 Die Prüfung von Funktionstüren erfolgt immer am kompletten Türelement.
*2 in Abhängigkeit der Oberflächenausführung

Prüfzeichen

Funktionsbereich

Mehr Infos

© SIMONSWERK GMBH HANDBUCH 2022

VARIANT® VN

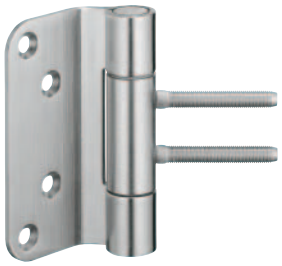

VN 3949/100

für ungefälzte Objekttüren an Blockzargen und Blendrahmen

Blockzarge	ungefälzt	bis 100 kg

Produktmerkmale

- für ungefälzte Objekttüren
- für Blockzargen und Blendrahmen
- für Aufnahmeelemente VARIANT V
- innenliegender, verdrehsicherer Schraubstift
- verdeckt liegende, wartungsfreie Axial-Radial-Gleitlager

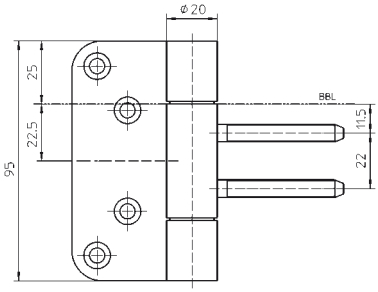

Technische Daten

Belastungswert	zwei Bänder pro Flügel (1x2 m)	100,0 kg
Rollenlänge		95,0 mm
Rollendurchmesser		20,0 mm
Stiftdurchmesser		10,0 mm
Materialstärke		3,5 mm
Fräserdurchmesser		24,0 mm
Schrauben		5,0x50,0 mm (alternativ 4,5x50,0 mm)

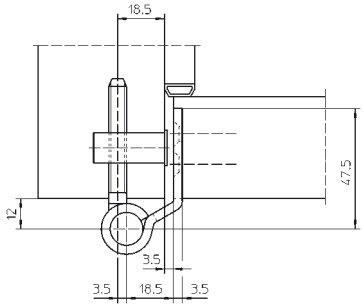

Oberfläche

Edelstahl matt (040), weitere Oberflächen auf Anfrage

Kombination

Aufnahmeelement	Blockzarge	Serie V 3604
		V 3605

siehe Kapitel VARIANT V, Seite 239

Anschlagtechnik

Lehre	Universalfräsrahmen
Schablone	Nr. 5 250565 5

siehe Kapitel Anwendungstechnik, Seite 425

Funktionsbereich

Feuerschutz, Rauchschutz

Hinweis

Der o.g. Belastungswert bezieht sich auf zwei Bänder pro Flügel (1x2 m), ausführliche Angaben dazu finden Sie im Kapitel Technische Informationen.
Ausführung mit Stiftsicherung (MSTS) lieferbar.

Klassifizierungsschlüssel

4	7	5	1*1	1	—*2	1	12

*1 Die Prüfung von Funktionstüren erfolgt immer am kompletten Türelement.
*2 in Abhängigkeit der Oberflächenausführung

© SIMONSWERK GMBH HANDBUCH 2022

Mehr Infos

Prüfzeichen

Funktionsbereich

VARIANT® VN

VN 2927/120 Compact

für ungefälzte Objekttüren an schmalen Blockzargen und Blendrahmen

Blockzarge	ungefälzt	bis 120 kg



Produktmerkmale

- für ungefälzte Objekttüren
- für Blockzargen und Blendrahmen
- mit Aufnahmeelement im Türflügel
- komfortable 3D Verstellung (Seite +/- 3,0 mm, Höhe +/- 3,0 mm, Andruck +/- 1,0 mm)
- innenliegender, verdrehsicherer Schraubstift
- verdeckt liegende, wartungsfreie Axial-Radial-Gleitlager

Technische Daten

Belastungswert	i zwei Bänder pro Flügel (1x2 m)	120,0 kg
Rollenlänge		120,0 mm
Rollendurchmesser		20,0 mm
Stiftdurchmesser		10,0 mm
Materialstärke		3,5 mm
Fräserdurchmesser		24,0 mm
Schrauben		5,0x50,0 mm (alternativ 4,5x50,0 mm)

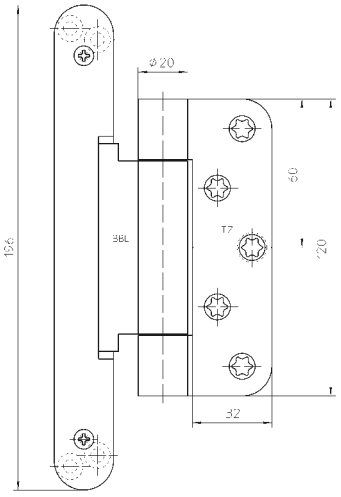

Oberfläche

matt verchromt/F1 (037), Edelstahl matt (040), weitere Oberflächen auf Anfrage

Kombination

Aufnahmeelement	Blockzarge	VN 2900/120

Anschlagtechnik

Lehre		Universalfräsrahmen
Rahmen	Schablone	Nr. 5 250354 5
Flügel, Stufe 1	Schablone	Nr. 5 250697 5
Flügel, Stufe 2	Schablone	Nr. 5 250698 5
Flügel, Stufe 3	Schablone	Nr. 5 250699 5

siehe Kapitel Anwendungstechnik, Seite 425

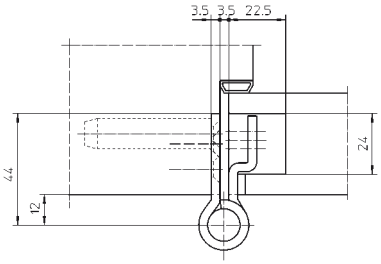

Funktionsbereich

Feuerschutz, Rauchschutz

Hinweis

i Der o.g. Belastungswert bezieht sich auf zwei Bänder pro Flügel (1x2 m), ausführliche Angaben dazu finden Sie im Kapitel Technische Informationen.
Ausführung mit Stiftsicherung (MSTS) lieferbar.

Klassifizierungsschlüssel

4	7	6	1*1	1	—*2	1	13

*1 Die Prüfung von Funktionstüren erfolgt immer am kompletten Türelement.
*2 in Abhängigkeit der Oberflächenausführung

Prüfzeichen Funktionsbereich

Mehr Infos

© SIMONSWERK GMBH HANDBUCH 2022

VARIANT® VN



VN 2927/120 Compact Planum

mit filigraner Bandrolle für ungefälzte Objekttüren an schmalen Blockzargen und Blendrahmen

Blockzarge	ungefälzt	bis 120 kg

Produktmerkmale

- mit reduzierter, filigraner Bandrolle
- integrierte Stiftsicherung
- für ungefälzte Objekttüren
- für Blockzargen und Blendrahmen
- mit Aufnahmeelement im Türflügel
- komfortable 3D Verstellung (Seite +/- 3,0 mm, Höhe +/- 3,0 mm, Andruck +/- 1,0 mm)
- verdeckt liegende, wartungsfreie Axial-Radial-Gleitlager

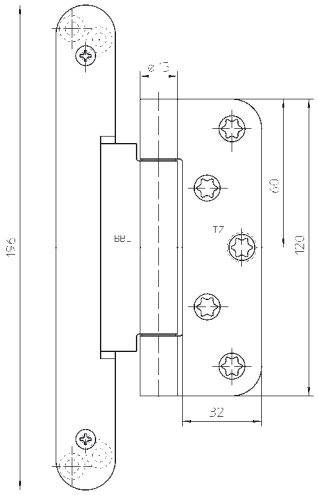

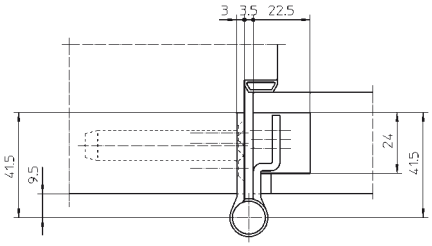

Technische Daten

Belastungswert	zwei Bänder pro Flügel (1x2 m)	120,0 kg
Rollenlänge		120,0 mm
Rollendurchmesser		15,0 mm
Materialstärke		3,0 mm
Fräserdurchmesser		24,0 mm
Schrauben		5,0x50,0 mm (alternativ 4,5x50,0 mm)

Oberfläche

matt verchromt/F1 (037), Edelstahl matt (040), weitere Oberflächen auf Anfrage

Kombination

Aufnahmeelement	Blockzarge	VN 2900/120

Anschlagtechnik

Lehre		Universalfräsrahmen
Rahmen	Schablone	Nr. 5 250354 5
Flügel, Stufe 1	Schablone	Nr. 5 250697 5
Flügel, Stufe 2	Schablone	Nr. 5 250698 5
Flügel, Stufe 3	Schablone	Nr. 5 250699 5

siehe Kapitel Anwendungstechnik, Seite 425

Funktionsbereich

Feuerschutz, Rauchschutz

Hinweis

Der o.g. Belastungswert bezieht sich auf zwei Bänder pro Flügel (1x2 m), ausführliche Angaben dazu finden Sie im Kapitel Technische Informationen.
Die im Durchmesser reduzierte, filigrane Bandrolle eignet sich im Besonderen für den Einsatz an hochwertigen Türen mit schmalen, zurückgenommenen Zargenansichten.

Klassifizierungsschlüssel

4	7	6	1*1	1	—*2	1	13

*1 Die Prüfung von Funktionstüren erfolgt immer am kompletten Türelement.
*2 in Abhängigkeit der Oberflächenausführung

© SIMONSWERK GMBH HANDBUCH 2022

Mehr Infos

Prüfzeichen

Funktionsbereich

VARIANT® VN

VN 2929/120

für ungefälzte Objekttüren an Blockzargen und Blendrahmen

Blockzarge	ungefälzt	bis 120 kg

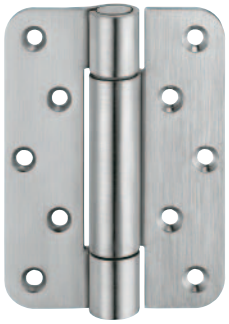

Produktmerkmale

- für ungefälzte Objekttüren
- für Blockzargen und Blendrahmen
- innenliegender, verdrehsicherer Schraubstift
- verdeckt liegende, wartungsfreie Axial-Radial-Gleitlager

Technische Daten

Belastungswert	i zwei Bänder pro Flügel (1x2 m)	120,0 kg
Rollenlänge		120,0 mm
Rollendurchmesser		20,0 mm
Stiftdurchmesser		10,0 mm
Materialstärke		3,5 mm
Fräserdurchmesser		24,0 mm
Schrauben		5,0x50,0 mm (alternativ 4,5x50,0 mm)

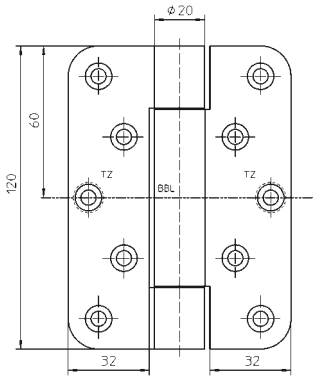

Oberfläche

matt vernickelt/F2 (018), matt verchromt/F1 (037), poliert vermessingt (030), Edelstahl matt (040), Edelstahl poliert (042), Farbig kunststoffbeschichtet (079), weitere Oberflächen auf Anfrage

Kombination

Aufnahmeelement	Blockzarge	VN 2900/120

Anschlagtechnik

Lehre	Universalfräsrahmen
Schablone	Nr. 5 250354 5

siehe Kapitel Anwendungstechnik, Seite 425

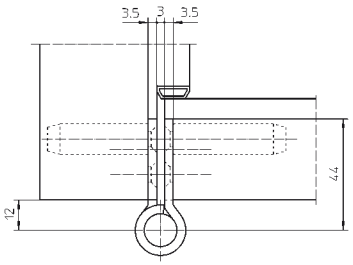

Funktionsbereich

Feuerschutz, Rauchschutz

Hinweis

i Der o.g. Belastungswert bezieht sich auf zwei Bänder pro Flügel (1x2 m), ausführliche Angaben dazu finden Sie im Kapitel Technische Informationen.
Ausführung mit Stiftsicherung (MSTS) lieferbar.

Klassifizierungsschlüssel

4	7	6	1*1	1	—*2	1	13

*1 Die Prüfung von Funktionstüren erfolgt immer am kompletten Türelement.
*2 in Abhängigkeit der Oberflächenausführung

Prüfzeichen Funktionsbereich

Mehr Infos

© SIMONSWERK GMBH HANDBUCH 2022

VARIANT® VN



VN 3848/160

für ungefälzte Objekttüren an Blockzargen und Blendrahmen

Blockzarge	ungefälzt	bis 120 kg

Produktmerkmale

- für ungefälzte Objekttüren
- für Blockzargen und Blendrahmen
- innenliegender, verdrehsicherer Schraubstift
- verdeckt liegende, wartungsfreie Axial-Radial-Gleitlager

Technische Daten

Belastungswert	i zwei Bänder pro Flügel (1x2 m)	120,0 kg
Rollenlänge		160,0 mm
Rollendurchmesser		22,5 mm
Stiftdurchmesser		10,0 mm
Materialstärke		3,5 mm
Fräserdurchmesser		24,0 mm
Schrauben		5,0x50,0 mm (alternativ 4,5x50,0 mm)

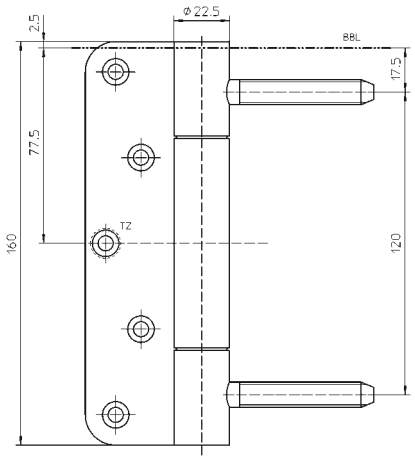

Oberfläche

Edelstahl matt (040), weitere Oberflächen auf Anfrage

Anschlagtechnik

Lehre	Universalfräsrahmen
	Übersteckbohrlehre VARIANT VN 3800/160
Schablone	Nr. 5 250353 5

siehe Kapitel Anwendungstechnik, Seite 425

Funktionsbereich

Feuerschutz, Rauchschutz

Hinweis

i Der o.g. Belastungswert bezieht sich auf zwei Bänder pro Flügel (1x2 m), ausführliche Angaben dazu finden Sie im Kapitel Technische Informationen.
Ausführung mit Stiftsicherung (MSTS) lieferbar.

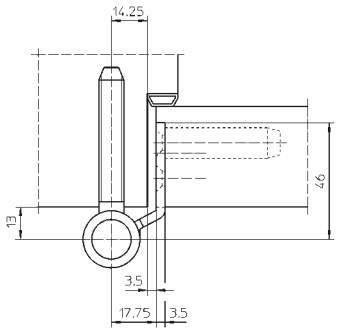

Klassifizierungsschlüssel

4	7	7	1*1	1	—*2	1	14

*1 Die Prüfung von Funktionstüren erfolgt immer am kompletten Türelement.
*2 in Abhängigkeit der Oberflächenausführung

© SIMONSWERK GMBH HANDBUCH 2022

Mehr Infos

Prüfzeichen

Funktionsbereich

VARIANT® VN

VN 3948/160

für ungefälzte Objekttüren an Blockzargen und Blendrahmen

Blockzarge	ungefälzt	bis 120 kg



Produktmerkmale

- für ungefälzte Objekttüren
- für Blockzargen und Blendrahmen
- für Aufnahmeelemente VARIANT V
- innenliegender, verdrehsicherer Schraubstift
- verdeckt liegende, wartungsfreie Axial-Radial-Gleitlager

Technische Daten

Belastungswert	i zwei Bänder pro Flügel (1x2 m)	120,0 kg
Rollenlänge		160,0 mm
Rollendurchmesser		22,5 mm
Stiftdurchmesser		10,0 mm
Materialstärke		3,5 mm
Fräserdurchmesser		24,0 mm
Schrauben		5,0x50,0 mm (alternativ 4,5x50,0 mm)

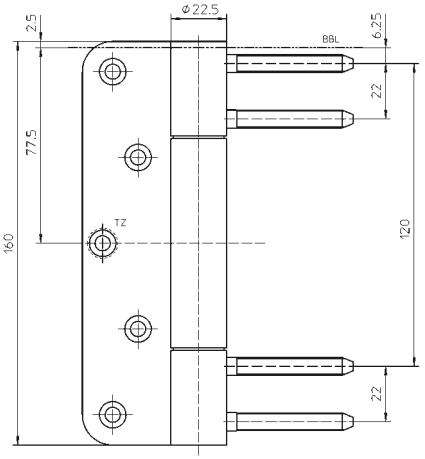

Oberfläche

Edelstahl matt (040), weitere Oberflächen auf Anfrage

Kombination

Aufnahmeelement	Blockzarge	Serie V 3604
		Serie V 3605
		Serie V 3607

siehe Kapitel VARIANT V, Seite 239

Anschlagtechnik

Lehre	Universalfräsrahmen
Schablone	Nr. 5 250353 5

siehe Kapitel Anwendungstechnik, Seite 425

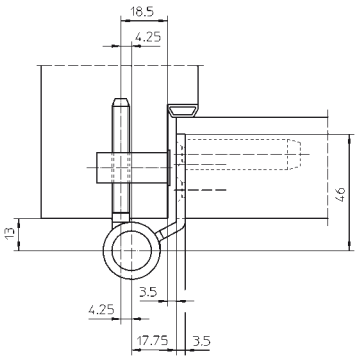

Funktionsbereich

Feuerschutz, Rauchschutz

Hinweis

i Der o.g. Belastungswert bezieht sich auf zwei Bänder pro Flügel (1x2 m), ausführliche Angaben dazu finden Sie im Kapitel Technische Informationen.
Ausführung mit Stiftsicherung (MSTS) lieferbar.

Klassifizierungsschlüssel

4	7	7	1*1	1	—*2	1	14

*1 Die Prüfung von Funktionstüren erfolgt immer am kompletten Türelement.

*2 in Abhängigkeit der Oberflächenausführung

Prüfzeichen Funktionsbereich

Mehr Infos

© SIMONSWERK GMBH HANDBUCH 2022

VARIANT® VN



VN 2927/160 Compact Planum

mit filigraner Bandrolle für ungefälzte Objekttüren an schmalen Blockzargen und Blendrahmen

Blockzarge	ungefälzt	bis 160 kg

Produktmerkmale

- mit reduzierter, filigraner Bandrolle
- integrierte Stiftsicherung
- für ungefälzte Objekttüren
- für Blockzargen und Blendrahmen
- mit Aufnahmeelement im Türflügel
- komfortable 3D Verstellung (Seite +/- 3,0 mm, Höhe +/- 3,0 mm, Andruck +/- 1,0 mm)
- verdeckt liegende, wartungsfreie Axial-Radial-Gleitlager

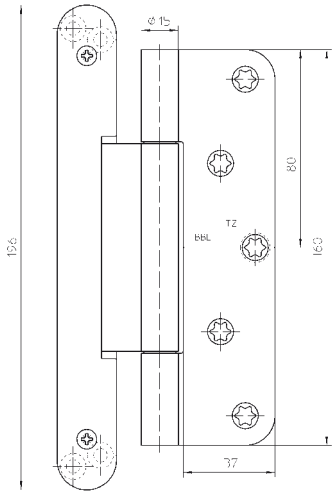

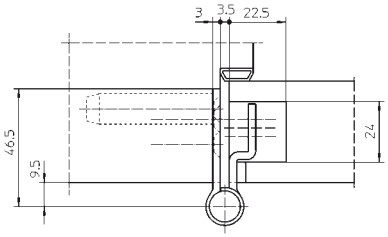

Technische Daten

Belastungswert	zwei Bänder pro Flügel (1x2 m)	160,0 kg
Rollenlänge		160,0 mm
Rollendurchmesser		15,0 mm
Materialstärke		3,0 mm
Fräserdurchmesser		24,0 mm
Schrauben		5,0x50,0 mm (alternativ 4,5x50,0 mm)

Oberfläche

matt verchromt/F1 (037), Edelstahl matt (040), Edelstahl poliert (042), RAL 9005 Schwarz matt (107), weitere Oberflächen auf Anfrage

Kombination

Aufnahmeelement	Blockzarge	VN 2900/160

Anschlagtechnik

Lehre		Universalfräsrahmen
Rahmen	Schablone	Nr. 5 250353 5
Flügel, Stufe 1	Schablone	Nr. 5 250697 5
Flügel, Stufe 2	Schablone	Nr. 5 250698 5
Flügel, Stufe 3	Schablone	Nr. 5 250699 5

siehe Kapitel Anwendungstechnik, Seite 425

Funktionsbereich

Feuerschutz, Rauchschutz

Hinweis

Der o.g. Belastungswert bezieht sich auf zwei Bänder pro Flügel (1x2 m), ausführliche Angaben dazu finden Sie im Kapitel Technische Informationen.
Die im Durchmesser reduzierte, filigrane Bandrolle eignet sich im Besonderen für den Einsatz an hochwertigen Türen mit schmalen, zurückgenommenen Zargenansichten.

Klassifizierungsschlüssel

4	7	5	1*1	1	—*2	1	12*3

*1 Die Prüfung von Funktionstüren erfolgt immer am kompletten Türelement.
*2 in Abhängigkeit der Oberflächenausführung
*3 Die Dauerfunktionsprüfung wurde mit einem Gewicht von 160 kg absolviert.

© SIMONSWERK GMBH HANDBUCH 2022

Mehr Infos

Prüfzeichen

Funktionsbereich

VARIANT® VN

VN 2929/160

für ungefälzte Objekttüren an Blockzargen und Blendrahmen

Blockzarge	ungefälzt	bis 160 kg



Produktmerkmale

- für ungefälzte Objekttüren
- für Blockzargen und Blendrahmen
- innenliegender, verdrehsicherer Schraubstift
- verdeckt liegende, wartungsfreie Axial-Radial-Gleitlager

Technische Daten

Belastungswert	i zwei Bänder pro Flügel (1x2 m)	160,0 kg
Rollenlänge		160,0 mm
Rollendurchmesser		22,5 mm
Stiftdurchmesser		10,0 mm
Materialstärke		3,5 mm
Fräserdurchmesser		24,0 mm
Schrauben		5,0x50,0 mm (alternativ 4,5x50,0 mm)

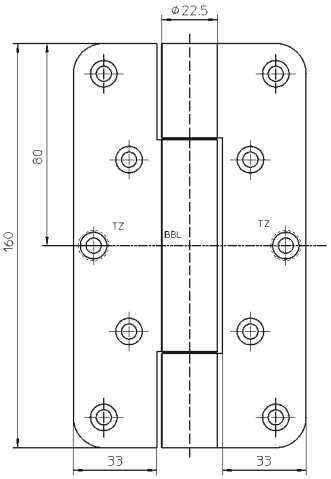

Oberfläche

matt vernickelt/F2 (018), matt verchromt/F1 (037), poliert vermessingt (030), Edelstahl matt (040), Farbig kunststoffbeschichtet (079), weitere Oberflächen auf Anfrage

Kombination

Aufnahmeelement	Blockzarge	VN 2900/160

Anschlagtechnik

Lehre	Universalfräsrahmen
Schablone	Nr. 5 250353 5

siehe Kapitel Anwendungstechnik, Seite 425

Funktionsbereich

Feuerschutz, Rauchschutz

Hinweis

i Der o.g. Belastungswert bezieht sich auf zwei Bänder pro Flügel (1x2 m), ausführliche Angaben dazu finden Sie im Kapitel Technische Informationen.
Ausführung mit Stiftsicherung (MSTS) lieferbar.

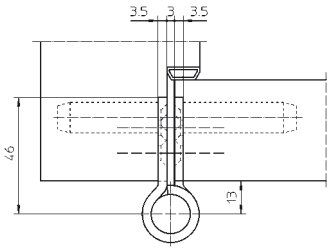

Klassifizierungsschlüssel

4	7	7	1*1	1	—*2	1	14

*1 Die Prüfung von Funktionstüren erfolgt immer am kompletten Türelement.
*2 in Abhängigkeit der Oberflächenausführung

Prüfzeichen Funktionsbereich

Mehr Infos

© SIMONSWERK GMBH HANDBUCH 2022

VARIANT® VN



VN 2929/160 Planum

mit filigraner Bandrolle für ungefälzte Objekttüren an Blockzargen und Blendrahmen

Blockzarge	ungefälzt	bis 160 kg

Produktmerkmale

- mit reduzierter, filigraner Bandrolle
- integrierte Stiftsicherung
- für ungefälzte Objekttüren
- für Blockzargen und Blendrahmen
- verdeckt liegende, wartungsfreie Axial-Radial-Gleitlager

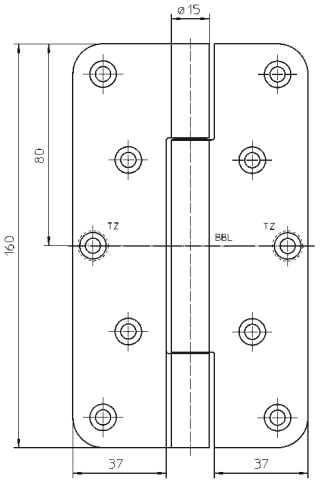

Technische Daten

Belastungswert	zwei Bänder pro Flügel (1x2 m)	160,0 kg
Rollenlänge		160,0 mm
Rollendurchmesser		15,0 mm
Materialstärke		3,0 mm
Fräserdurchmesser		24,0 mm
Schrauben		5,0x50,0 mm (alternativ 4,5x50,0 mm)

Oberfläche

matt verchromt/F1 (037), Edelstahl matt (040), RAL 9005 Schwarz matt (107), weitere Oberflächen auf Anfrage

Kombination

Aufnahmeelement	Blockzarge	VN 2900/160

Anschlagtechnik

Lehre	Universalfräsrahmen
Schablone	Nr. 5 250353 5

siehe Kapitel Anwendungstechnik, Seite 425

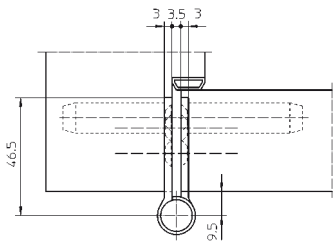

Funktionsbereich

Feuerschutz, Rauchschutz

Hinweis

Der o.g. Belastungswert bezieht sich auf zwei Bänder pro Flügel (1x2 m), ausführliche Angaben dazu finden Sie im Kapitel Technische Informationen.
Die im Durchmesser reduzierte, filigrane Bandrolle eignet sich im Besonderen für den Einsatz an hochwertigen Türen mit schmalen, zurückgenommenen Zargenansichten.

Klassifizierungsschlüssel

4	7	7	1*1	1	—*2	1	14*3

*1 Die Prüfung von Funktionstüren erfolgt immer am kompletten Türelement.
*2 in Abhängigkeit der Oberflächenausführung
*3 Die Dauerfunktionsprüfung wurde mit einem Gewicht von 160 kg absolviert.

© SIMONSWERK GMBH HANDBUCH 2022

Mehr Infos

Prüfzeichen

Funktionsbereich

VARIANT® VN

VN 2927/160 Compact

für ungefälzte Objekttüren an schmalen Blockzargen und Blendrahmen

Blockzarge	ungefälzt	bis 200 kg



Produktmerkmale

- für ungefälzte Objekttüren
- für Blockzargen und Blendrahmen
- mit Aufnahmeelement im Türflügel
- komfortable 3D Verstellung (Seite +/- 3,0 mm, Höhe +/- 3,0 mm, Andruck +/- 1,0 mm)
- innenliegender, verdrehsicherer Schraubstift
- verdeckt liegende, wartungsfreie Axial-Radial-Gleitlager

Technische Daten

Belastungswert	i zwei Bänder pro Flügel (1x2 m)	200,0 kg
Rollenlänge		160,0 mm
Rollendurchmesser		22,5 mm
Stiftdurchmesser		10,0 mm
Materialstärke		3,5 mm
Fräserdurchmesser		24,0 mm
Schrauben		5,0x50,0 mm (alternativ 4,5x50,0 mm)

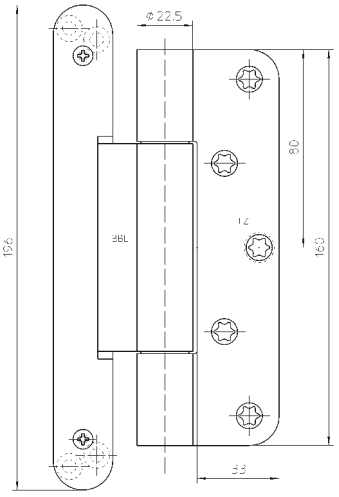

Oberfläche

Edelstahl matt (040), weitere Oberflächen auf Anfrage

Kombination

Aufnahmeelement	Blockzarge	VN 2900/160

Anschlagtechnik

Lehre		Universalfräsrahmen
Rahmen	Schablone	Nr. 5 250353 5
Flügel, Stufe 1	Schablone	Nr. 5 250697 5
Flügel, Stufe 2	Schablone	Nr. 5 250698 5
Flügel, Stufe 3	Schablone	Nr. 5 250699 5

siehe Kapitel Anwendungstechnik, Seite 425

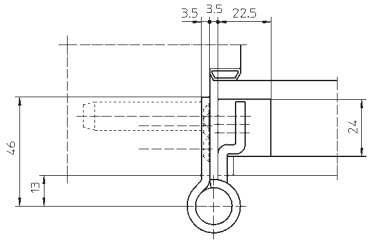

Funktionsbereich

Feuerschutz, Rauchschutz

Hinweis

i Der o.g. Belastungswert bezieht sich auf zwei Bänder pro Flügel (1x2 m), ausführliche Angaben dazu finden Sie im Kapitel Technische Informationen.
Ausführung mit Stiftsicherung (MSTS) lieferbar.

Klassifizierungsschlüssel

4	7	7	1*1	1	—*2	1	14*3

*1 Die Prüfung von Funktionstüren erfolgt immer am kompletten Türelement.
*2 in Abhängigkeit der Oberflächenausführung
*3 Die Dauerfunktionsprüfung wurde mit einem Gewicht von 200 kg absolviert.

Prüfzeichen Funktionsbereich

Mehr Infos

© SIMONSWERK GMBH HANDBUCH 2022

VARIANT® VN



VN 3939/100

für gefälzte Objekttüren an Block- und Futterzargen

Futterzarge	gefälzt	bis 100 kg

Produktmerkmale

- für gefälzte Objekttüren
- für Block- und Futterzargen
- für Aufnahmeelemente VARIANT V
- innenliegender, verdrehsicherer Schraubstift
- verdeckt liegende, wartungsfreie Axial-Radial-Gleitlager

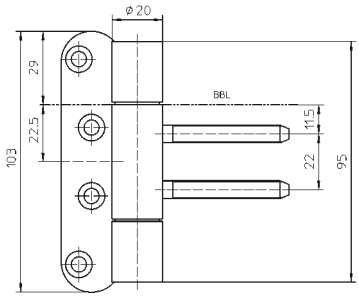

Technische Daten

Belastungswert	zwei Bänder pro Flügel (1x2 m)	100,0 kg
Rollenlänge		95,0 mm
Rollendurchmesser		20,0 mm
Stiftdurchmesser		10,0 mm
Materialstärke		3,5 mm
Fräserdurchmesser		24,0 mm
Schrauben		5,0x50,0 mm (alternativ 4,5x50,0 mm)

Oberfläche

Edelstahl matt (040), weitere Oberflächen auf Anfrage

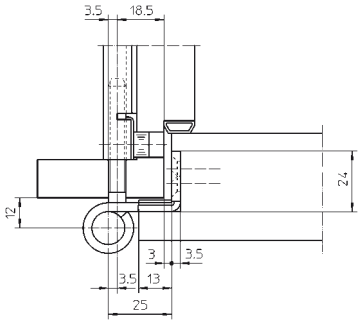

Kombination

Aufnahmeelement	Blockzarge	Serie V 3604
		V 3605
		V 3607
	Futterzarge	Serie V 3610
		Serie V 3630
		Serie V 3690

siehe Kapitel VARIANT V, Seite 239

Anschlagtechnik

Lehre	Universalfräsrahmen
Schablone	Nr. 5 250563 5

siehe Kapitel Anwendungstechnik, Seite 425

Funktionsbereich

Feuerschutz, Rauchschutz

Hinweis

Der o.g. Belastungswert bezieht sich auf zwei Bänder pro Flügel (1x2 m), ausführliche Angaben dazu finden Sie im Kapitel Technische Informationen.
Ausführung mit Stiftsicherung (MSTS) lieferbar.

Klassifizierungsschlüssel

4	7	5	1*1	1	—*2	1	12

*1 Die Prüfung von Funktionstüren erfolgt immer am kompletten Türelement.
*2 in Abhängigkeit der Oberflächenausführung

© SIMONSWERK GMBH HANDBUCH 2022

Mehr Infos

Prüfzeichen

Funktionsbereich

VARIANT® VN

VN 3939/100 FD

für gefälzte Schallschutztüren mit Flügeldichtung an Block- und Futterzargen

Futterzarge	gefälzt	bis 100 kg



Produktmerkmale

- für gefälzte Schallschutztüren
- für durchgehende Flügeldichtung
- für Block- und Futterzargen
- für Aufnahmeelemente VARIANT V
- innenliegender, verdrehsicherer Schraubstift
- verdeckt liegende, wartungsfreie Axial-Radial-Gleitlager

Technische Daten

Belastungswert	i zwei Bänder pro Flügel (1x2 m)	100,0 kg
Rollenlänge		95,0 mm
Rollendurchmesser		20,0 mm
Stiftdurchmesser		10,0 mm
Materialstärke		3,5 mm
Fräserdurchmesser		24,0 mm
Schrauben		5,0x50,0 mm (alternativ 4,5x50,0 mm)
Schrauben für Abdeckplatte		3,0x25,0 mm

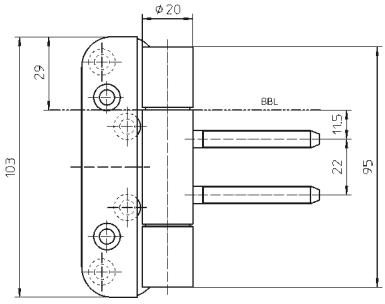

Oberfläche

Edelstahl matt (040), weitere Oberflächen auf Anfrage

Kombination

Aufnahmeelement	Blockzarge	Serie V 3604
		V 3605
		V 3607
	Futterzarge	Serie V 3610
		Serie V 3630
		Serie V 3690

siehe Kapitel VARIANT V, Seite 239

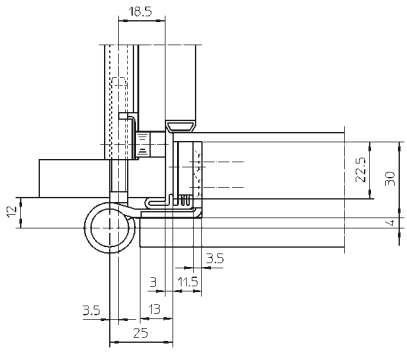

Anschlagtechnik

Lehre	Universalfräsrahmen
Schablone	Nr. 5 250571 5

siehe Kapitel Anwendungstechnik, Seite 425

Funktionsbereich

Feuerschutz, Rauchschutz, Schallschutz

Hinweis

i Der o.g. Belastungswert bezieht sich auf zwei Bänder pro Flügel (1x2 m), ausführliche Angaben dazu finden Sie im Kapitel Technische Informationen.
Ausführung mit Stiftsicherung (MSTS) lieferbar.

Klassifizierungsschlüssel

4	7	5	1*1	1	—*2	1	12

*1 Die Prüfung von Funktionstüren erfolgt immer am kompletten Türelement.
*2 in Abhängigkeit der Oberflächenausführung

Prüfzeichen Funktionsbereich

Mehr Infos

© SIMONSWERK GMBH HANDBUCH 2022

VARIANT® VN



VN 4739/100

für gefälzte Objekttüren an Futter- und Stahlzargen

Futterzarge	gefälzt	bis 100 kg

Produktmerkmale

- für gefälzte Objekttüren
- für Futter- und Stahlzargen
- für Aufnahmeelement VARIANT V und Blindeinnietmutter M 10
- innenliegender, verdrehsicherer Schraubstift
- verdeckt liegende, wartungsfreie Axial-Radial-Gleitlager

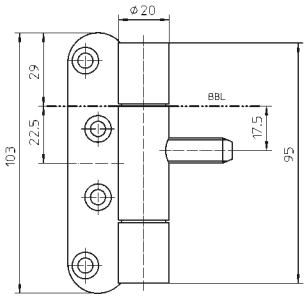

Technische Daten

Belastungswert	zwei Bänder pro Flügel (1x2 m)	100,0 kg
Rollenlänge		95,0 mm
Rollendurchmesser		20,0 mm
Stiftdurchmesser		10,0 mm
Materialstärke		3,5 mm
Fräserdurchmesser		24,0 mm
Schrauben		5,0x50,0 mm (alternativ 4,5x50,0 mm)

Oberfläche

Edelstahl matt (040), weitere Oberflächen auf Anfrage

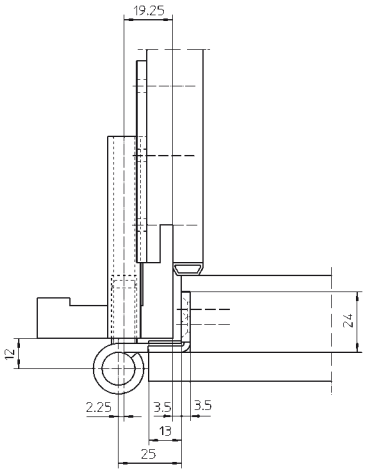

Kombination

Aufnahmeelement	Futterzarge	Serie V 4600
Zubehör	Stahlzarge	Blindeinnietmutter M 10

Anschlagtechnik

Lehre	Universalfräsrahmen
Schablone	Nr. 5 250563 5

siehe Kapitel Anwendungstechnik, Seite 425

Funktionsbereich

Feuerschutz, Rauchschutz

Hinweis

Der o.g. Belastungswert bezieht sich auf zwei Bänder pro Flügel (1x2 m), ausführliche Angaben dazu finden Sie im Kapitel Technische Informationen.
Ausführung mit Stiftsicherung (MSTS) lieferbar.
DIN Richtung berücksichtigen.

© SIMONSWERK GMBH HANDBUCH 2022

Mehr Infos

Prüfzeichen

Funktionsbereich

VARIANT® VN

VN 3938/160

für gefälzte Objekttüren an Block- und Futterzargen

Futterzarge	gefälzt	bis 160 kg



Produktmerkmale

- für gefälzte Objekttüren
- für Block- und Futterzargen
- für Aufnahmeelemente VARIANT V
- innenliegender, verdrehsicherer Schraubstift
- verdeckt liegende, wartungsfreie Axial-Radial-Gleitlager

Technische Daten

Belastungswert	i zwei Bänder pro Flügel (1x2 m)	160,0 kg
Rollenlänge		160,0 mm
Rollendurchmesser		22,5 mm
Stiftdurchmesser		10,0 mm
Materialstärke		3,5 mm
Fräserdurchmesser		24,0 mm
Schrauben		5,0x50,0 mm (alternativ 4,5x50,0 mm)

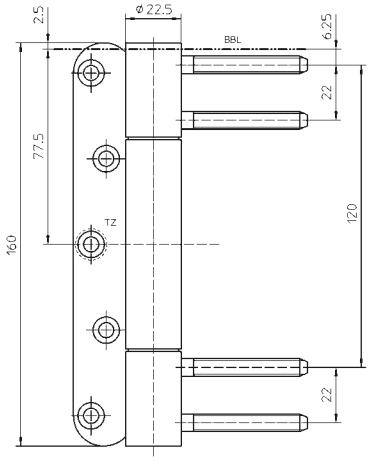

Oberfläche

Edelstahl matt (040), weitere Oberflächen auf Anfrage

Kombination

Aufnahmeelement	Blockzarge	Serie V 3604
		V 3605
		V 3607
	Futterzarge	Serie V 3610
		Serie V 3630
		Serie V 3690

siehe Kapitel VARIANT V, Seite 239

Anschlagtechnik

Lehre	Universalfräsrahmen
Schablone	Nr. 5 250560 5

siehe Kapitel Anwendungstechnik, Seite 425

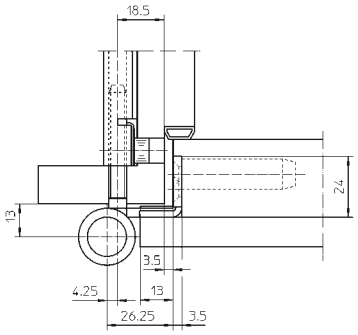

Funktionsbereich

Feuerschutz, Rauchschutz

Hinweis

i Der o.g. Belastungswert bezieht sich auf zwei Bänder pro Flügel (1x2 m), ausführliche Angaben dazu finden Sie im Kapitel Technische Informationen.
Ausführung mit Stiftsicherung (MSTS) lieferbar.

Klassifizierungsschlüssel

4	7	7	1*1	1	—*2	1	14

*1 Die Prüfung von Funktionstüren erfolgt immer am kompletten Türelement.
*2 in Abhängigkeit der Oberflächenausführung

Prüfzeichen Funktionsbereich

Mehr Infos

© SIMONSWERK GMBH HANDBUCH 2022

VARIANT® VN



VN 8939/100 M

für gefälzte Objekttüren an Stahlzargen

Stahlzarge	gefälzt	bis 100 kg

Produktmerkmale

- für gefälzte Objekttüren
- für Stahlzargen
- für Aufnahmeelemente VARIANT V
- innenliegender, verdrehsicherer Schraubstift
- verdeckt liegende, wartungsfreie Axial-Radial-Gleitlager

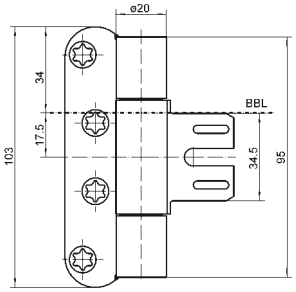

Technische Daten

Belastungswert	zwei Bänder pro Flügel (1x2 m)	100,0 kg
Rollenlänge		95,0 mm
Rollendurchmesser		20,0 mm
Stiftdurchmesser		10,0 mm
Materialstärke		3,5 mm
Fräserdurchmesser		24,0 mm
Schrauben		5,0x50,0 mm (alternativ 4,5x50,0 mm)

Oberfläche

matt vernickelt/F2 (018), Edelstahl matt (040), weitere Oberflächen auf Anfrage

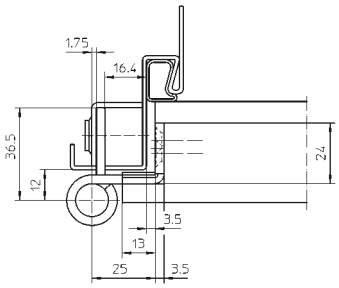

Kombination

Aufnahmeelement	Stahlzarge	V 8600
		V 8610

siehe Kapitel VARIANT V, Seite 239

Anschlagtechnik

Lehre	Universalfräsrahmen
Schablone	Nr. 5 250563 5

siehe Kapitel Anwendungstechnik, Seite 425

Funktionsbereich

Feuerschutz, Rauchschutz

Hinweis

Der o.g. Belastungswert bezieht sich auf zwei Bänder pro Flügel (1x2 m), ausführliche Angaben dazu finden Sie im Kapitel Technische Informationen.
Ausführung mit Stiftsicherung (MSTS) lieferbar.

Klassifizierungsschlüssel

4	7	5	1*1	1	—*2	1	12

*1 Die Prüfung von Funktionstüren erfolgt immer am kompletten Türelement.
*2 in Abhängigkeit der Oberflächenausführung

© SIMONSWERK GMBH HANDBUCH 2022

Mehr Infos

Prüfzeichen

Funktionsbereich

VARIANT® VN

VN 8939/100 FD M

für gefälzte Schallschutztüren mit Flügeldichtung an Stahlzargen

Stahlzarge	gefälzt	bis 100 kg



Produktmerkmale

- für gefälzte Schallschutztüren
- mit Aufnahmenut für durchgehende Flügeldichtung
- für Stahlzargen
- für Aufnahmeelemente VARIANT V
- innenliegender, verdrehsicherer Schraubstift
- verdeckt liegende, wartungsfreie Axial-Radial-Gleitlager

Technische Daten

Belastungswert	i zwei Bänder pro Flügel (1x2 m)	100,0 kg
Rollenlänge		95,0 mm
Rollendurchmesser		20,0 mm
Stiftdurchmesser		10,0 mm
Materialstärke		3,5 mm
Fräserdurchmesser		24,0 mm
Schrauben		5,0x50,0 mm (alternativ 4,5x50,0 mm)
Schrauben für Abdeckplatte		3,0x25,0 mm

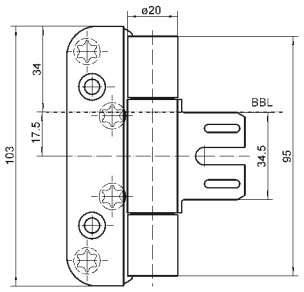

Oberfläche

matt vernickelt/F2 (018), Edelstahl matt (040), weitere Oberflächen auf Anfrage

Kombination

Aufnahmeelement	Stahlzarge	V 8600 V 8610

siehe Kapitel VARIANT V, Seite 239

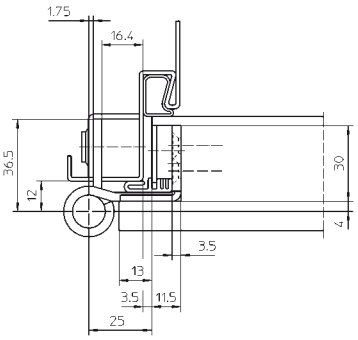

Anschlagtechnik

Lehre	Universalfräsrahmen
Schablone	Nr. 5 250571 5

siehe Kapitel Anwendungstechnik, Seite 425

Funktionsbereich

Feuerschutz, Rauchschutz, Schallschutz

Hinweis

i Der o.g. Belastungswert bezieht sich auf zwei Bänder pro Flügel (1x2 m), ausführliche Angaben dazu finden Sie im Kapitel Technische Informationen.
Ausführung mit Stiftsicherung (MSTS) lieferbar.

Klassifizierungsschlüssel

4	7	5	1*1	1	—*2	1	12

*1 Die Prüfung von Funktionstüren erfolgt immer am kompletten Türelement.
*2 in Abhängigkeit der Oberflächenausführung

Prüfzeichen Funktionsbereich

Mehr Infos

© SIMONSWERK GMBH HANDBUCH 2022

VARIANT® VN



VN 8938/160

für gefälzte Objekttüren an Stahlzargen

Stahlzarge	gefälzt	bis 160 kg

Produktmerkmale

- für gefälzte Objekttüren
- für Stahlzargen
- für Aufnahmeelemente VARIANT V
- innenliegender, verdrehsicherer Schraubstift
- verdeckt liegende, wartungsfreie Axial-Radial-Gleitlager

Technische Daten

Belastungswert	i zwei Bänder pro Flügel (1x2 m)	160,0 kg
Rollenlänge		160,0 mm
Rollendurchmesser		22,5 mm
Stiftdurchmesser		10,0 mm
Materialstärke		3,5 mm
Fräserdurchmesser		24,0 mm
Schrauben		5,0x50,0 mm (alternativ 4,5x50,0 mm)

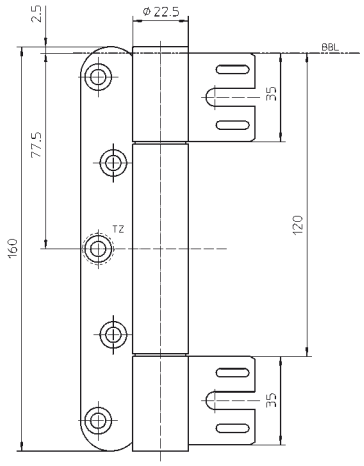

Oberfläche

matt vernickelt/F2 (018), Edelstahl matt (040), weitere Oberflächen auf Anfrage

Kombination

Aufnahmeelement	Stahlzarge	V 8600
		V 8610

siehe Kapitel VARIANT V, Seite 239

Anschlagtechnik

Lehre	Universalfräsrahmen
Schablone	Nr. 5 250560 5

siehe Kapitel Anwendungstechnik, Seite 425

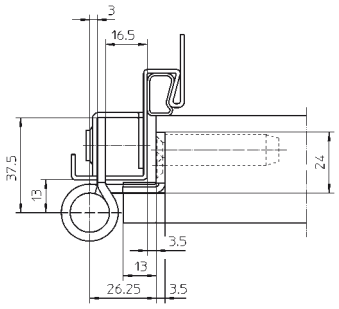

Funktionsbereich

Feuerschutz, Rauchschutz

Hinweis

i Der o.g. Belastungswert bezieht sich auf zwei Bänder pro Flügel (1x2 m), ausführliche Angaben dazu finden Sie im Kapitel Technische Informationen.
Ausführung mit Stiftsicherung (MSTS) lieferbar.

Klassifizierungsschlüssel

4	7	7	1*1	1	—*2	1	14

*1 Die Prüfung von Funktionstüren erfolgt immer am kompletten Türelement.
*2 in Abhängigkeit der Oberflächenausführung

© SIMONSWERK GMBH HANDBUCH 2022

Mehr Infos

Prüfzeichen

Funktionsbereich

VARIANT® VN

VN 8938/160 FD

für gefälzte Schallschutztüren mit Flügeldichtung an Stahlzargen

Stahlzarge	gefälzt	bis 160 kg



Produktmerkmale

- für gefälzte Schallschutztüren
- mit Aufnahmenut für durchgehende Flügeldichtung
- für Stahlzargen
- für Aufnahmeelemente VARIANT V
- innenliegender, verdrehsicherer Schraubstift
- verdeckt liegende, wartungsfreie Axial-Radial-Gleitlager

Technische Daten

Belastungswert	i zwei Bänder pro Flügel (1x2 m)	160,0 kg
Rollenlänge		160,0 mm
Rollendurchmesser		22,5 mm
Stiftdurchmesser		10,0 mm
Materialstärke		3,5 mm
Fräserdurchmesser		24,0 mm
Schrauben		5,0x50,0 mm (alternativ 4,5x50,0 mm)
Schrauben für Abdeckplatte		3,0x25,0 mm

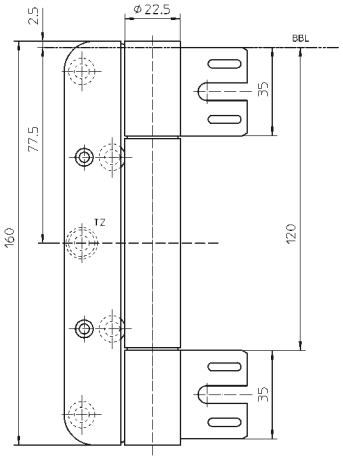

Oberfläche

Edelstahl matt (040), weitere Oberflächen auf Anfrage

Kombination

Aufnahmeelement	Stahlzarge	V 8600 V 8610

siehe Kapitel VARIANT V, Seite 239

Anschlagtechnik

Lehre	Universalfräsrahmen
Schablone	Nr. 5 250572 5

siehe Kapitel Anwendungstechnik, Seite 425

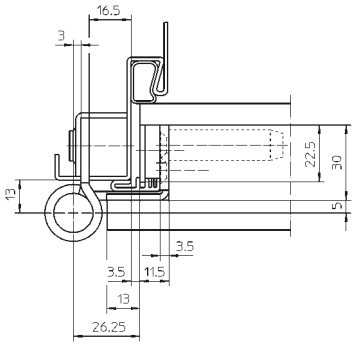

Funktionsbereich

Feuerschutz, Rauchschutz, Schallschutz

Hinweis

i Der o.g. Belastungswert bezieht sich auf zwei Bänder pro Flügel (1x2 m), ausführliche Angaben dazu finden Sie im Kapitel Technische Informationen.
Ausführung mit Stiftsicherung (MSTS) lieferbar.

Klassifizierungsschlüssel

4	7	7	1*1	1	—*2	1	14

*1 Die Prüfung von Funktionstüren erfolgt immer am kompletten Türelement.
*2 in Abhängigkeit der Oberflächenausführung

Prüfzeichen

Funktionsbereich

Mehr Infos

© SIMONSWERK GMBH HANDBUCH 2022

VARIANT® VN



VN 8849/100 M

für ungefälzte Objekttüren an Stahlzargen

Stahlzarge	ungefälzt	bis 100 kg

Produktmerkmale

- für ungefälzte Objekttüren
- für Stahlzargen
- für Aufnahmeelemente VARIANT V
- innenliegender, verdrehsicherer Schraubstift
- verdeckt liegende, wartungsfreie Axial-Radial-Gleitlager

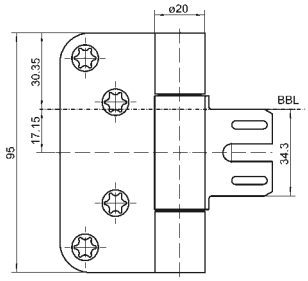

Technische Daten

Belastungswert	zwei Bänder pro Flügel (1x2 m)	100,0 kg
Rollenlänge		95,0 mm
Rollendurchmesser		20,0 mm
Stiftdurchmesser		10,0 mm
Materialstärke		3,5 mm
Fräserdurchmesser		24,0 mm
Schrauben		5,0x50,0 mm (alternativ 4,5x50,0 mm)

Oberfläche

Edelstahl matt (040), weitere Oberflächen auf Anfrage

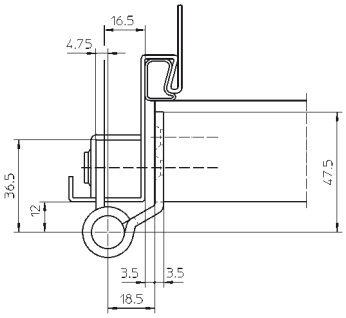

Kombination

Aufnahmeelement	Stahlzarge	V 8600
		V 8610

siehe Kapitel VARIANT V, Seite 239

Anschlagtechnik

Lehre	Universalfräsrahmen
Schablone	Nr. 5 250565 5

siehe Kapitel Anwendungstechnik, Seite 425

Funktionsbereich

Feuerschutz, Rauchschutz

Hinweis

Der o.g. Belastungswert bezieht sich auf zwei Bänder pro Flügel (1x2 m), ausführliche Angaben dazu finden Sie im Kapitel Technische Informationen.
Ausführung mit Stiftsicherung (MSTS) lieferbar.

Klassifizierungsschlüssel

4	7	5	1*1	1	—*2	1	12

*1 Die Prüfung von Funktionstüren erfolgt immer am kompletten Türelement.
*2 in Abhängigkeit der Oberflächenausführung

© SIMONSWERK GMBH HANDBUCH 2022

Mehr Infos

Prüfzeichen

Funktionsbereich

VARIANT® VN

VN 8948/160

für ungefälzte Objekttüren an Stahlzargen

Stahlzarge	ungefälzt	bis 160 kg



Produktmerkmale

- für ungefälzte Objekttüren
- für Stahlzargen
- für Aufnahmeelemente VARIANT V
- innenliegender, verdrehsicherer Schraubstift
- verdeckt liegende, wartungsfreie Axial-Radial-Gleitlager

Technische Daten

Belastungswert	i zwei Bänder pro Flügel (1x2 m)	160,0 kg
Rollenlänge		160,0 mm
Rollendurchmesser		22,5 mm
Stiftdurchmesser		10,0 mm
Materialstärke		3,5 mm
Fräserdurchmesser		24,0 mm
Schrauben		5,0x50,0 mm (alternativ 4,5x50,0 mm)

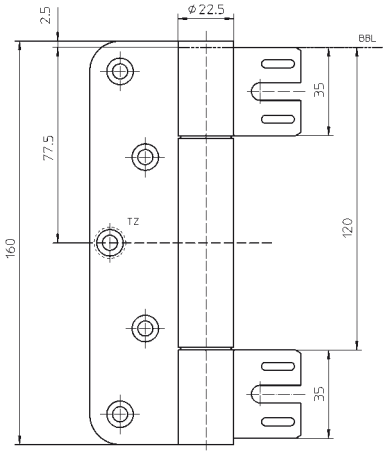

Oberfläche

Edelstahl matt (040), weitere Oberflächen auf Anfrage

Kombination

Aufnahmeelement	Stahlzarge	V 8600
		V 8610

siehe Kapitel VARIANT V, Seite 239

Anschlagtechnik

Lehre	Universalfräsrahmen
Schablone	Nr. 5 250353 5

siehe Kapitel Anwendungstechnik, Seite 425

Funktionsbereich

Feuerschutz, Rauchschutz

Hinweis

i Der o.g. Belastungswert bezieht sich auf zwei Bänder pro Flügel (1x2 m), ausführliche Angaben dazu finden Sie im Kapitel Technische Informationen.
Ausführung mit Stiftsicherung (MSTS) lieferbar.

Klassifizierungsschlüssel

4	7	7	1*1	1	—*2	1	14

*1 Die Prüfung von Funktionstüren erfolgt immer am kompletten Türelement.
*2 in Abhängigkeit der Oberflächenausführung

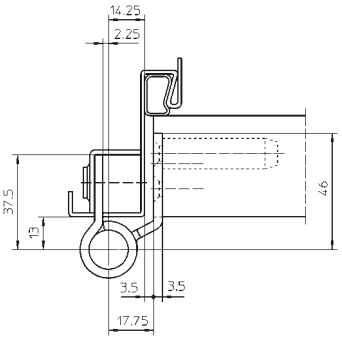

Prüfzeichen

Funktionsbereich

Mehr Infos

© SIMONSWERK GMBH HANDBUCH 2022

VARIANT® VN



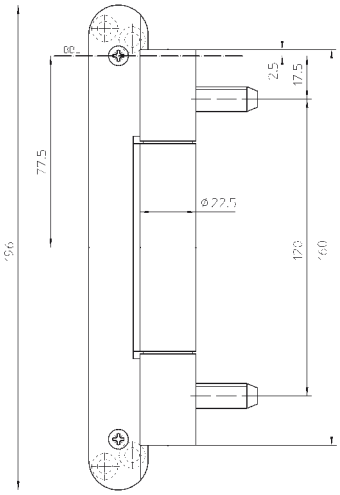

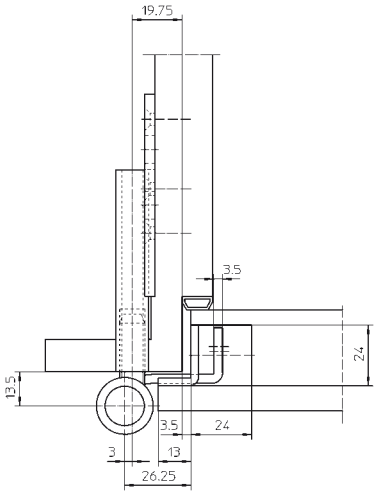

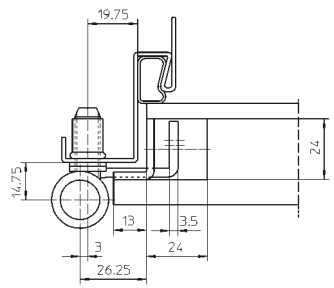

VN 3737/160 Compact

für gefälzte Objekttüren an Futterzargen und als Umrüstband an Stahlzargen

Umrüsten	gefälzt	bis 160 kg

Produktmerkmale

- für gefälzte Objekttüren
- für Futter- und Stahlzargen
- mit Aufnahmeelement im Türflügel
- komfortable 3D Verstellung (Seite +/- 3,0 mm, Höhe +/- 3,0 mm, Andruck +/- 1,0 mm)
- für Aufnahmeelemente VARIANT VS und Blindeinnietmuttern M 10
- innenliegender, verdrehsicherer Schraubstift
- verdeckt liegende, wartungsfreie Axial-Radial-Gleitlager

Technische Daten

Belastungswert	i zwei Bänder pro Flügel (1x2 m)	160,0 kg
Rollenlänge		160,0 mm
Rollendurchmesser		22,5 mm
Stiftdurchmesser		10,0 mm
Materialstärke		3,5 mm
Fräserdurchmesser		24,0 mm
Schrauben		5,0x50,0 mm (alternativ 4,5x50,0 mm)

Oberfläche

matt verchromt/F1 (037), Edelstahl matt (040), weitere Oberflächen auf Anfrage

Kombination

Aufnahmeelement	Futterzarge	VS 4600/7
		VS 4600/9
Zubehör	Stahlzarge	Blindeinnietmutter M 10

Anschlagtechnik

Lehre		Universalfräsrahmen
		Übersteckbohrlehre VARIANT VN 3700/160
		Serienbohrlehre VARIANT VN 3700/160
Stufe 1	Schablone	Nr. 5 250697 5
Stufe 2	Schablone	Nr. 5 250698 5

siehe Kapitel Anwendungstechnik, Seite 425

Funktionsbereich

Feuerschutz, Rauchschutz

Hinweis

i Der o.g. Belastungswert bezieht sich auf zwei Bänder pro Flügel (1x2 m), ausführliche Angaben dazu finden Sie im Kapitel Technische Informationen.
Für die Montage müssen Blindeinnietmuttern M 10 und Fitschenringe mit Durchmesser 10 mm separat bestellt werden.
Ausführung mit Stiftsicherung (MSTS) lieferbar.

Klassifizierungsschlüssel

4	7	6	1*1	1	—*2	1	13

*1 Die Prüfung von Funktionstüren erfolgt immer am kompletten Türelement.
*2 in Abhängigkeit der Oberflächenausführung

Mehr Infos

Prüfzeichen

Funktionsbereich

© SIMONSWERK GMBH HANDBUCH 2022

VARIANT® VN

VN 3738/160

für gefälzte Objekttüren an Futterzargen und als Umrüstband an Stahlzargen

Umrüsten	gefälzt	bis 160 kg



Produktmerkmale

- für gefälzte Objekttüren
- für Futter- und Stahlzargen
- für Aufnahmeelement VARIANT VS und Blindeinnietmuttern M 10
- innenliegender, verdrehsicherer Schraubstift
- verdeckt liegende, wartungsfreie Axial-Radial-Gleitlager

Technische Daten

Belastungswert	i zwei Bänder pro Flügel (1x2 m)	160,0 kg
Rollenlänge		160,0 mm
Rollendurchmesser		22,5 mm
Stiftdurchmesser		10,0 mm
Materialstärke		3,5 mm
Fräserdurchmesser		24,0 mm
Schrauben		5,0x50,0 mm (alternativ 4,5x50,0 mm)

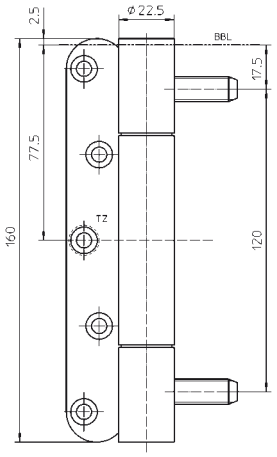

Oberfläche

Edelstahl matt (040), weitere Oberflächen auf Anfrage

Kombination

Aufnahmeelement	Futterzarge	VS 4600/7
		VS 4600/9
Zubehör	Stahlzarge	Blindeinnietmutter M 10

Anschlagtechnik

Lehre	Universalfräsrahmen
	Übersteckbohrlehre VARIANT VN 3700/160
	Serienbohrlehre VARIANT VN 3700/160
Schablone	Nr. 5 250560 5

siehe Kapitel Anwendungstechnik, Seite 425

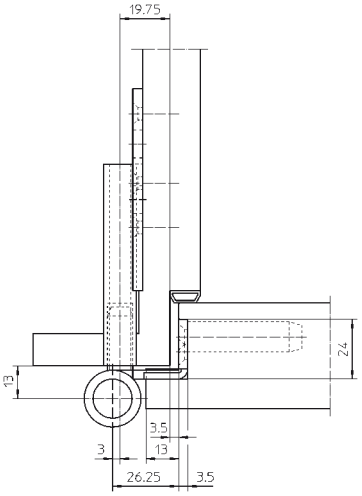

Funktionsbereich

Feuerschutz, Rauchschutz

Hinweis

i Der o.g. Belastungswert bezieht sich auf zwei Bänder pro Flügel (1x2 m), ausführliche Angaben dazu finden Sie im Kapitel Technische Informationen.
Für die Montage müssen Blindeinnietmuttern M 10 und Fitschenringe mit Durchmesser 10 mm separat bestellt werden.
Ausführung mit Stiftsicherung (MSTS) lieferbar.

Klassifizierungsschlüssel

4	7	7	1*1	1	—*2	1	14

*1 Die Prüfung von Funktionstüren erfolgt immer am kompletten Türelement.
*2 in Abhängigkeit der Oberflächenausführung

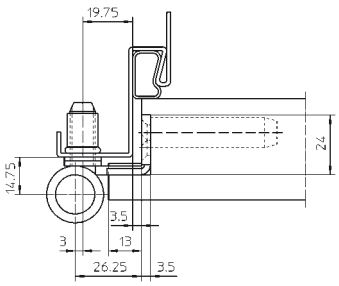

Prüfzeichen

Funktionsbereich

Mehr Infos

© SIMONSWERK GMBH HANDBUCH 2022

VARIANT® VN



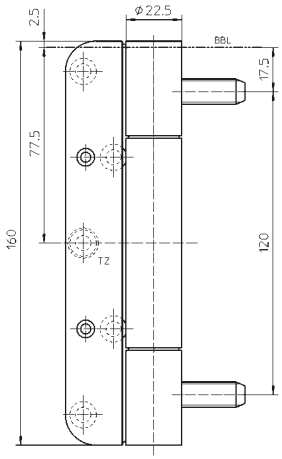

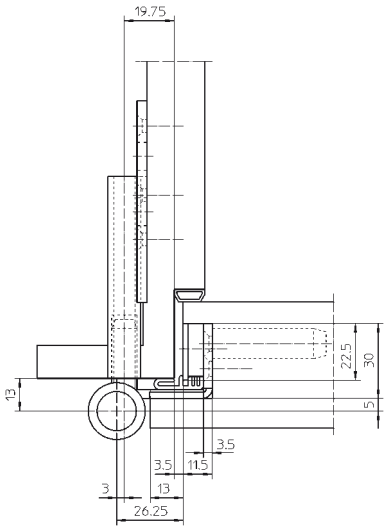

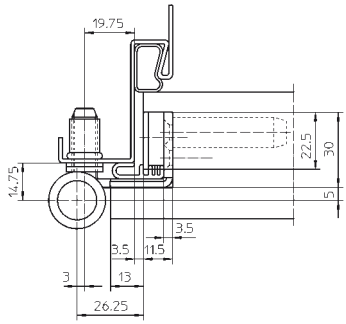

VN 3738/160 FD

für gefälzte Schallschutztüren mit Flügeldichtung an Futterzargen und als Umrüstband an Stahlzargen

Umrüsten	**gefälzt**	**bis 160 kg**

Produktmerkmale

- für gefälzte Schallschutztüren
- mit Aufnahmenut für durchgehende Flügeldichtung
- für Futter- und Stahlzargen
- für Aufnahmeelemente VARIANT VS und Blindeinnietmuttern M 10
- innenliegender, verdrehsicherer Schraubstift
- verdeckt liegende, wartungsfreie Axial-Radial-Gleitlager

Technische Daten

Belastungswert	i zwei Bänder pro Flügel (1x2 m)	160,0 kg
Rollenlänge		160,0 mm
Rollendurchmesser		22,5 mm
Stiftdurchmesser		10,0 mm
Materialstärke		3,5 mm
Fräserdurchmesser		24,0 mm
Schrauben		5,0x50,0 mm (alternativ 4,5x50,0 mm)
Schrauben für Abdeckplatte		3,0x25,0 mm

Oberfläche

Edelstahl matt (040), weitere Oberflächen auf Anfrage

Kombination

Aufnahmeelement	Futterzarge	VS 4600/7
		VS 4600/9
Zubehör	Stahlzarge	Blindeinnietmutter M 10

Anschlagtechnik

Lehre	Universalfräsrahmen
	Übersteckbohrlehre VARIANT VN 3700/160
	Serienbohrlehre VARIANT VN 3700/160
Schablone	Nr. 5 250572 5

siehe Kapitel Anwendungstechnik, Seite 425

Funktionsbereich

Feuerschutz, Rauchschutz, Schallschutz

Hinweis

i Der o.g. Belastungswert bezieht sich auf zwei Bänder pro Flügel (1x2 m), ausführliche Angaben dazu finden Sie im Kapitel Technische Informationen.
Für die Montage müssen Blindeinnietmuttern M 10 und Fitschenringe mit Durchmesser 10 mm separat bestellt werden.
Ausführung mit Stiftsicherung (MSTS) lieferbar.

Klassifizierungsschlüssel

4	7	7	1*1	1	—*2	1	14

*1 Die Prüfung von Funktionstüren erfolgt immer am kompletten Türelement.
*2 in Abhängigkeit der Oberflächenausführung

Mehr Infos

Prüfzeichen

Funktionsbereich

© SIMONSWERK GMBH HANDBUCH 2022

VARIANT® VN

VN 8937/160 U Compact

für gefälzte Objekttüren und als Umrüstband an Stahlzargen

Umrüsten	gefälzt	bis 160 kg



Produktmerkmale

- für gefälzte Objekttüren
- für Stahlzargen
- mit Aufnahmeelement im Türflügel
- komfortable 3D Verstellung (Seite +/- 3,0 mm, Höhe +/- 3,0 mm, Andruck +/- 1,0 mm)
- für Aufnahmeelemente VARIANT V und Blindeinnietmutter M 10
- innenliegender, verdrehsicherer Schraubstift
- verdeckt liegende, wartungsfreie Axial-Radial-Gleitlager

Technische Daten

Belastungswert	i zwei Bänder pro Flügel (1x2 m)	160,0 kg
Rollenlänge		160,0 mm
Rollendurchmesser		22,5 mm
Stiftdurchmesser		10,0 mm
Materialstärke		3,5 mm
Fräserdurchmesser		24,0 mm
Schrauben		5,0x50,0 mm (alternativ 4,5x50,0 mm)

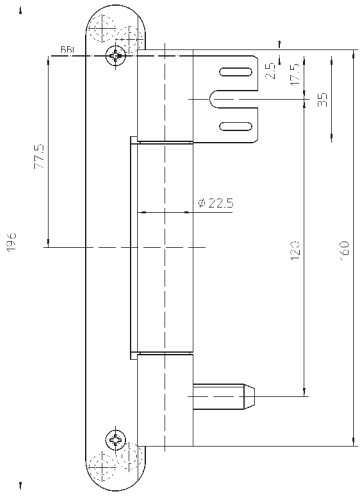

Oberfläche

Edelstahl matt (040), weitere Oberflächen auf Anfrage

Kombination

Aufnahmeelement	Stahlzarge	V 8600
		V 8610
Zubehör		Blindeinnietmutter M 10

siehe Kapitel VARIANT V, Seite 239

Anschlagtechnik

Lehre		Universalfräsrahmen
		Bohrlehre VARIANT VN 8900/160 U
Stufe 1	Schablone	Nr. 5 250697 5
Stufe 2	Schablone	Nr. 5 250698 5

siehe Kapitel Anwendungstechnik, Seite 425

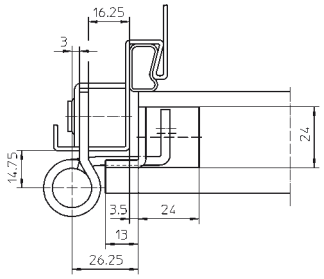

Funktionsbereich

Feuerschutz, Rauchschutz

Hinweis

i Der o.g. Belastungswert bezieht sich auf zwei Bänder pro Flügel (1x2 m), ausführliche Angaben dazu finden Sie im Kapitel Technische Informationen.
Ausführung mit Stiftsicherung (MSTS) lieferbar.
DIN Richtung berücksichtigen.

Klassifizierungsschlüssel

4	7	6	1*1	1	—*2	1	13

*1 Die Prüfung von Funktionstüren erfolgt immer am kompletten Türelement.
*2 in Abhängigkeit der Oberflächenausführung

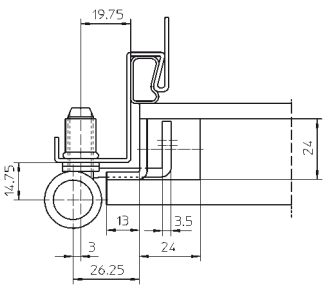

Prüfzeichen Funktionsbereich

Mehr Infos

© SIMONSWERK GMBH HANDBUCH 2022

VARIANT® VN



VN 8938/160 U

für gefälzte Objekttüren und als Umrüstband an Stahlzargen

Umrüsten	gefälzt	bis 160 kg

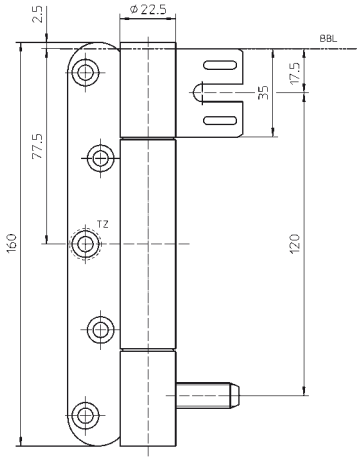

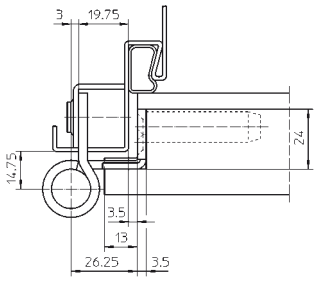

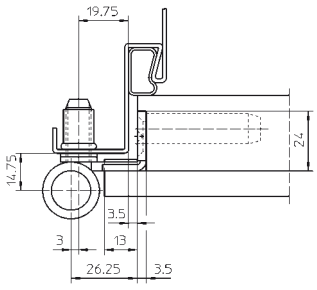

Produktmerkmale

- für gefälzte Objekttüren
- für Stahlzargen
- für Aufnahmeelemente VARIANT V und Blindeinnietmutter M 10
- innenliegender, verdrehsicherer Schraubstift
- verdeckt liegende, wartungsfreie Axial-Radial-Gleitlager

Technische Daten

Belastungswert	i zwei Bänder pro Flügel (1x2 m)	160,0 kg
Rollenlänge		160,0 mm
Rollendurchmesser		22,5 mm
Stiftdurchmesser		10,0 mm
Materialstärke		3,5 mm
Fräserdurchmesser		24,0 mm
Schrauben		5,0x50,0 mm (alternativ 4,5x50,0 mm)

Oberfläche

Edelstahl matt (040), weitere Oberflächen auf Anfrage

Kombination

Aufnahmeelement	Stahlzarge	V 8600
		V 8610
Zubehör	Stahlzarge	Blindeinnietmutter M 10

siehe Kapitel VARIANT V, Seite 239

Anschlagtechnik

Lehre	Universalfräsrahmen
	Bohrlehre VARIANT VN 8900/160 U
Schablone	Nr. 5 250560 5

siehe Kapitel Anwendungstechnik, Seite 425

Funktionsbereich

Feuerschutz, Rauchschutz

Hinweis

i Der o.g. Belastungswert bezieht sich auf zwei Bänder pro Flügel (1x2 m), ausführliche Angaben dazu finden Sie im Kapitel Technische Informationen.
Ausführung mit Stiftsicherung (MSTS) lieferbar.
DIN Richtung berücksichtigen.

Klassifizierungsschlüssel

4	7	7	1*1	1	—*2	1	14

*1 Die Prüfung von Funktionstüren erfolgt immer am kompletten Türelement.
*2 in Abhängigkeit der Oberflächenausführung

Mehr Infos

Prüfzeichen

Funktionsbereich

© SIMONSWERK GMBH | HANDBUCH 2022

VARIANT® VN

VN 8938/160 U FD

für gefälzte Schallschutztüren mit Flügeldichtung und als Umrüstband an Stahlzargen

Umrüsten	**gefälzt**	**bis 160 kg**



Produktmerkmale

- für gefälzte Schallschutztüren
- mit Aufnahmenut für durchgehende Flügeldichtung
- für Stahlzargen
- für Aufnahmeelemente VARIANT V und Blindeinnietmutter M 10
- innenliegender, verdrehsicherer Schraubstift
- verdeckt liegende, wartungsfreie Axial-Radial-Gleitlager

Technische Daten

Belastungswert	i zwei Bänder pro Flügel (1x2 m)	160,0 kg
Rollenlänge		160,0 mm
Rollendurchmesser		22,5 mm
Stiftdurchmesser		10,0 mm
Materialstärke		3,5 mm
Fräserdurchmesser		24,0 mm
Schrauben		5,0x50,0 mm (alternativ 4,5x50,0 mm)
Schrauben für Abdeckplatte		3,0x25,0 mm

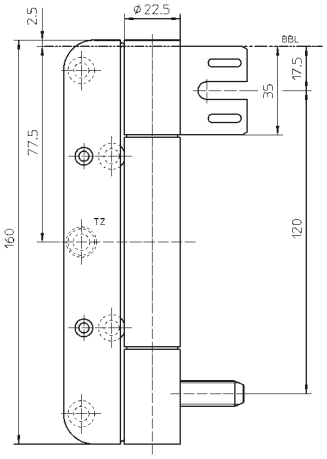

Oberfläche

Edelstahl matt (040), weitere Oberflächen auf Anfrage

Kombination

Aufnahmeelement	Stahlzarge	V 8600
		V 8610
Zubehör	Stahlzarge	Blindeinnietmutter M 10

siehe Kapitel VARIANT V, Seite 239

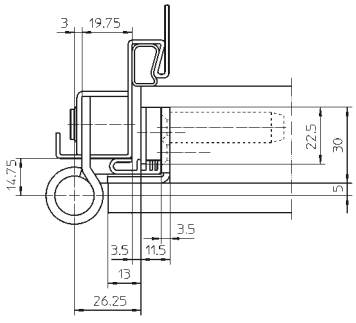

Anschlagtechnik

Lehre	Universalfräsrahmen
	Bohrlehre VARIANT VN 8900/160 U
Schablone	Nr. 5 250572 5

siehe Kapitel Anwendungstechnik, Seite 425

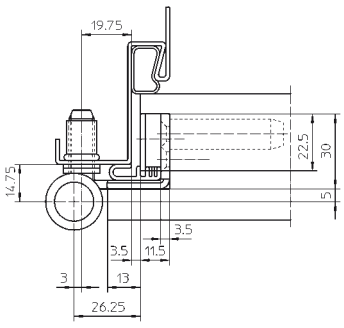

Funktionsbereich

Feuerschutz, Rauchschutz, Schallschutz

Hinweis

i Der o.g. Belastungswert bezieht sich auf zwei Bänder pro Flügel (1x2 m), ausführliche Angaben dazu finden Sie im Kapitel Technische Informationen.
Ausführung mit Stiftsicherung (MSTS) lieferbar.
DIN Richtung berücksichtigen.

Funktionsbereich

Mehr Infos

© SIMONSWERK GMBH HANDBUCH 2022

VARIANT® VN



VN 3747/160 Compact

für ungefälzte Objekttüren und als Umrüstband an Stahlzargen

Umrüsten	ungefälzt	bis 160 kg

Produktmerkmale

- für ungefälzte Objekttüren
- für Stahlzargen
- mit Aufnahmeelement im Türflügel
- komfortable 3D Verstellung (Seite +/- 3,0 mm, Höhe +/- 3,0 mm, Andruck +/- 1,0 mm)
- für Blindeinnietmuttern M 10
- innenliegender, verdrehsicherer Schraubstift
- verdeckt liegende, wartungsfreie Axial-Radial-Gleitlager

Technische Daten

Belastungswert	i zwei Bänder pro Flügel (1x2 m)	160,0 kg
Rollenlänge		160,0 mm
Rollendurchmesser		22,5 mm
Stiftdurchmesser		10,0 mm
Materialstärke		3,5 mm
Fräserdurchmesser		24,0 mm
Schrauben		5,0x50,0 mm (alternativ 4,5x50,0 mm)

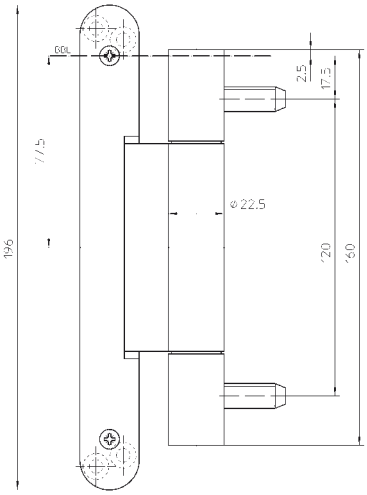

Oberfläche

matt verchromt/F1 (037), Edelstahl matt (040), weitere Oberflächen auf Anfrage

Kombination

Zubehör	Stahlzarge	Blindeinnietmutter M 10

Anschlagtechnik

Lehre		Universalfräsrahmen
		Übersteckbohrlehre VARIANT VN 3700/160
		Serienbohrlehre VARIANT VN 3700/160
Stufe 1	Schablone	Nr. 5 250697 5
Stufe 2	Schablone	Nr. 5 250698 5
Stufe 3	Schablone	Nr. 5 250699 5

siehe Kapitel Anwendungstechnik, Seite 425

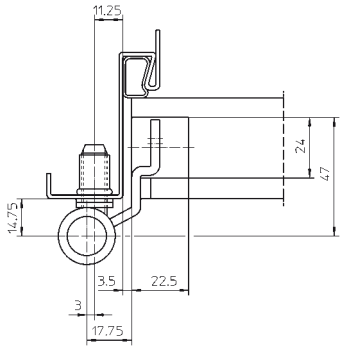

Funktionsbereich

Feuerschutz, Rauchschutz

Hinweis

i Der o.g. Belastungswert bezieht sich auf zwei Bänder pro Flügel (1x2 m), ausführliche Angaben dazu finden Sie im Kapitel Technische Informationen.
Für die Montage müssen Blindeinnietmuttern M 10 und Fitschenringe mit Durchmesser 10 mm separat bestellt werden.
Ausführung mit Stiftsicherung (MSTS) lieferbar.

Klassifizierungsschlüssel

4	7	7	1*1	1	—*2	1	14

*1 Die Prüfung von Funktionstüren erfolgt immer am kompletten Türelement.
*2 in Abhängigkeit der Oberflächenausführung

© SIMONSWERK GMBH HANDBUCH 2022

Mehr Infos

Prüfzeichen

Funktionsbereich

VARIANT® VN

VN 3748/160

als Umrüstband für ungefälzte Objekttüren und als Umrüstband an Stahlzargen

Umrüsten	ungefälzt	bis 160 kg



Produktmerkmale

- für ungefälzte Objekttüren
- für Stahlzargen
- für Blindeinnietmuttern M 10
- innenliegender, verdrehsicherer Schraubstift
- verdeckt liegende, wartungsfreie Axial-Radial-Gleitlager

Technische Daten

Belastungswert	i zwei Bänder pro Flügel (1x2 m)	160,0 kg
Rollenlänge		160,0 mm
Rollendurchmesser		22,5 mm
Stiftdurchmesser		10,0 mm
Materialstärke		3,5 mm
Fräserdurchmesser		24,0 mm
Schrauben		5,0x50,0 mm (alternativ 4,5x50,0 mm)

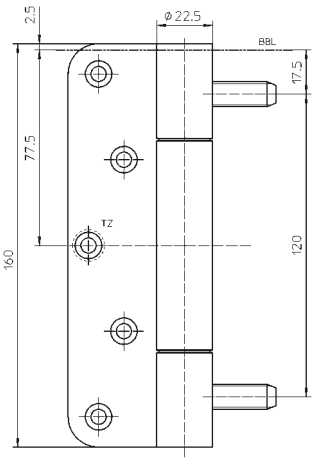

Oberfläche

Edelstahl matt (040), weitere Oberflächen auf Anfrage

Kombination

Zubehör	Stahlzarge	Blindeinnietmutter M 10

Anschlagtechnik

Lehre	Universalfräsrahmen
	Übersteckbohrlehre VARIANT VN 3700/160
	Serienbohrlehre VARIANT VN 3700/160
Schablone	Nr. 5 250353 5

siehe Kapitel Anwendungstechnik, Seite 425

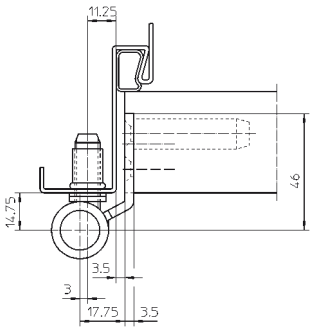

Funktionsbereich

Feuerschutz, Rauchschutz

Hinweis

i Der o.g. Belastungswert bezieht sich auf zwei Bänder pro Flügel (1x2 m), ausführliche Angaben dazu finden Sie im Kapitel Technische Informationen.
Für die Montage müssen Blindeinnietmuttern M 10 und Fitschenringe mit Durchmesser 10 mm separat bestellt werden.
Ausführung mit Stiftsicherung (MSTS) lieferbar.

Klassifizierungsschlüssel

4	7	7	1*1	1	—*2	1	14

*1 Die Prüfung von Funktionstüren erfolgt immer am kompletten Türelement.
*2 in Abhängigkeit der Oberflächenausführung

Prüfzeichen Funktionsbereich

Mehr Infos

© SIMONSWERK GMBH HANDBUCH 2022

VARIANT® VN

VN 8947/160 U Compact

für ungefälzte Objekttüren und als Umrüstband an Stahlzargen

Umrüsten	ungefälzt	bis 160 kg



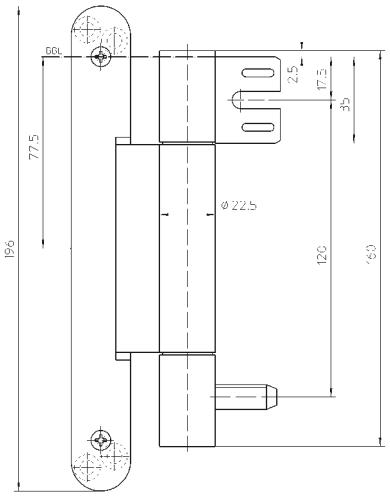

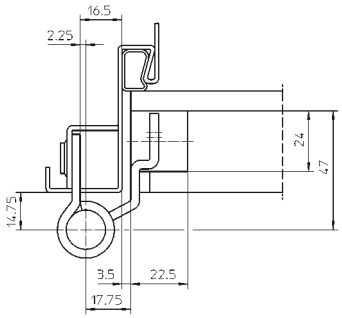

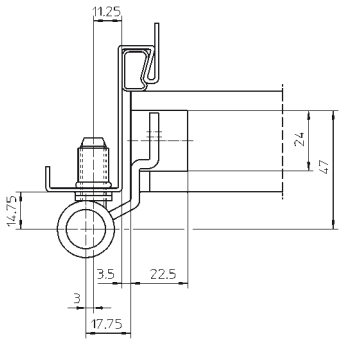

Produktmerkmale

- für ungefälzte Objekttüren
- für Stahlzargen
- mit Aufnahmeelement im Türflügel
- komfortable 3D Verstellung (Seite +/- 3,0 mm, Höhe +/- 3,0 mm, Andruck +/- 1,0 mm)
- für Aufnahmeelemente VARIANT V und Blindeinnietmutter M 10
- innenliegender, verdrehsicherer Schraubstift
- verdeckt liegende, wartungsfreie Axial-Radial-Gleitlager

Technische Daten

Belastungswert	i zwei Bänder pro Flügel (1x2 m)	160,0 kg
Rollenlänge		160,0 mm
Rollendurchmesser		22,5 mm
Stiftdurchmesser		10,0 mm
Materialstärke		3,5 mm
Fräserdurchmesser		24,0 mm
Schrauben		5,0x50,0 mm (alternativ 4,5x50,0 mm)

Oberfläche

Edelstahl matt (040), weitere Oberflächen auf Anfrage

Kombination

Aufnahmeelement	Stahlzarge	V 8600
		V 8610
Zubehör		Blindeinnietmutter M 10

siehe Kapitel VARIANT V, Seite 239

Anschlagtechnik

Lehre		Universalfräsrahmen
		Bohrlehre VARIANT VN 8900/160 U
Stufe 1	Schablone	Nr. 5 250697 5
Stufe 2	Schablone	Nr. 5 250698 5
Stufe 3	Schablone	Nr. 5 250699 5

siehe Kapitel Anwendungstechnik, Seite 425

Funktionsbereich

Feuerschutz, Rauchschutz

Hinweis

i Der o.g. Belastungswert bezieht sich auf zwei Bänder pro Flügel (1x2 m), ausführliche Angaben dazu finden Sie im Kapitel Technische Informationen.
Ausführung mit Stiftsicherung (MSTS) lieferbar.
DIN Richtung berücksichtigen.

Klassifizierungsschlüssel

4	7	7	1*1	1	—*2	1	14

*1 Die Prüfung von Funktionstüren erfolgt immer am kompletten Türelement.
*2 in Abhängigkeit der Oberflächenausführung

Mehr Infos

Prüfzeichen

Funktionsbereich

© SIMONSWERK GMBH HANDBUCH 2022

VARIANT® VN

VN 7100 Klemmschutz

für Stahlzargen mit Klemmschutzfunktion auf der Bandseite

Türband	ungefälzt	bis 120 kg

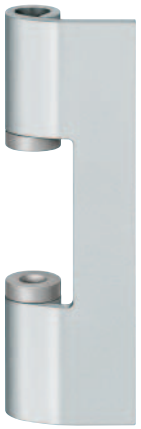

Produktmerkmale

- für ungefälzte Türen
- für Stahlzargen mit gerundetem Spiegel
- wartungsfrei auf Stahlkugeln laufend

Technische Daten

Belastungswert	i zwei Bänder pro Flügel (1x2 m)	120,0 kg
Rollenlänge		160,0 mm
Materialstärke		4,0 mm

Oberfläche

verzinkt (010)

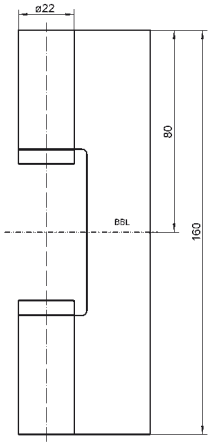

Kombination

Türband	VN 0099 Klemmschutz mit VN 7507 3D

Funktionsbereich

Klemmschutz auf der Bandseite

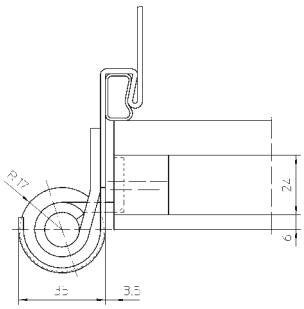

Hinweis

i Der o.g. Belastungswert bezieht sich auf zwei Bänder pro Flügel (1x2 m), ausführliche Angaben dazu finden Sie im Kapitel Technische Informationen.
Das Türband besteht aus Rahmenteil VN 7100 Klemmschutz und Flügelteil VN 0099 Klemmschutz inkl. Aufnahmeelement VN 7507 3D.
Bitte separat bestellen.

Mehr Infos

© SIMONSWERK GMBH HANDBUCH 2022

VARIANT® VN

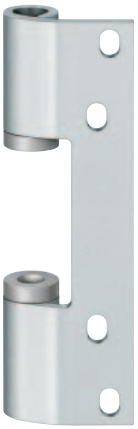

VN 7100 AL Klemmschutz

für Aluminiumzargen mit Klemmschutzfunktion auf der Bandseite

Türband	ungefälzt	bis 120 kg

Produktmerkmale

- für ungefälzte Türen
- für Aluminiumzargen mit gerundetem Spiegel
- wartungsfei auf Stahlkugeln laufend

Technische Daten

Belastungswert	i zwei Bänder pro Flügel (1x2 m)	120,0 kg
Rollenlänge		160,0 mm
Materialstärke		4,0 mm

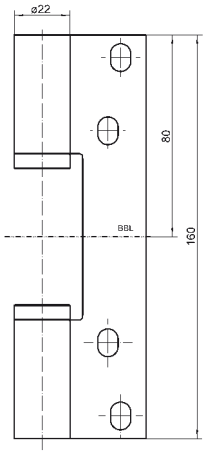

Oberfläche

verzinkt (010)

Kombination

Türband	VN 0099 Klemmschutz mit VN 7507 3D

Funktionsbereich

Klemmschutz auf der Bandseite

Hinweis

i Der o.g. Belastungswert bezieht sich auf zwei Bänder pro Flügel (1x2 m), ausführliche Angaben dazu finden Sie im Kapitel Technische Informationen.
Das Türband besteht aus Rahmenteil VN 7100 AL Klemmschutz und Flügelteil VN 0099 Klemmschutz inkl. Aufnahmeelement VN 7507 3D.
Bitte separat bestellen.

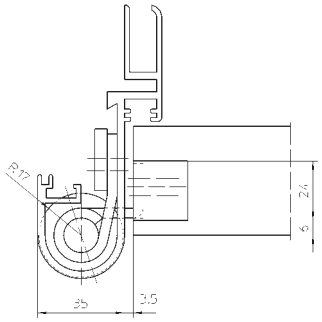

Mehr Infos

© SIMONSWERK GMBH HANDBUCH 2022

VARIANT® VN

VN 0099 Klemmschutz mit VN 7507 3D

für Türen mit Klemmschutzfunktion auf der Bandseite an Stahl- und Aluminiumzargen

Türband	ungefälzt	bis 120 kg



Produktmerkmale

- für ungefälzte Türen
- für Stahl- und Aluminiumzargen mit gerundetem Spiegel
- wartungsfrei auf Stahlkugeln laufend

Technische Daten

Belastungswert	i zwei Bänder pro Flügel (1x2 m)	120,0 kg
Rollendurchmesser		35,0 mm
Materialstärke		4,0 mm
Fräserdurchmesser		24,0 mm
Schrauben		5,0x50,0 mm

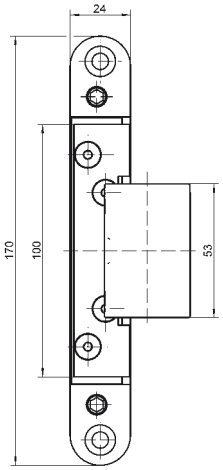

Oberfläche

poliert vernickelt (038)

Kombination

Türband	VN 7100 Klemmschutz
	VN 7100 AL Klemmschutz

Funktionsbereich

Klemmschutz auf der Bandseite

Hinweis

i Der o.g. Belastungswert bezieht sich auf zwei Bänder pro Flügel (1x2 m), ausführliche Angaben dazu finden Sie im Kapitel Technische Informationen.
Das Türband besteht aus Rahmenteil VN 7100 Klemmschutz oder VN 7100 AL Klemmschutz und Flügelteil VN 0099 Klemmschutz inkl. Aufnahmeelement VN 7507 3D.
Bitte separat bestellen.

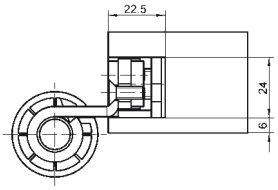

Mehr Infos

© SIMONSWERK GMBH HANDBUCH 2022

VARIANT® VN



MULTI 3D VN 3030

für gefälzte Kunststoff- und Holztüren

MULTI Band	Kunststoff / Holz	3D verstellbar

Produktmerkmale

- für gefälzte Kunststoff- und Holztüren
- für Überschlagstärken 13-18 mm
- stufenlose 3D Verstellung (Seite +/- 3,0 mm, Höhe +/- 4,0 mm, Andruck +/- 3,0 mm)
- mit Winkelverschraubung für hohe Ausreißfestigkeit

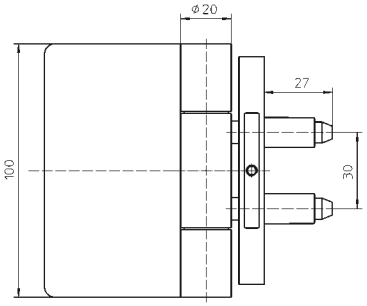

Technische Daten

Belastungswert	zwei Bänder pro Flügel (1x2 m)	100,0 kg
Rollenlänge		100,0 mm
Rollendurchmesser		20,0 mm
Stiftdurchmesser		10,0 mm

Oberfläche

Edelstahl matt (040), RAL 9016 Verkehrsweiß (070)

Anschlagtechnik

Lehre	Bohrlehre VARIANT MULTI 3D VN 3030

siehe Kapitel Anwendungstechnik, Seite 425

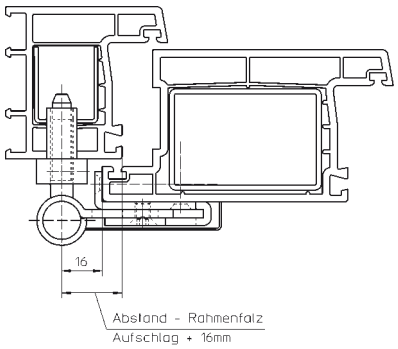

Hinweis

Der o.g. Belastungswert bezieht sich auf zwei Bänder pro Flügel (1x2 m), ausführliche Angaben dazu finden Sie im Kapitel Technische Informationen.
Ausführung mit Stiftsicherung (MSTS) lieferbar.

Klassifizierungsschlüssel

4	7	5	1*1	1	—*2	1	12

*1 Die Prüfung von Funktionstüren erfolgt immer am kompletten Türelement.
*2 in Abhängigkeit der Oberflächenausführung

© SIMONSWERK GMBH HANDBUCH 2022

Mehr Infos

Prüfzeichen

VARIANT® VN

MULTI 3D VN 3040

für gefälzt-flächenbündige und ungefälzte Holztüren

MULTI Band	Kunststoff / Holz	3D verstellbar



Produktmerkmale

- für gefälzt-flächenbündige und ungefälzte Holztüren
- stufenlose 3D Verstellung (Seite +/- 3,0 mm, Höhe +/- 4,0 mm, Andruck +/- 3,0 mm)
- mit Winkelverschraubung für hohe Ausreißfestigkeit

Technische Daten

Belastungswert	i zwei Bänder pro Flügel (1x2 m)	100,0 kg
Rollenlänge		100,0 mm
Rollendurchmesser		20,0 mm
Stiftdurchmesser		10,0 mm

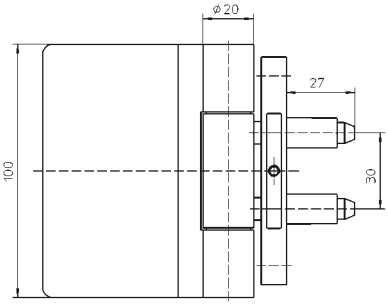

Oberfläche

Edelstahl matt (040)

Anschlagtechnik

auf Anfrage

siehe Kapitel Anwendungstechnik, Seite 425

Hinweis

i Der o.g. Belastungswert bezieht sich auf zwei Bänder pro Flügel (1x2 m), ausführliche Angaben dazu finden Sie im Kapitel Technische Informationen.
Ausführung mit Stiftsicherung (MSTS) lieferbar.

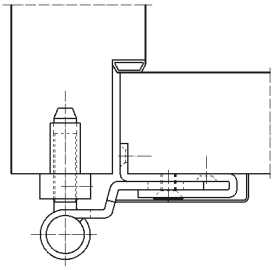

Klassifizierungsschlüssel

4	7	5	1*1	1	—*2	1	12

*1 Die Prüfung von Funktionstüren erfolgt immer am kompletten Türelement.

*2 in Abhängigkeit der Oberflächenausführung

Prüfzeichen

Mehr Infos

© SIMONSWERK GMBH HANDBUCH 2022

VARIANT® VN



MULTI 3D VN 3130

für gefälzte Holztüren an Stahl- und Betonzargen

MULTI Band	Stahl / Beton	3D verstellbar

Produktmerkmale

- für gefälzte Holztüren
- für Stahl- und Betonzargen
- für Überschlagstärken 13-18 mm
- stufenlose 3D Verstellung (Seite +/- 3,0 mm, Höhe +/- 4,0 mm, Andruck +/- 3,0 mm)
- mit Winkelverschraubung für hohe Ausreißfestigkeit

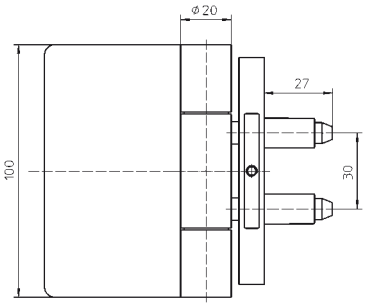

Technische Daten

Belastungswert	i zwei Bänder pro Flügel (1x2 m)	100,0 kg
Rollenlänge		100,0 mm
Rollendurchmesser		20,0 mm
Stiftdurchmesser		10,0 mm

Oberfläche

RAL 9016 Verkehrsweiß (070)

Anschlagtechnik

auf Anfrage

siehe Kapitel Anwendungstechnik, Seite 425

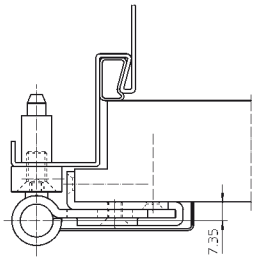

Hinweis

i Der o.g. Belastungswert bezieht sich auf zwei Bänder pro Flügel (1x2 m), ausführliche Angaben dazu finden Sie im Kapitel Technische Informationen.
Ausführung mit Stiftsicherung (MSTS) lieferbar.

Klassifizierungsschlüssel

4	7	5	1*1	1	—*2	1	12

*1 Die Prüfung von Funktionstüren erfolgt immer am kompletten Türelement.
*2 in Abhängigkeit der Oberflächenausführung

© SIMONSWERK GMBH HANDBUCH 2022

Mehr Infos

Prüfzeichen

VARIANT® VN

MULTI 3D VN 3041

für flächenbündige Aluminium- und Stahltüren

MULTI Band	Aluminium / Stahl	3D verstellbar



Produktmerkmale

- für flächenbündige Aluminium- und Stahltüren
- stufenlose 3D Verstellung (Seite +/- 3,0 mm, Höhe +/- 4,0 mm, Andruck +/- 3,0 mm)

Technische Daten

Belastungswert	i zwei Bänder pro Flügel (1x2 m)	100,0 kg
Rollenlänge		100,0 mm
Rollendurchmesser		20,0 mm
Stiftdurchmesser		10,0 mm

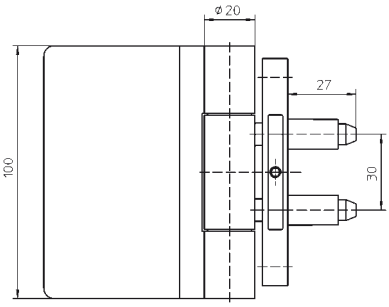

Oberfläche

Edelstahl matt (040), matt-vernickelt/F2 (018)

Anschlagtechnik

Lehre	Bohrlehre VARIANT MULTI 3D VN 3041

siehe Kapitel Anwendungstechnik, Seite 425

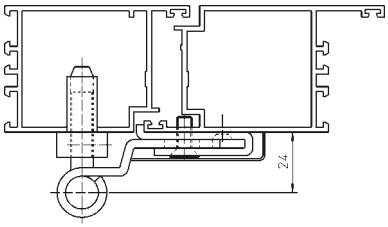

Hinweis

i Der o.g. Belastungswert bezieht sich auf zwei Bänder pro Flügel (1x2 m), ausführliche Angaben dazu finden Sie im Kapitel Technische Informationen.
Ausführung mit Stiftsicherung (MSTS) lieferbar.

Klassifizierungsschlüssel

4	7	5	1*1	1	—*2	1	12

*1 Die Prüfung von Funktionstüren erfolgt immer am kompletten Türelement.
*2 in Abhängigkeit der Oberflächenausführung

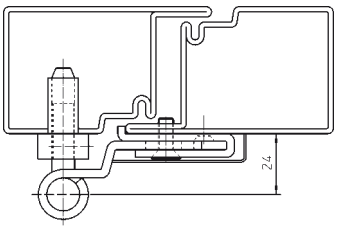

Prüfzeichen

Mehr Infos

© SIMONSWERK GMBH HANDBUCH 2022

VARIANT® VN



MULTI 2D VN 5046

für flächenbündige Aluminium- und Stahltüren

MULTI Band	Aluminium / Stahl	2D verstellbar

Produktmerkmale

- für flächenbündige Aluminium- und Stahltüren
- stufenlose 2D Verstellung (Seite +/- 3,0 mm, Höhe +/- 4,0 mm)

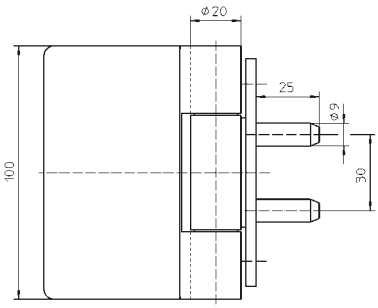

Technische Daten

Belastungswert	i zwei Bänder pro Flügel (1x2 m)	100,0 kg
Rollenlänge		100,0 mm
Rollendurchmesser		20,0 mm
Stiftdurchmesser		10,0 mm

Oberfläche

verzinkt (010), Edelstahl matt (040)

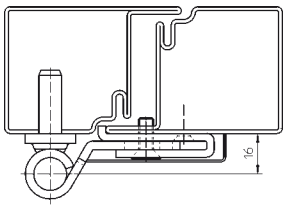

Anschlagtechnik

Lehre	Bohrlehre VARIANT MULTI 2D VN 5046

siehe Kapitel Anwendungstechnik, Seite 425

Hinweis

i Der o.g. Belastungswert bezieht sich auf zwei Bänder pro Flügel (1x2 m), ausführliche Angaben dazu finden Sie im Kapitel Technische Informationen.
Ausführung mit Stiftsicherung (MSTS) lieferbar.

Klassifizierungsschlüssel

4	7	5	1*1	1	—*2	1	12

*1 Die Prüfung von Funktionstüren erfolgt immer am kompletten Türelement.
*2 in Abhängigkeit der Oberflächenausführung

© SIMONSWERK GMBH HANDBUCH 2022

Mehr Infos

Prüfzeichen

VARIANT® VN

VN 2900/120

für ungefälzte Türen an schmalen Blendrahmen

Holzzarge

Oberfläche
verzinkt (010)

Kombination

Türband	VN 1937/120 Compact Planum
	VN 2929/120
	VN 2927/120 Compact
	VN 2927/120 Compact Planum

Mehr Infos

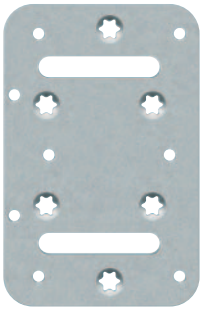

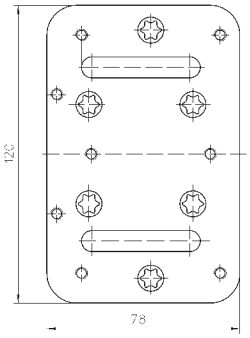

VN 2900/160

für ungefälzte Türen an schmalen Blendrahmen

Holzzarge

Oberfläche
verzinkt (010)

Kombination

Türband	VN 1937/160 Compact Planum
	VN 2929/160
	VN 2927/160 Compact
	VN 2927/160 Compact Planum
	VN 2929/160 Planum

Mehr Infos

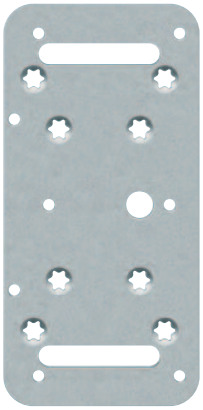

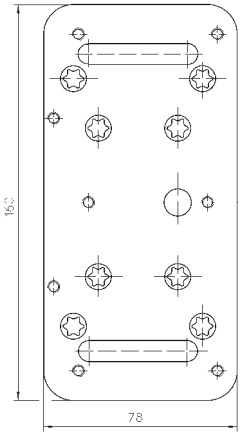

© SIMONSWERK GMBH HANDBUCH 2022

VARIANT® VN



VS 4600

für gefälzte Türen an Futterzargen

Futterzarge

Oberfläche
verzinkt (010)

Kombination

Türband	VN 3737/160 Compact
	VN 3738/160
	VN 3738/160 FD

Erhältlich in den Varianten

VS 4600/7
VS 4600/9

Detailinformationen im Produktselektor unter www.simonswerk.com

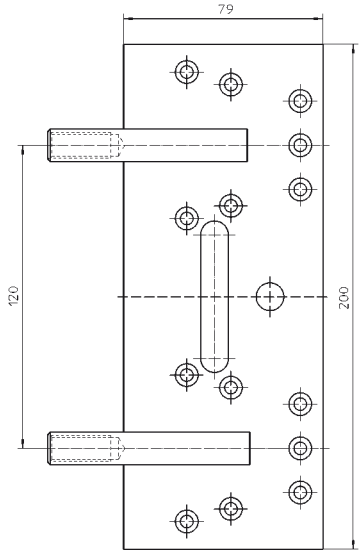

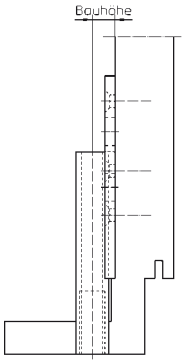

Mehr Infos

© SIMONSWERK GMBH HANDBUCH 2022

VARIANT® VN

Blindeinnietmutter M 10

für Stahlzargen zur Nachrüstung



Zubehör

Oberfläche

verzinkt (010)

Kombination

Türband	VARIANT VN	VN 3737/160 Compact
		VN 3738/160
		VN 3738/160 FD
		VN 3747/160 Compact
		VN 4739/100
		VN 8937/160 U Compact
		VN 8938/160 U
		VN 8938/160 U FD
		VN 8947/160 U Compact
		VN 3748/160
	VARIANT VG	VG 4790
		VG 8000 U
	VARIANT V	V 8000 WF U
		V 8100 WF U

Anschlagtechnik

Nietzange M 10

siehe Kapitel Anwendungstechnik, Seite 425

Mehr Infos

© SIMONSWERK GMBH HANDBUCH 2022



© SIMONSWERK GMBH **HANDBUCH 2022**

VARIANT® VG

Das Bandsystem für Ganzglastüren
Das Bandsystem VARIANT VG für Ganzglastüren garantiert anspruchsvolles Design, beste Qualität und maximale Transparenz in ästhetisch gestalteten Innenräumen.

© SIMONSWERK GMBH **HANDBUCH 2022**

Nutzen Sie unseren Produktselektor unter: www.simonswerk.com
Hier finden Sie detailgenaue und präzise Produktbeschreibungen, die Ihnen als Verarbeiter, Handelspartner und Planer die Entscheidung für passende Bandsysteme erleichtern.

© SIMONSWERK GMBH **HANDBUCH 2022**

VARIANT® VG

Index

				Seite
VARIANT VG	gefälzt	bis 60 kg	VG 3990	220
			VG 3990 K	221
			VG 4790	222
			VG 8790	223
			VG 8790 K	224
			VXG 7990/100	225
			VXG 7990/100 K	226
		bis 80 kg	VXG 7990/120	227
			VXG 7990/120 K	228
	ungefälzt	bis 60 kg	VXG 7780/100 N	229
			VXG 7780/100 K N	230
		bis 80 kg	VXG 7780/120 N	231
			VXG 7780/120 K N	232
VARIANT Umrüstung		bis 40 kg	VG 4400 UF	233
			VG 4400 UB	234
			VG 8000 U	235
Technische Informationen				511

© SIMONSWERK GMBH **HANDBUCH 2022**

VARIANT® VG

VG 3990

für Ganzglastüren an gefälzten Futter- und Blockzargen

Türband	gefälzt	bis 60 kg

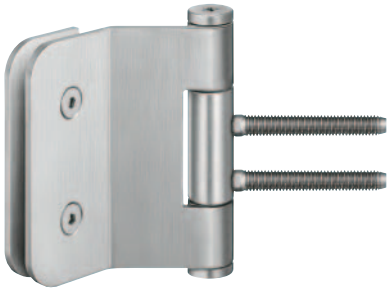

Produktmerkmale

- für gefälzte Futter- und Blockzargen
- für Aufnahmeelemente VARIANT V
- für Ganzglastüren mit vertikalem Standard-Bohrbild ausgerichtet
- für Glasstärken 8 und 10 mm
- verdrehsicherer Schraubstift
- verdeckt liegende, wartungsfreie Axial-Radial-Gleitlager

Technische Daten

Belastungswert	i zwei Bänder pro Flügel (1x2 m)	60,0 kg
Rollenlänge		95,0 mm
Rollendurchmesser		18,0 mm
Stiftdurchmesser		9,0 mm
Materialstärke		3,5 mm

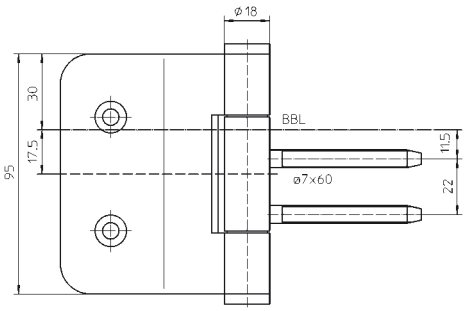

Oberfläche

Edelstahl matt (040), weitere Oberflächen auf Anfrage

Kombination

Aufnahmeelement	Blockzarge	Serie V 3604
		V 3605
		V 3607
	Futterzarge	Serie V 3610
		Serie V 3630
		Serie V 3690

siehe Kapitel VARIANT V, Seite 239

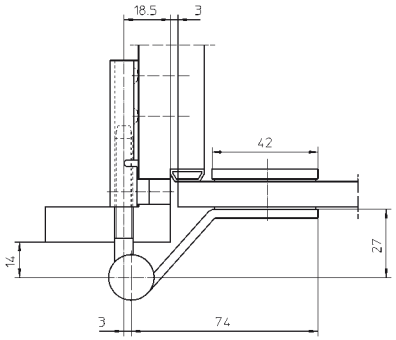

Hinweis

i Der o.g. Belastungswert bezieht sich auf zwei Bänder pro Flügel (1x2 m), ausführliche Angaben dazu finden Sie im Kapitel Technische Informationen.
An Futterzargen empfiehlt sich der zusätzliche Einsatz der Verstärkungsplatte V 3610 bzw. V 3690.
DIN Richtung berücksichtigen.

Mehr Infos

© SIMONSWERK GMBH HANDBUCH 2022

VARIANT® VG

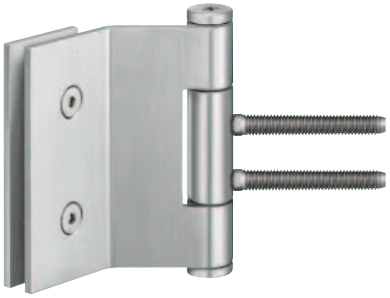

VG 3990 K

für Ganzglastüren an gefälzten Futter- und Blockzargen

Türband	gefälzt	bis 60 kg

Produktmerkmale

- für gefälzte Futter- und Blockzargen
- kantige Ausführung
- für Aufnahmeelemente VARIANT V
- für Ganzglastüren mit vertikalem Standard-Bohrbild ausgerichtet
- für Glasstärken 8 und 10 mm
- verdrehsicherer Schraubstift
- verdeckt liegende, wartungsfreie Axial-Radial-Gleitlager

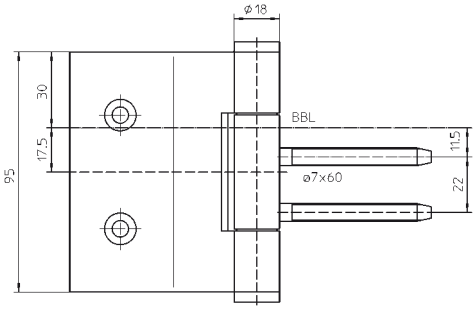

Technische Daten

Belastungswert	i zwei Bänder pro Flügel (1x2 m)	60,0 kg
Rollenlänge		95,0 mm
Rollendurchmesser		18,0 mm
Stiftdurchmesser		9,0 mm
Materialstärke		3,5 mm

Oberfläche

Edelstahl matt (040), weitere Oberflächen auf Anfrage

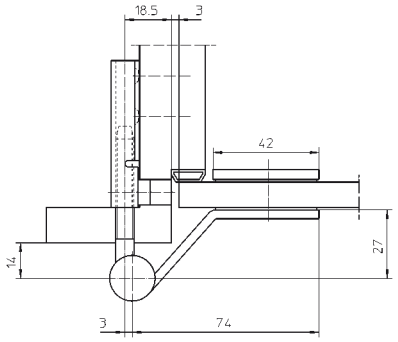

Kombination

Aufnahmeelement	Blockzarge	Serie V 3604
		V 3605
		V 3607
	Futterzarge	Serie V 3610
		Serie V 3630
		Serie V 3690

siehe Kapitel VARIANT V, Seite 239

Hinweis

i Der o.g. Belastungswert bezieht sich auf zwei Bänder pro Flügel (1x2 m), ausführliche Angaben dazu finden Sie im Kapitel Technische Informationen.
An Futterzargen empfiehlt sich der zusätzliche Einsatz der Verstärkungsplatte V 3610 bzw. V 3690.
DIN Richtung berücksichtigen.

© SIMONSWERK GMBH HANDBUCH 2022

Mehr Infos

VARIANT® VG

VG 4790

für Ganzglastüren an gefälzten Futter- und Stahlzargen

Türband	gefälzt	bis 60 kg



Produktmerkmale

- für gefälzte Futter- und Stahlzargen
- für Aufnahmeelement VARIANT V 4600 und Blindeinnietmutter M 10
- für Ganzglastüren mit vertikalem Standard-Bohrbild ausgerichtet
- für Glasstärken 8 und 10 mm
- verdrehsicherer Schraubstift
- verdeckt liegende, wartungsfreie Axial-Radial-Gleitlager

Technische Daten

Belastungswert	i zwei Bänder pro Flügel (1x2 m)	60,0 kg
Rollenlänge		95,0 mm
Rollendurchmesser		18,0 mm
Stiftdurchmesser		9,0 mm
Materialstärke		3,5 mm

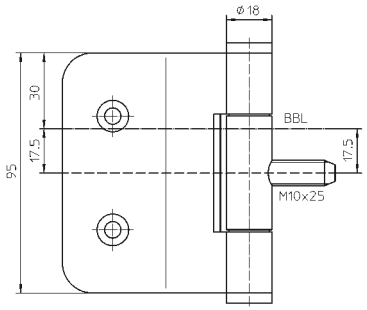

Oberfläche

Edelstahl matt (040), weitere Oberflächen auf Anfrage

Kombination

Aufnahmeelement	Futterzarge	Serie V 4600
Zubehör	Stahlzarge	Blindeinnietmutter M 10

siehe Kapitel VARIANT V, Seite 239

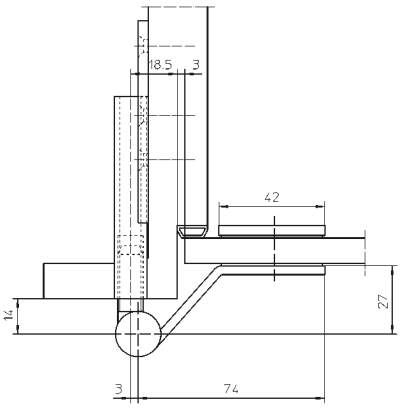

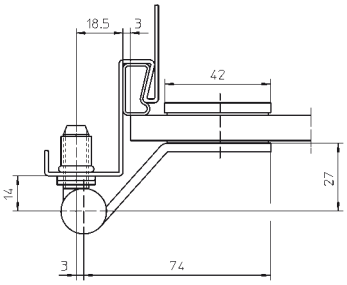

Hinweis

i Der o.g. Belastungswert bezieht sich auf zwei Bänder pro Flügel (1x2 m), ausführliche Angaben dazu finden Sie im Kapitel Technische Informationen.

Mehr Infos

© SIMONSWERK GMBH HANDBUCH 2022

VARIANT® VG

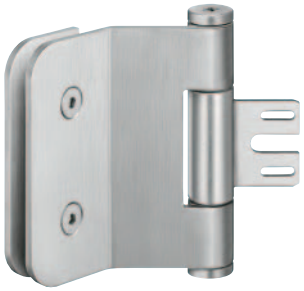

VG 8790

für Ganzglastüren an gefälzten Stahlzargen

Türband	gefälzt	bis 60 kg

Produktmerkmale

- für gefälzte Stahlzargen
- für Aufnahmeelemente VARIANT V
- für Ganzglastüren mit vertikalem Standard-Bohrbild ausgerichtet
- für Glasstärken 8 und 10 mm
- verdrehsicherer Schraubstift
- verdeckt liegende, wartungsfreie Axial-Radial-Gleitlager

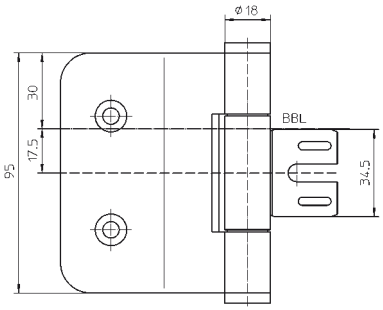

Technische Daten

Belastungswert	zwei Bänder pro Flügel (1x2 m)	60,0 kg
Rollenlänge		95,0 mm
Rollendurchmesser		18,0 mm
Stiftdurchmesser		9,0 mm
Materialstärke		3,5 mm

Oberfläche

Edelstahl matt (040), weitere Oberflächen auf Anfrage

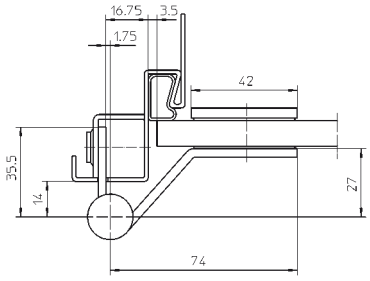

Kombination

Aufnahmeelement	Stahlzarge	V 8600
		V 8610

siehe Kapitel VARIANT V, Seite 239

Hinweis

Der o.g. Belastungswert bezieht sich auf zwei Bänder pro Flügel (1x2 m), ausführliche Angaben dazu finden Sie im Kapitel Technische Informationen.

© SIMONSWERK GMBH HANDBUCH 2022

Mehr Infos

VARIANT® VG

VG 8790 K

für Ganzglastüren an gefälzten Stahlzargen

Türband	gefälzt	bis 60 kg

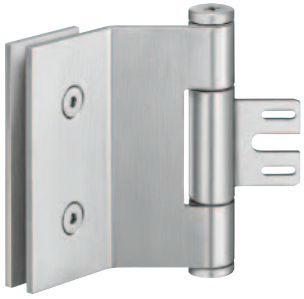

Produktmerkmale

- für gefälzte Stahlzargen
- kantige Ausführung
- für Aufnahmeelemente VARIANT V
- für Ganzglastüren mit vertikalem Standard-Bohrbild ausgerichtet
- für Glasstärken 8 und 10 mm
- verdrehsicherer Schraubstift
- verdeckt liegende, wartungsfreie Axial-Radial-Gleitlager

Technische Daten

Belastungswert	i zwei Bänder pro Flügel (1x2 m)	60,0 kg
Rollenlänge		95,0 mm
Rollendurchmesser		18,0 mm
Stiftdurchmesser		9,0 mm
Materialstärke		3,5 mm

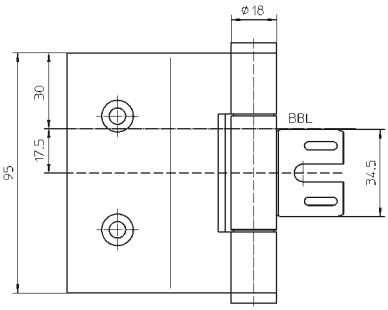

Oberfläche

Edelstahl matt (040), weitere Oberflächen auf Anfrage

Kombination

Aufnahmeelement	Stahlzarge	V 8600
		V 8610

siehe Kapitel VARIANT V, Seite 239

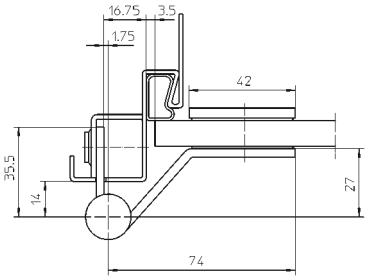

Hinweis

i Der o.g. Belastungswert bezieht sich auf zwei Bänder pro Flügel (1x2 m), ausführliche Angaben dazu finden Sie im Kapitel Technische Informationen.

Mehr Infos

© SIMONSWERK GMBH HANDBUCH 2022

VARIANT® VG

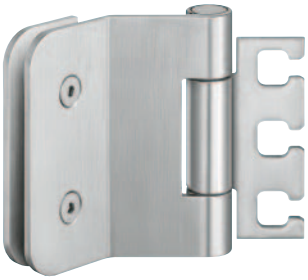

VXG 7990/100

für Ganzglastüren an gefälzten Holz-, Stahl- und Aluminiumzargen

Türband	gefälzt	bis 60 kg

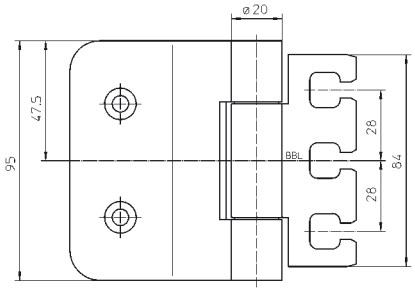

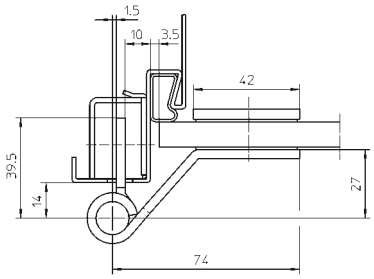

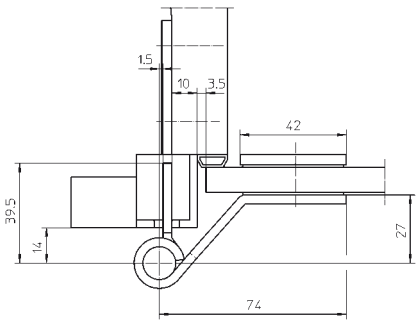

Produktmerkmale

- für gefälzte Holz-, Stahl- und Aluminiumzargen
- für 3D verstellbare Aufnahmeelemente VARIANT VX
- für Ganzglastüren mit vertikalem Standard-Bohrbild ausgerichtet
- für Glasstärken 8 und 10 mm
- innenliegender, verdrehsicherer Schraubstift
- verdeckt liegende, wartungsfreie Axial-Radial-Gleitlager

Technische Daten

Belastungswert	i zwei Bänder pro Flügel (1x2 m)	60,0 kg
Rollenlänge		95,0 mm
Rollendurchmesser		20,0 mm
Stiftdurchmesser		10,0 mm
Materialstärke		3,5 mm

Oberfläche

matt verchromt/F1 (037), Edelstahl matt (040), weitere Oberflächen auf Anfrage

Kombination

Aufnahmeelement	Blockzarge	VX 2501 3D N
		VX 7501 3D
	Futterzarge	VX 2502 3D N
		VX 7502 3D
	Blendrahmen	VX 2505 3D N
		VX 7505 3D
	Stahlzarge	VX 2511 3D
		VX 7511 3D
		VX 7512 3D
	Aluminiumzarge	VX 7521 3D

siehe Kapitel VARIANT VX, Seite 83

Hinweis

i Der o.g. Belastungswert bezieht sich auf zwei Bänder pro Flügel (1x2 m), ausführliche Angaben dazu finden Sie im Kapitel Technische Informationen.

Klassifizierungsschlüssel

3	7	3	0	1	—*1	0	10

*1 in Abhängigkeit der Oberflächenausführung

Mehr Infos

Prüfzeichen

© SIMONSWERK GMBH HANDBUCH 2022

VARIANT® VG

VXG 7990/100 K

für Ganzglastüren an gefälzten Holz-, Stahl- und Aluminiumzargen

Türband	gefälzt	bis 60 kg

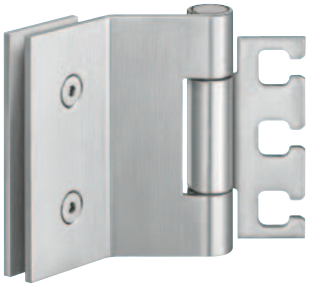

Produktmerkmale

- für gefälzte Holz-, Stahl- und Aluminiumzargen
- kantige Ausführung
- für 3D verstellbare Aufnahmeelemente VARIANT VX
- für Ganzglastüren mit vertikalem Standard-Bohrbild ausgerichtet
- für Glasstärken 8 und 10 mm
- innenliegender, verdrehsicherer Schraubstift
- verdeckt liegende, wartungsfreie Axial-Radial-Gleitlager

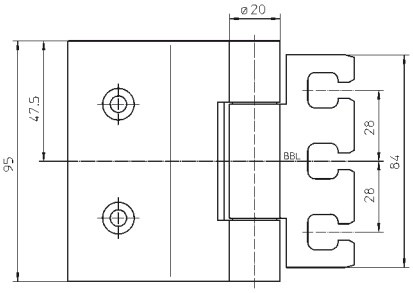

Technische Daten

Belastungswert	i	zwei Bänder pro Flügel (1x2 m)	60,0 kg
Rollenlänge			95,0 mm
Rollendurchmesser			20,0 mm
Stiftdurchmesser			10,0 mm
Materialstärke			3,5 mm

Oberfläche

Edelstahl matt (040), weitere Oberflächen auf Anfrage

Kombination

Aufnahmeelement	Blockzarge	VX 2501 3D N
		VX 7501 3D
	Futterzarge	VX 2502 3D N
		VX 7502 3D
	Blendrahmen	VX 2505 3D N
		VX 7505 3D
	Stahlzarge	VX 2511 3D
		VX 7511 3D
		VX 7512 3D
	Aluminiumzarge	VX 7521 3D

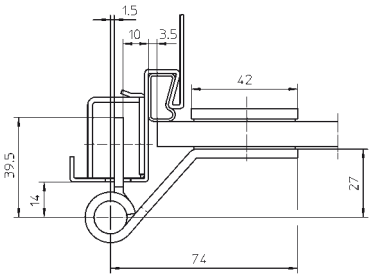

siehe Kapitel VARIANT VX, Seite 83

Hinweis

i Der o.g. Belastungswert bezieht sich auf zwei Bänder pro Flügel (1x2 m), ausführliche Angaben dazu finden Sie im Kapitel Technische Informationen.

Klassifizierungsschlüssel

3	7	3	0	1	—*1	0	10

*1 in Abhängigkeit der Oberflächenausführung

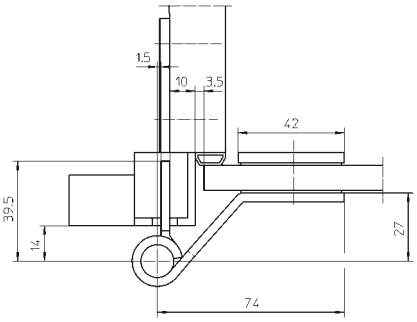

Prüfzeichen

Mehr Infos

© SIMONSWERK GMBH HANDBUCH 2022

VARIANT® VG

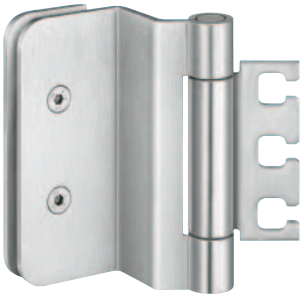

VXG 7990/120

für Ganzglastüren an gefälzten Holz-, Stahl- und Aluminiumzargen

Türband	gefälzt	bis 80 kg

Produktmerkmale

- für gefälzte Holz-, Stahl- und Aluminiumzargen
- für 3D verstellbare Aufnahmeelemente VARIANT VX
- für Ganzglastüren mit vertikalem Standard-Bohrbild ausgerichtet
- für Glasstärken 8 und 10 mm
- innenliegender, verdrehsicherer Schraubstift
- verdeckt liegende, wartungsfreie Axial-Radial-Gleitlager

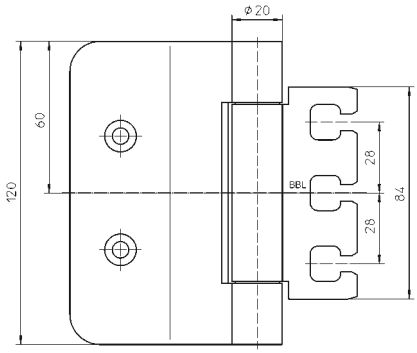

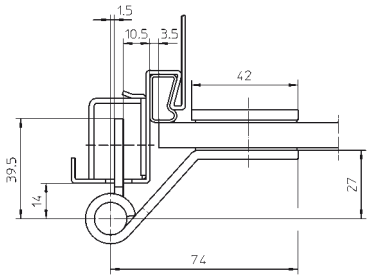

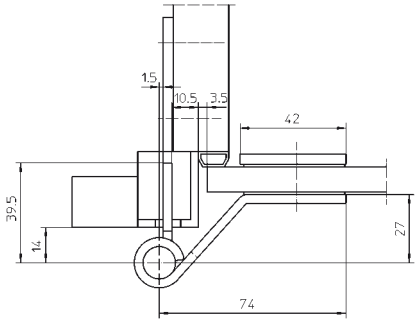

Technische Daten

Belastungswert	zwei Bänder pro Flügel (1x2 m)	80,0 kg
Rollenlänge		120,0 mm
Rollendurchmesser		20,0 mm
Stiftdurchmesser		10,0 mm
Materialstärke		3,5 mm

Oberfläche

matt verchromt/F1 (037), Edelstahl matt (040), weitere Oberflächen auf Anfrage

Kombination

Aufnahmeelement	Blockzarge	VX 2501 3D N
		VX 7501 3D
	Futterzarge	VX 2502 3D N
		VX 7502 3D
	Blendrahmen	VX 2505 3D N
		VX 7505 3D
	Stahlzarge	VX 2511 3D
		VX 7511 3D
		VX 7512 3D
	Aluminiumzarge	VX 7521 3D

siehe Kapitel VARIANT VX, Seite 83

Hinweis

Der o.g. Belastungswert bezieht sich auf zwei Bänder pro Flügel (1x2 m), ausführliche Angaben dazu finden Sie im Kapitel Technische Informationen.

Klassifizierungsschlüssel

3	7	3	0	1	—*1	0	11

*1 in Abhängigkeit der Oberflächenausführung

Mehr Infos

Prüfzeichen

© SIMONSWERK GMBH HANDBUCH 2022

VARIANT® VG

VXG 7990/120 K

für Ganzglastüren an gefälzten Holz-, Stahl- und Aluminiumzargen

Türband	gefälzt	bis 80 kg

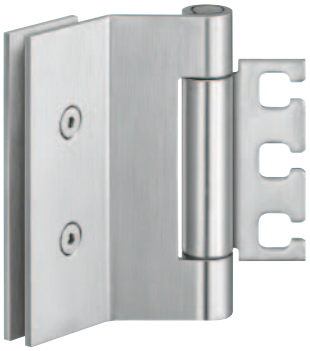

Produktmerkmale

- für gefälzte Holz-, Stahl- und Aluminiumzargen
- kantige Ausführung
- für 3D verstellbare Aufnahmeelemente VARIANT VX
- für Ganzglastüren mit vertikalem Standard-Bohrbild ausgerichtet
- für Glasstärken 8 und 10 mm
- innenliegender, verdrehsicherer Schraubstift
- verdeckt liegende, wartungsfreie Axial-Radial-Gleitlager

Technische Daten

Belastungswert	i zwei Bänder pro Flügel (1x2 m)	80,0 kg
Rollenlänge		120,0 mm
Rollendurchmesser		20,0 mm
Stiftdurchmesser		10,0 mm
Materialstärke		3,5 mm

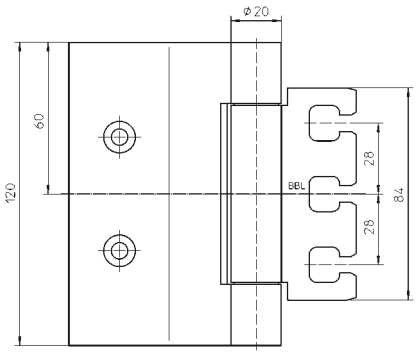

Oberfläche

Edelstahl matt (040), weitere Oberflächen auf Anfrage

Kombination

Aufnahmeelement	Blockzarge	VX 2501 3D N
		VX 7501 3D
	Futterzarge	VX 2502 3D N
		VX 7502 3D
	Blendrahmen	VX 2505 3D N
		VX 7505 3D
	Stahlzarge	VX 2511 3D
		VX 7511 3D
		VX 7512 3D
	Aluminiumzarge	VX 7521 3D

siehe Kapitel VARIANT VX, Seite 83

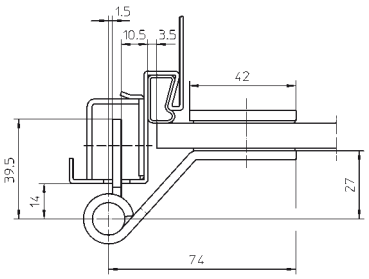

Hinweis

i Der o.g. Belastungswert bezieht sich auf zwei Bänder pro Flügel (1x2 m), ausführliche Angaben dazu finden Sie im Kapitel Technische Informationen.

Klassifizierungsschlüssel

3	7	3	0	1	—*1	0	11

*1 in Abhängigkeit der Oberflächenausführung

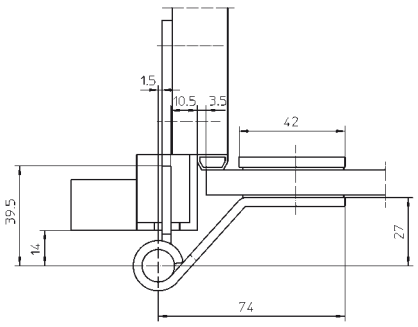

Prüfzeichen

Mehr Infos

© SIMONSWERK GMBH HANDBUCH 2022

VARIANT® VG



VXG 7780/100 N

für Ganzglastüren an ungefälzten Holz-, Stahl- und Aluminiumzargen

Türband	ungefälzt	bis 60 kg

Produktmerkmale

- für ungefälzte Holz-, Stahl- und Aluminiumzargen
- für 3D verstellbare Aufnahmeelemente VARIANT VX
- für Ganzglastüren mit vertikalem Standard-Bohrbild ausgerichtet
- für Glasstärken 8 und 10 mm
- innenliegender, verdrehsicherer Schraubstift
- verdeckt liegende, wartungsfreie Axial-Radial-Gleitlager

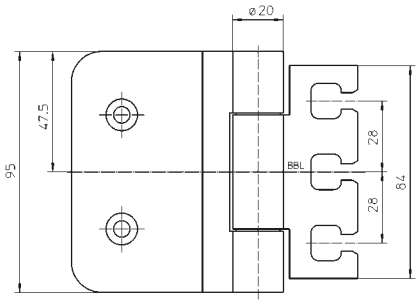

Technische Daten

Belastungswert	zwei Bänder pro Flügel (1x2 m)	60,0 kg
Rollenlänge		95,0 mm
Rollendurchmesser		20,0 mm
Stiftdurchmesser		10,0 mm
Materialstärke		3,5 mm

Oberfläche

Edelstahl matt (040), weitere Oberflächen auf Anfrage

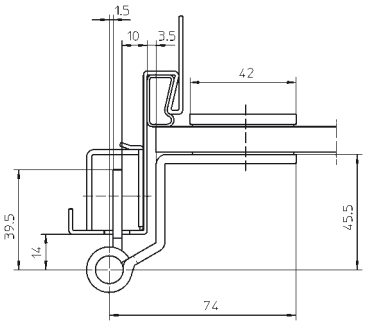

Kombination

Aufnahmeelement	Blockzarge	VX 2501 3D N
		VX 7501 3D
	Futterzarge	VX 2502 3D N
		VX 7502 3D
	Blendrahmen	VX 2505 3D N
		VX 7505 3D
	Stahlzarge	VX 2511 3D
		VX 7511 3D
		VX 7512 3D
	Aluminiumzarge	VX 7521 3D

siehe Kapitel VARIANT VX, Seite 83

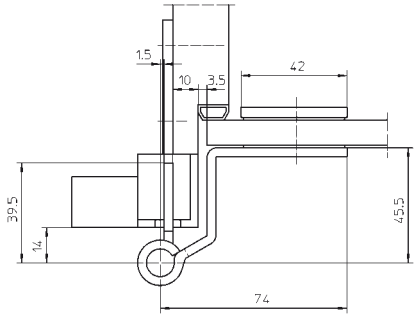

Hinweis

Der o.g. Belastungswert bezieht sich auf zwei Bänder pro Flügel (1x2 m), ausführliche Angaben dazu finden Sie im Kapitel Technische Informationen.

Klassifizierungsschlüssel

3	7	3	0	1	—*1	0	10

*1 in Abhängigkeit der Oberflächenausführung

Mehr Infos

Prüfzeichen

© SIMONSWERK GMBH HANDBUCH 2022

VARIANT® VG

VXG 7780/100 K N

für Ganzglastüren an ungefälzten Holz-, Stahl- und Aluminiumzargen

Türband	ungefälzt	bis 60 kg



Produktmerkmale

- für ungefälzte Holz-, Stahl- und Aluminiumzargen
- kantige Ausführung
- für 3D verstellbare Aufnahmeelemente VARIANT VX
- für Ganzglastüren mit vertikalem Standard-Bohrbild ausgerichtet
- für Glasstärken 8 und 10 mm
- innenliegender, verdrehsicherer Schraubstift
- verdeckt liegende, wartungsfreie Axial-Radial-Gleitlager

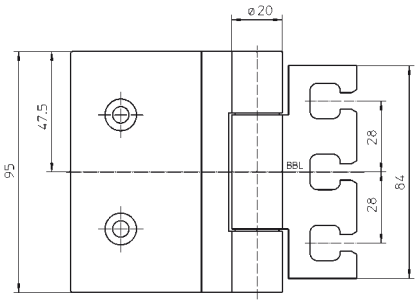

Technische Daten

Belastungswert	i zwei Bänder pro Flügel (1x2 m)	60,0 kg
Rollenlänge		95,0 mm
Rollendurchmesser		20,0 mm
Stiftdurchmesser		10,0 mm
Materialstärke		3,5 mm

Oberfläche

Edelstahl matt (040), weitere Oberflächen auf Anfrage

Kombination

Aufnahmeelement	Blockzarge	VX 2501 3D N
		VX 7501 3D
	Futterzarge	VX 2502 3D N
		VX 7502 3D
	Blendrahmen	VX 2505 3D N
		VX 7505 3D
	Stahlzarge	VX 2511 3D
		VX 7511 3D
		VX 7512 3D
	Aluminiumzarge	VX 7521 3D

siehe Kapitel VARIANT VX, Seite 83

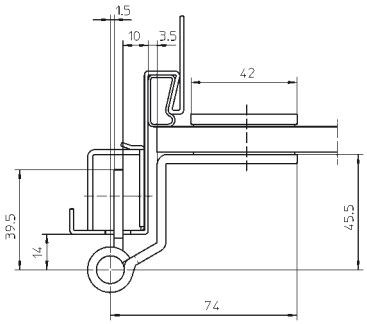

Hinweis

i Der o.g. Belastungswert bezieht sich auf zwei Bänder pro Flügel (1x2 m), ausführliche Angaben dazu finden Sie im Kapitel Technische Informationen.

Klassifizierungsschlüssel

3	7	3	0	1	—*1	0	10

*1 in Abhängigkeit der Oberflächenausführung

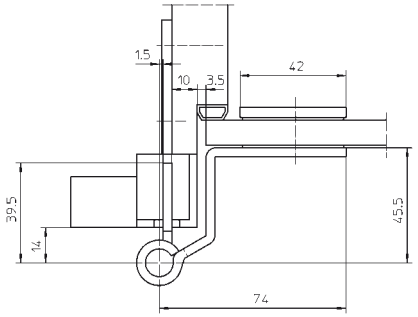

Prüfzeichen

Mehr Infos

© SIMONSWERK GMBH HANDBUCH 2022

VARIANT® VG

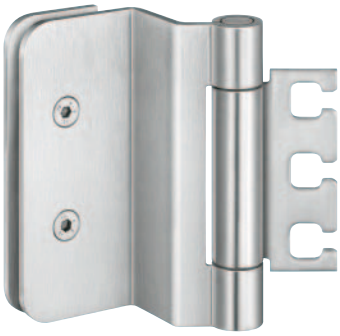

VXG 7780/120 N

für Ganzglastüren an ungefälzten Holz-, Stahl- und Aluminiumzargen

Türband	ungefälzt	bis 80 kg

Produktmerkmale

- für ungefälzte Holz-, Stahl- und Aluminiumzargen
- für 3D verstellbare Aufnahmeelemente VARIANT VX
- für Ganzglastüren mit vertikalem Standard-Bohrbild ausgerichtet
- für Glasstärken 8 und 10 mm
- innenliegender, verdrehsicherer Schraubstift
- verdeckt liegende, wartungsfreie Axial-Radial-Gleitlager

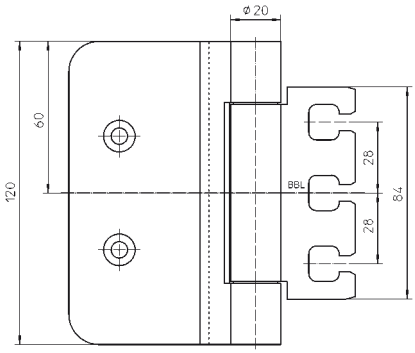

Technische Daten

Belastungswert	zwei Bänder pro Flügel (1x2 m)	80,0 kg
Rollenlänge		120,0 mm
Rollendurchmesser		20,0 mm
Stiftdurchmesser		10,0 mm
Materialstärke		3,5 mm

Oberfläche

Edelstahl matt (040), weitere Oberflächen auf Anfrage

Kombination

Aufnahmeelement	Blockzarge	VX 2501 3D N
		VX 7501 3D
	Futterzarge	VX 2502 3D N
		VX 7502 3D
	Blendrahmen	VX 2505 3D N
		VX 7505 3D
	Stahlzarge	VX 2511 3D
		VX 7511 3D
		VX 7512 3D
	Aluminiumzarge	VX 7521 3D

siehe Kapitel VARIANT VX, Seite 83

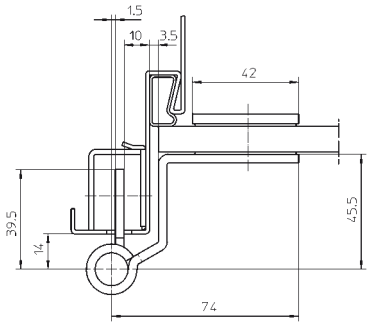

Hinweis

Der o.g. Belastungswert bezieht sich auf zwei Bänder pro Flügel (1x2 m), ausführliche Angaben dazu finden Sie im Kapitel Technische Informationen.

Klassifizierungsschlüssel

3	7	3	0	1	—*1	0	11

*1 in Abhängigkeit der Oberflächenausführung

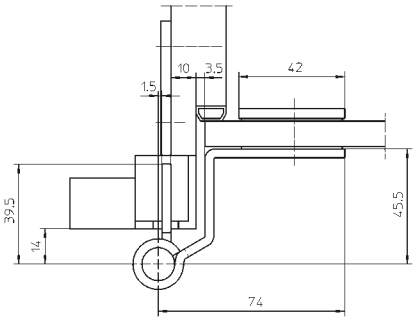

Mehr Infos

Prüfzeichen

© SIMONSWERK GMBH HANDBUCH 2022

VARIANT® VG

VXG 7780/120 K N

für Ganzglastüren an ungefälzten Holz-, Stahl- und Aluminiumzargen

Türband	ungefälzt	bis 80 kg

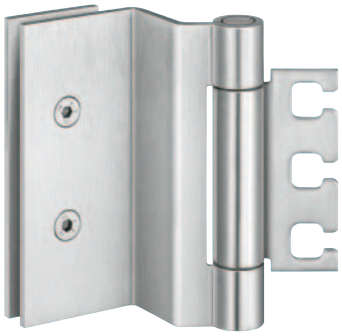

Produktmerkmale

- für ungefälzte Holz-, Stahl- und Aluminiumzargen
- kantige Ausführung
- für 3D verstellbare Aufnahmeelemente VARIANT VX
- für Ganzglastüren mit vertikalem Standard-Bohrbild ausgerichtet
- für Glasstärken 8 und 10 mm
- innenliegender, verdrehsicherer Schraubstift
- verdeckt liegende, wartungsfreie Axial-Radial-Gleitlager

Technische Daten

Belastungswert	i zwei Bänder pro Flügel (1x2 m)	80,0 kg
Rollenlänge		120,0 mm
Rollendurchmesser		20,0 mm
Stiftdurchmesser		10,0 mm
Materialstärke		3,5 mm

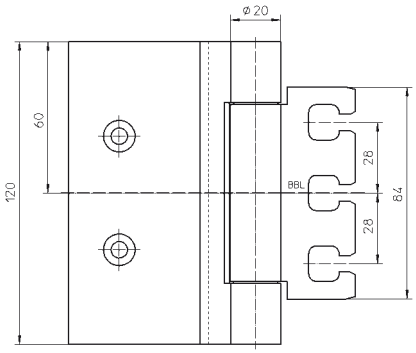

Oberfläche

Edelstahl matt (040), weitere Oberflächen auf Anfrage

Kombination

Aufnahmeelement	Blockzarge	VX 2501 3D N
		VX 7501 3D
	Futterzarge	VX 2502 3D N
		VX 7502 3D
	Blendrahmen	VX 2505 3D N
		VX 7505 3D
	Stahlzarge	VX 2511 3D
		VX 7511 3D
		VX 7512 3D
	Aluminiumzarge	VX 7521 3D

siehe Kapitel VARIANT VX, Seite 83

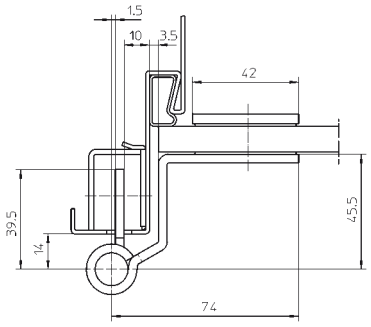

Hinweis

i Der o.g. Belastungswert bezieht sich auf zwei Bänder pro Flügel (1x2 m), ausführliche Angaben dazu finden Sie im Kapitel Technische Informationen.

Klassifizierungsschlüssel

3	7	3	0	1	—*1	0	11

*1 in Abhängigkeit der Oberflächenausführung

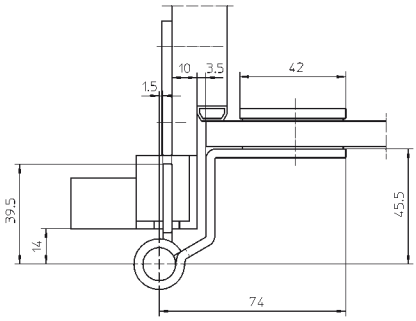

Prüfzeichen

Mehr Infos

© SIMONSWERK GMBH HANDBUCH 2022

VARIANT® VG

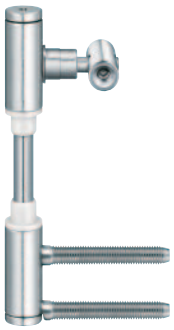

VG 4400 UF

Rahmenteil für Ganzglastüren als Umrüstsatz an Futterzargen

Rahmenteil	Umrüsten	bis 40 kg

Produktmerkmale

- für Futterzargen
- für Aufnahmeelemente VARIANT V

Technische Daten

Belastungswert	i zwei Bänder pro Flügel (1x2 m)	40,0 kg
Rollenlänge		120,0 mm
Rollendurchmesser		15,0 mm
Stiftdurchmesser		8,0 mm

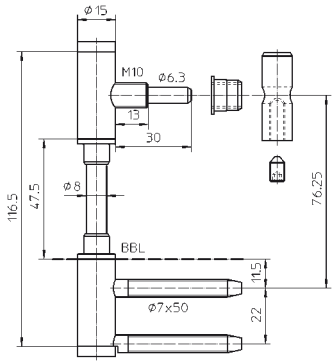

Oberfläche

verzinkt (010)

Kombination

Aufnahmeelement	Futterzarge	Serie V 3610
		Serie V 3630
		Serie V 3690
Zubehör		Zierhülse Nr. 1
		Zierhülse Nr. 4

siehe Kapitel VARIANT V, Seite 239

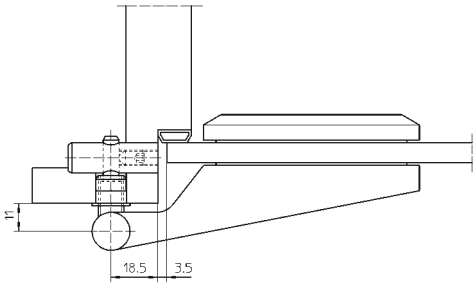

Anschlagtechnik

Lehre	Bohrlehre VARIANT VG 4400 UF

siehe Kapitel Anwendungstechnik, Seite 425

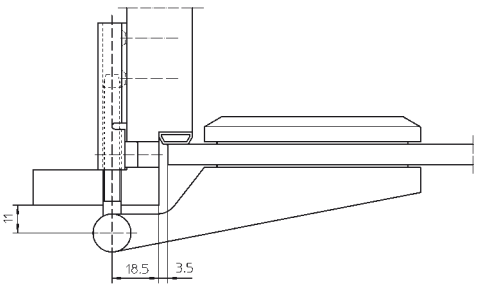

Hinweis

i Der o.g. Belastungswert bezieht sich auf zwei Bänder pro Flügel (1x2 m), ausführliche Angaben dazu finden Sie im Kapitel Technische Informationen.

Mehr Infos

© SIMONSWERK GMBH HANDBUCH 2022

VARIANT® VG

VG 4400 UB

Rahmenteil für Ganzglastüren als Umrüstsatz an Blockzargen

Rahmenteil	Umrüsten	bis 40 kg

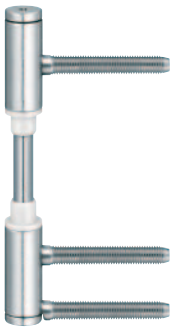

Produktmerkmale

- für Blockzargen
- für Aufnahmeelemente VARIANT V

Technische Daten

Belastungswert	i zwei Bänder pro Flügel (1x2 m)	40,0 kg
Rollenlänge		120,0 mm
Rollendurchmesser		15,0 mm
Stiftdurchmesser		8,0 mm

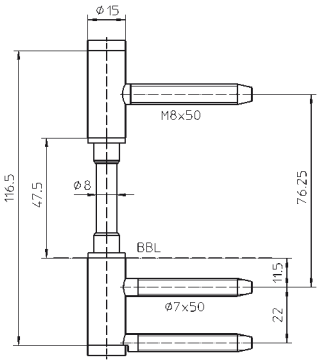

Oberfläche

verzinkt (010)

Kombination

Aufnahmeelement	Blockzarge	Serie V 3604
		V 3605
		V 3607
Zubehör		Zierhülse Nr. 1
		Zierhülse Nr. 4

siehe Kapitel VARIANT V, Seite 239

Anschlagtechnik

Lehre	Bohrlehre VARIANT VG 8000 U / VG 4400 UB

siehe Kapitel Anwendungstechnik, Seite 425

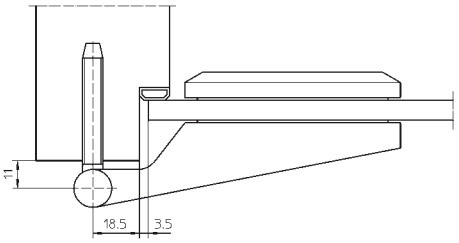

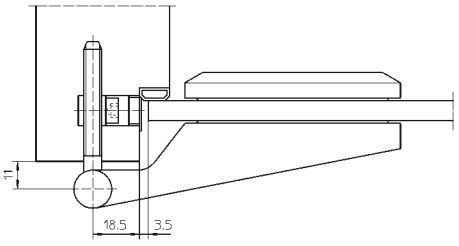

Hinweis

i Der o.g. Belastungswert bezieht sich auf zwei Bänder pro Flügel (1x2 m), ausführliche Angaben dazu finden Sie im Kapitel Technische Informationen.

Mehr Infos

© SIMONSWERK GMBH HANDBUCH 2022

VARIANT® VG



VG 8000 U

Rahmenteil für Ganzglastüren als Umrüstsatz an Stahlzargen

Rahmenteil	Umrüsten	bis 40 kg

Produktmerkmale

- für Stahlzargen
- für Aufnahmeelemente VARIANT V und Blindeinnietmutter

Technische Daten

Belastungswert	i zwei Bänder pro Flügel (1x2 m)	40,0 kg
Rollenlänge		120,0 mm
Rollendurchmesser		15,0 mm
Stiftdurchmesser		8,0 mm

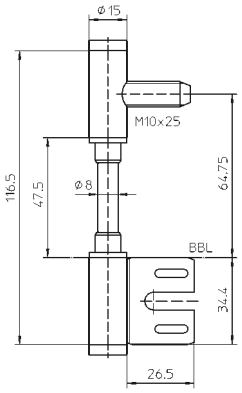

Oberfläche

verzinkt (010)

Kombination

Aufnahmeelement	Stahlzarge	V 8600
		V 8610
Zubehör		Zierhülse Nr. 1
		Zierhülse Nr. 4
		Blindeinnietmutter M 10

siehe Kapitel VARIANT V, Seite 239

Anschlagtechnik

Lehre	Bohrlehre VARIANT VG 8000 U / VG 4400 UB

siehe Kapitel Anwendungstechnik, Seite 425

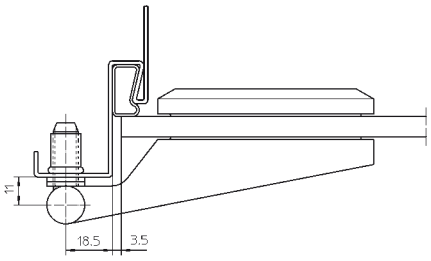

Hinweis

i Der o.g. Belastungswert bezieht sich auf zwei Bänder pro Flügel (1x2 m), ausführliche Angaben dazu finden Sie im Kapitel Technische Informationen.

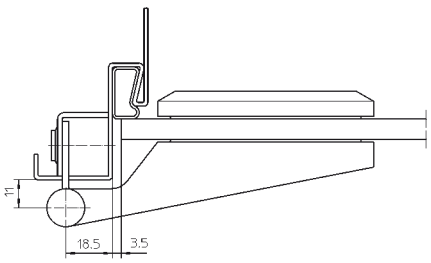

Mehr Infos

© SIMONSWERK GMBH HANDBUCH 2022



© SIMONSWERK GMBH **HANDBUCH 2022**

VARIANT® V

Das variable Bandsystem für Wohnraumtüren
Umfangreiche Kombinationsmöglichkeiten,
Montagekomfort und ästhetische Designvarianten
zeichnen das Bandsystem VARIANT V für Wohnraumtüren aus.

© SIMONSWERK GMBH **HANDBUCH 2022**

Nutzen Sie unseren Produktselektor unter: www.simonswerk.com
Hier finden Sie detailgenaue und präzise Produktbeschreibungen, die Ihnen als Verarbeiter, Handelspartner und Planer die Entscheidung für passende Bandsysteme erleichtern.

© SIMONSWERK GMBH **HANDBUCH 2022**

VARIANT® V

Index

				Seite
Flügelteil VARIANT V	2-teilig		V 0020	244
			V 0020 RK	244
			V 0020/12,5	245
			V 0020/14,5	245
			V 0020/19,5	245
			V 0030	246
			V 0080	247
			V 0081	248
	3-teilig		V 0026 WF	249
			V 0026 WF RK	249
			V 0037 WF	250
			V 0037 WF FD	251
			V 0037 WF S	252
			V 0037 WF FD S	253
			V 0086 WF	254
			V 0087 WF	255
Rahmenteil VARIANT V	Holzzarge	2-teilig	V 3200 WF	256
			V 3400 WF	257
			V 3400 WF RK	257
			V 4200 WF	258
		3-teilig	V 4400 WF	259
			V 4400 WF 3 NUV	260
			V 4400 WF 4 NOV	261
			V 4400 WF 4 NUV	262
			V 4700 WF	263
	Holz-/Stahlzarge	3-teilig	V 7900 WF VX-1	264
			V 8000 WF ASR	265
	Stahlzarge	2-teilig	V 8100 WF	266
			V 8100 WF RK	266
			V 8100/18 WF	267
			V 8100 WF U	268
			V 8100 WF GA	269
		3-teilig	V 8000 WF	270
			V 8000 WF 4 NOV/NUV	271
			V 8000/18 WF	272
			V 8000/30 WF	273
			V 8000 WF U	274
			V 8000 WF GA	275
Designband VARIANT V	2-teilig		Designband V 3420 WF	276
	3-teilig		Designband V 4426 WF	277
			V 4437 WF ZK	278

→

© SIMONSWERK GMBH **HANDBUCH 2022**

Nutzen Sie unseren Produktselektor unter: www.simonswerk.com
Hier finden Sie detailgenaue und präzise Produktbeschreibungen, die Ihnen als Verarbeiter, Handelspartner und Planer die Entscheidung für passende Bandsysteme erleichtern.

© SIMONSWERK GMBH **HANDBUCH 2022**

VARIANT® V

Index				Seite
VARIANT Klemmschutz	System zur Nachrüstung		V 1999 Klemmschutz Set	279
Höhenverstellung und Bremsfunktion	Holzzarge	2-teilig	V 3400 WF HV Stop	280
	Stahlzarge	2-teilig	V 8100 WF HV Stop	281
Seitenverstellung	Flügelteil		V 0037 WF FV	282
			V 0037 WF FV S	283
	Rahmenteil	Holzzarge	V 4400 WF FV	284
			V 4700 WF FV	285
		Stahlzarge	V 8000 WF FV	286
Steigsatz	Holzzarge		V 5450	287
	Stahlzarge		V 8550	288
			V 8535	289
3D System	Bandsystem		V 7888 WF	290
			V 7888-32 WF	291
	Aufnahmeelement		V 7601 3D	292
			Serie V 7602 3D	293
			V 7502 3D	294
	Winkel		V 7560 KK	295
Zubehör			Zierhülse Nr. 1	296
			Zierhülse Nr. 2 Basic	296
			Zierhülse Nr. 2 Soft	296
			Zierhülse Nr. 2 ZK	296
			Zierhülse Nr. 2-3 WF ZK	297
			Zierhülse Nr. 3	297
			Zierhülse Nr. 3-3 WF	298
			Zierhülse Nr. 4	298

→

© SIMONSWERK GMBH **HANDBUCH 2022**

Nutzen Sie unseren Produktselektor unter: www.simonswerk.com
Hier finden Sie detailgenaue und präzise Produktbeschreibungen, die Ihnen als Verarbeiter, Handelspartner und Planer die Entscheidung für passende Bandsysteme erleichtern.

© SIMONSWERK GMBH **HANDBUCH 2022**

VARIANT® V

Index

				Seite
Aufnahmeelement	Blockzarge	Klemmblock	Serie V 3604	299
			V 3607	300
			V 3608	301
		Klemmnuss	V 3605	302
	Futterzarge	Anschraubtasche	Serie V 3610	303
			Serie V 3630	304
			Serie V 3690	305
			Serie V 4600	306
			Nachrüstsatz V 4600/7	307
	Stahlzarge	Hinterschweißtasche	V 8600	308
			V 8610	309
			V 8618	310
Zubehör			VARIANT Nachrüst-Kit	310
			Verstärkungsplatte V 3610	311
			Verstärkungsplatte V 3690	311
			Abdeckkappe 10 mm	312
			Abdeckkappe V 3605	312
Technische Informationen				511

© SIMONSWERK GMBH **HANDBUCH 2022**

VARIANT® V

V 0020

Flügelteil für gefälzte Türen

Flügelteil		**2-teilig**

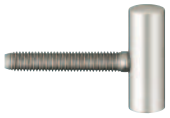

Technische Daten

Belastungswert	i zwei Bänder pro Flügel (1x2 m)	40,0 kg
Rollendurchmesser		15,0 mm
Stiftdurchmesser		10,0 mm

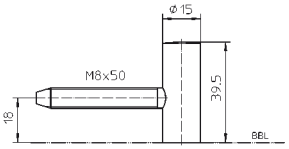

Oberfläche

verzinkt (010), vernickelt (015), Messing Finish (019), Bronze Metallic (168), matt vernickelt/F2 (018), poliert verchromt (034), vergoldet (024), Edelstahl matt (040), RAL 9016 Verkehrsweiß (070), RAL 9005 Schwarz matt (107), Farbig kunststoffbeschichtet (079), weitere Oberflächen auf Anfrage

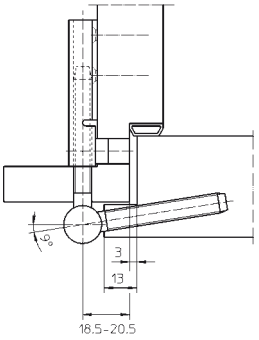

Kombination

Rahmenteil	Holzzarge	V 3200 WF
		V 3400 WF
		V 3400 WF HV Stop
	Stahlzarge	V 8100 WF
		V 8100/18 WF
		V 8100 WF GA
		V 8100 WF U
		V 8100 WF HV Stop
Zubehör		Zierhülse Nr. 1
		Zierhülse Nr. 2 Basic
		Zierhülse Nr. 2 Soft
		Zierhülse Nr. 2 ZK
		Zierhülse Nr. 3
		Zierhülse Nr. 4

Anschlagtechnik

Lehre	Bohrlehre VARIANT V
	Serienbohrlehre VARIANT V 0020 / V 0026 WF

siehe Kapitel Anwendungstechnik, Seite 425

Hinweis

i Der o.g. Belastungswert bezieht sich auf zwei Bänder pro Flügel (1x2 m), ausführliche Angaben dazu finden Sie im Kapitel Technische Informationen.
Belastungswert nur in Kombination mit den aufgeführten Rahmenteilen.

Erhältlich in den Varianten

Belastungswert bis 40 kg	V 0020 RK

Detailinformationen im Produktselektor unter www.simonswerk.com

Mehr Infos

© SIMONSWERK GMBH HANDBUCH 2022

VARIANT® V

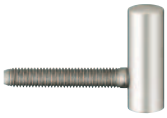

V 0020/12,5

Flügelteil mit 5 mm nach unten versetztem Zapfen zum Absenken der Tür um 5 mm

Flügelteil	**2-teilig**

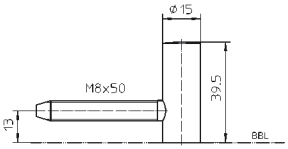

Technische Daten

Belastungswert	zwei Bänder pro Flügel (1x2 m)	40,0 kg
Rollendurchmesser		15,0 mm
Stiftdurchmesser		10,0 mm

Oberfläche

vernickelt (015), weitere Oberflächen auf Anfrage

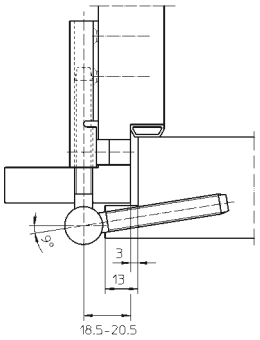

Kombination

Rahmenteil	Holzzarge	V 3200 WF
		V 3400 WF
		V 3400 WF HV Stop
	Stahlzarge	V 8100 WF
		V 8100/18 WF
		V 8100 WF GA
		V 8100 WF HV Stop
		V 8100 WF U

Anschlagtechnik

Lehre	Bohrlehre VARIANT V
	Serienbohrlehre VARIANT V 0020 / V 0026 WF

siehe Kapitel Anwendungstechnik, Seite 425

Hinweis

Der o.g. Belastungswert bezieht sich auf zwei Bänder pro Flügel (1x2 m), ausführliche Angaben dazu finden Sie im Kapitel Technische Informationen. Belastungswert nur in Kombination mit den aufgeführten Rahmenteilen.

Erhältlich in den Varianten

Türposition- 3 mm	V 0020/14,5
Türposition+ 2 mm	V 0020/19,5

Detailinformationen im Produktselektor unter www.simonswerk.com

© SIMONSWERK GMBH HANDBUCH 2022

Mehr Infos

VARIANT® V

V 0030

Flügelteil für gefälzte Türen

Flügelteil		**2-teilig**



Technische Daten

Belastungswert	i zwei Bänder pro Flügel (1x2 m)	60,0 kg
Rollendurchmesser		15,0 mm
Stiftdurchmesser		10,0 mm
Materialstärke		2,5 mm
Fräserdurchmesser		20,0 mm
Schrauben		4,5x50,0 mm

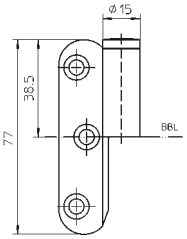

Oberfläche

verzinkt (010), vernickelt (015), Edelstahl matt (040), weitere Oberflächen auf Anfrage

Kombination

Rahmenteil	Holzzarge	V 3200 WF
		V 3400 WF
		V 3400 WF HV Stop
	Stahlzarge	V 8100 WF
		V 8100/18 WF
		V 8100 WF GA
		V 8100 WF U
		V 8100 WF HV Stop

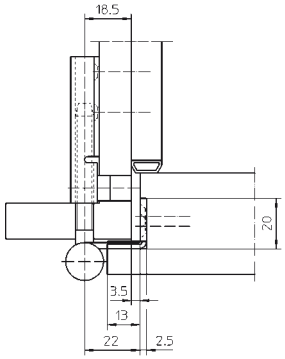

Anschlagtechnik

Lehre	Universalfräsrahmen
Schablone	Nr. 5 250580 5

siehe Kapitel Anwendungstechnik, Seite 425

Hinweis

i Der o.g. Belastungswert bezieht sich auf zwei Bänder pro Flügel (1x2 m), ausführliche Angaben dazu finden Sie im Kapitel Technische Informationen.
Belastungswert nur in Kombination mit den aufgeführten Rahmenteilen.
DIN Richtung berücksichtigen.

Mehr Infos

© SIMONSWERK GMBH HANDBUCH 2022

VARIANT® V



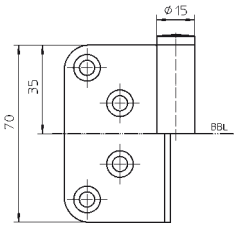

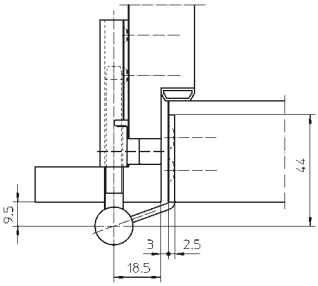

V 0080

Flügelteil für ungefälzte Türen

Flügelteil		**2-teilig**

Technische Daten

Belastungswert	i zwei Bänder pro Flügel (1x2 m)	40,0 kg
Rollendurchmesser		15,0 mm
Stiftdurchmesser		10,0 mm
Materialstärke		2,5 mm
Fräserdurchmesser		20,0 mm
Schrauben		4,5x50,0 mm

Oberfläche

verzinkt (010), vernickelt (015), Edelstahl matt (040), weitere Oberflächen auf Anfrage

Kombination

Rahmenteil	Holzzarge	V 3200 WF
		V 3400 WF
		V 3400 WF HV Stop
	Stahlzarge	V 8100 WF
		V 8100/18 WF
		V 8100 WF GA
		V 8100 WF U
		V 8100 WF HV Stop

Anschlagtechnik

Lehre	Universalfräsrahmen
Schablone	Nr. 5 250585 5

siehe Kapitel Anwendungstechnik, Seite 425

Hinweis

i Der o.g. Belastungswert bezieht sich auf zwei Bänder pro Flügel (1x2 m), ausführliche Angaben dazu finden Sie im Kapitel Technische Informationen.
Belastungswert nur in Kombination mit den aufgeführten Rahmenteilen.
DIN Richtung berücksichtigen.

© SIMONSWERK GMBH HANDBUCH 2022

Mehr Infos

VARIANT® V

V 0081

Flügelteil für gefälzt-flächenbündige Türen

Flügelteil		2-teilig



Technische Daten

Belastungswert	zwei Bänder pro Flügel (1x2 m)	40,0 kg
Rollendurchmesser		15,0 mm
Stiftdurchmesser		10,0 mm
Materialstärke		2,5 mm
Fräserdurchmesser		20,0 mm
Schrauben		4,5x50,0 mm

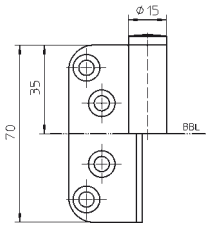

Oberfläche

vernickelt (015), weitere Oberflächen auf Anfrage

Kombination

Rahmenteil	Holzzarge	V 3200 WF
		V 3400 WF
		V 3400 WF HV Stop
	Stahlzarge	V 8100 WF
		V 8100/18 WF
		V 8100 WF GA
		V 8100 WF U
		V 8100 WF HV Stop

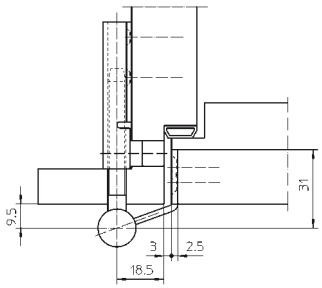

Anschlagtechnik

Lehre	Universalfräsrahmen
Schablone	Nr. 5 250655 5

siehe Kapitel Anwendungstechnik, Seite 425

Hinweis

Der o.g. Belastungswert bezieht sich auf zwei Bänder pro Flügel (1x2 m), ausführliche Angaben dazu finden Sie im Kapitel Technische Informationen.
Belastungswert nur in Kombination mit den aufgeführten Rahmenteilen.
DIN Richtung berücksichtigen.

Mehr Infos

© SIMONSWERK GMBH HANDBUCH 2022

VARIANT® V

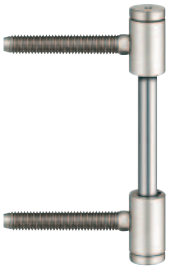

V 0026 WF

Flügelteil für gefälzte Türen

Flügelteil		**3-teilig**

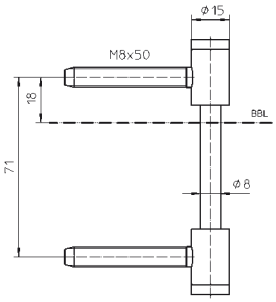

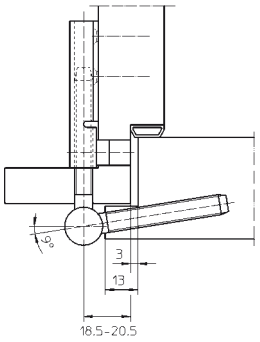

Technische Daten

Belastungswert	i zwei Bänder pro Flügel (1x2 m)	70,0 kg
Rollendurchmesser		15,0 mm
Stiftdurchmesser		8,0 mm

Oberfläche

verzinkt (010), vernickelt (015), Messing Finish (019), Bronze Metallic (168), matt vernickelt/F2 (018), matt verchromt/F1 (037), poliert verchromt (034), vergoldet (024), Edelstahl matt (040), RAL 9016 Verkehrsweiß (070), RAL 9005 Schwarz matt (107), Farbig kunststoffbeschichtet (079), weitere Oberflächen auf Anfrage

Kombination

Rahmenteil	Holzzarge	V 4200 WF
		V 4400 WF
		V 4400 WF 3 NUV
		V 4400 WF 4 NOV
		V 4400 WF 4 NUV
		V 4700 WF
		V 7900 WF VX-1
	Stahlzarge	V 8000 WF
		V 8000 WF 4 NOV/NUV
		V 8000 WF GA
		V 8000/18 WF
		V 8000/30 WF
		V 8000 WF U
		V 8000 WF ASR
Zubehör		Zierhülse Nr. 2-3 WF ZK
		Zierhülse Nr. 3-3 WF

Anschlagtechnik

Lehre	Bohrlehre VARIANT V
	Bohrlehre VARIANT V 0026 WF Umrüsten
	Serienbohrlehre VARIANT V 0020 / V 0026 WF

siehe Kapitel Anwendungstechnik, Seite 425

Funktionsbereich

Feuerschutz

Hinweis

i Der o.g. Belastungswert bezieht sich auf zwei Bänder pro Flügel (1x2 m), ausführliche Angaben dazu finden Sie im Kapitel Technische Informationen.
Belastungswert nur in Kombination mit den aufgeführten Rahmenteilen.
Ausführung mit Stiftsicherung (MSTS) lieferbar.

Klassifizierungsschlüssel

3	7	4	1*1	1	—*2	0	11

*1 Die Prüfung von Funktionstüren erfolgt immer am kompletten Türelement.
*2 in Abhängigkeit der Oberflächenausführung

Erhältlich in den Varianten

Belastungswert bis 70 kg	V 0026 WF RK

Detailinformationen im Produktselektor unter www.simonswerk.com

Mehr Infos

Prüfzeichen

Funktionsbereich

© SIMONSWERK GMBH HANDBUCH 2022

VARIANT® V

V 0037 WF

Flügelteil für gefälzte Türen

Flügelteil		**3-teilig**



Technische Daten

Belastungswert	i zwei Bänder pro Flügel (1x2 m)	80,0 kg
Rollendurchmesser		15,0 mm
Stiftdurchmesser		8,0 mm
Materialstärke		2,5 mm
Fräserdurchmesser		20,0 mm
Schrauben		4,5x50,0 mm

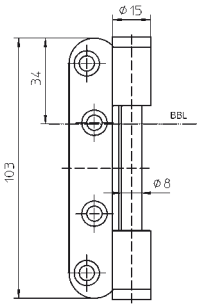

Oberfläche

vernickelt (015), matt vernickelt/F2 (018), vergoldet (024), Edelstahl matt (040), weitere Oberflächen auf Anfrage

Kombination

Rahmenteil	Holzzarge	V 4200 WF
		V 4400 WF
		V 4400 WF 3 NUV
		V 4400 WF 4 NOV
		V 4400 WF 4 NUV
		V 4700 WF
		V 7900 WF VX-1
	Stahlzarge	V 8000 WF
		V 8000 WF 4 NOV/NUV
		V 8000 WF GA
		V 8000/18 WF
		V 8000/30 WF
		V 8000 WF U
		V 8000 WF ASR

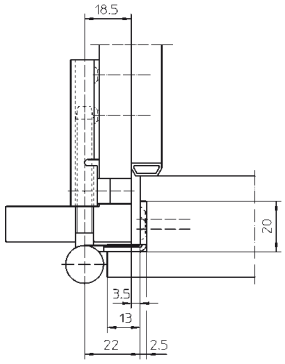

Anschlagtechnik

Lehre	Universalfräsrahmen
Schablone	Nr. 5 250587 5

siehe Kapitel Anwendungstechnik, Seite 425

Funktionsbereich

Feuerschutz

Hinweis

i Der o.g. Belastungswert bezieht sich auf zwei Bänder pro Flügel (1x2 m), ausführliche Angaben dazu finden Sie im Kapitel Technische Informationen.
Belastungswert nur in Kombination mit den aufgeführten Rahmenteilen.
Ausführung mit Stiftsicherung (MSTS) lieferbar.

Klassifizierungsschlüssel

3	7	4	1*1	1	—*2	0	11

*1 Die Prüfung von Funktionstüren erfolgt immer am kompletten Türelement.
*2 in Abhängigkeit der Oberflächenausführung

Prüfzeichen Funktionsbereich

Mehr Infos

© SIMONSWERK GMBH HANDBUCH 2022

VARIANT® V

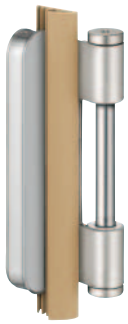

V 0037 WF FD

Flügelteil für gefälzte Türen mit Flügeldichtung

Flügelteil		3-teilig

Technische Daten

Belastungswert	i zwei Bänder pro Flügel (1x2 m)	80,0 kg
Rollendurchmesser		15,0 mm
Stiftdurchmesser		8,0 mm
Materialstärke		2,5 mm
Fräserdurchmesser		20,0 mm
Schrauben		4,5x50,0 mm

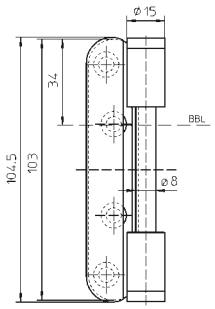

Oberfläche

vernickelt (015), weitere Oberflächen auf Anfrage

Kombination

Rahmenteil	Holzzarge	V 4200 WF
		V 4400 WF
		V 4400 WF 3 NUV
		V 4400 WF 4 NOV
		V 4400 WF 4 NUV
		V 4700 WF
		V 7900 WF VX-1
	Stahlzarge	V 8000 WF
		V 8000 WF 4 NOV/NUV
		V 8000 WF GA
		V 8000/18 WF
		V 8000/30 WF
		V 8000 WF U
		V 8000 WF ASR

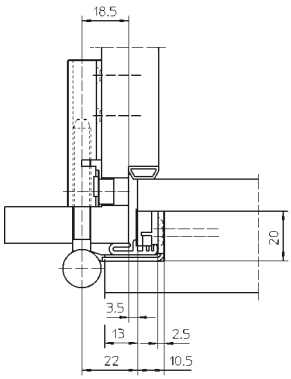

Anschlagtechnik

Lehre	Universalfräsrahmen
Schablone	Nr. 5 250587 5

siehe Kapitel Anwendungstechnik, Seite 425

Funktionsbereich

Feuerschutz, Schallschutz

Hinweis

i Der o.g. Belastungswert bezieht sich auf zwei Bänder pro Flügel (1x2 m), ausführliche Angaben dazu finden Sie im Kapitel Technische Informationen.
Belastungswert nur in Kombination mit den aufgeführten Rahmenteilen.
Ausführung mit Stiftsicherung (MSTS) lieferbar.

Klassifizierungsschlüssel

3	7	4	1*1	1	—*2	0	11

*1 Die Prüfung von Funktionstüren erfolgt immer am kompletten Türelement.
*2 in Abhängigkeit der Oberflächenausführung

© SIMONSWERK GMBH HANDBUCH 2022

Mehr Infos

Prüfzeichen

Funktionsbereich

VARIANT® V

V 0037 WF S

Flügelteil mit zwei angeschweißten Sicherheitszapfen für gefälzte, einbruchhemmende Türen

Flügelteil		**3-teilig**



Technische Daten

Belastungswert	i zwei Bänder pro Flügel (1x2 m)	80,0 kg
Rollendurchmesser		15,0 mm
Stiftdurchmesser		8,0 mm
Materialstärke		2,5 mm
Fräserdurchmesser		20,0 mm
Schrauben		4,5x50,0 mm

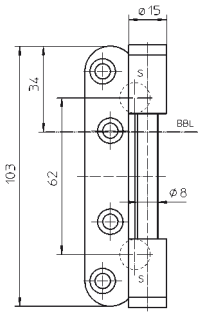

Oberfläche

vernickelt (015), weitere Oberflächen auf Anfrage

Kombination

Rahmenteil	Holzzarge	V 4700 WF
	Stahlzarge	V 8000 WF
		V 8000 WF 4 NOV/NUV
		V 8000 WF GA
		V 8000/30 WF

Anschlagtechnik

Lehre	Universalfräsrahmen
	Bohrlehre VARIANT S-Zapfen
Schablone	Nr. 5 250587 5

siehe Kapitel Anwendungstechnik, Seite 425

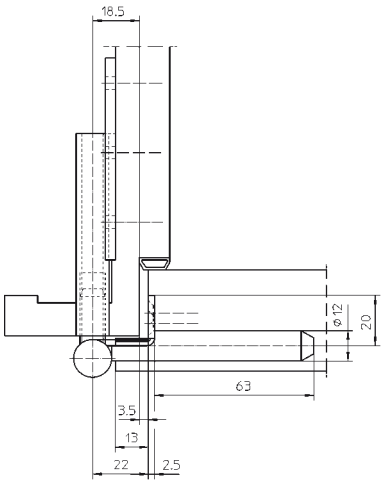

Funktionsbereich

Feuerschutz, Einbruchhemmung

Hinweis

i Der o.g. Belastungswert bezieht sich auf zwei Bänder pro Flügel (1x2 m), ausführliche Angaben dazu finden Sie im Kapitel Technische Informationen.
Belastungswert nur in Kombination mit den aufgeführten Rahmenteilen.
Ausführung mit Stiftsicherung (MSTS) lieferbar.

Klassifizierungsschlüssel

3	**7**	**4**	**1*1**	**1**	**—*2**	**0**	**11**

*1 Die Prüfung von Funktionstüren erfolgt immer am kompletten Türelement.
*2 in Abhängigkeit der Oberflächenausführung

Prüfzeichen Funktionsbereich

Mehr Infos

© SIMONSWERK GMBH HANDBUCH 2022

VARIANT® V

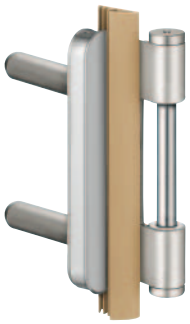

V 0037 WF FD S

Flügelteil mit zwei angeschweißten Sicherheitszapfen für gefälzte, einbruchhemmende Türen mit Flügeldichtung

Flügelteil		**3-teilig**

Technische Daten

Belastungswert	i zwei Bänder pro Flügel (1x2 m)	80,0 kg
Rollendurchmesser		15,0 mm
Stiftdurchmesser		8,0 mm
Materialstärke		2,5 mm
Fräserdurchmesser		20,0 mm
Schrauben		4,5x50,0 mm

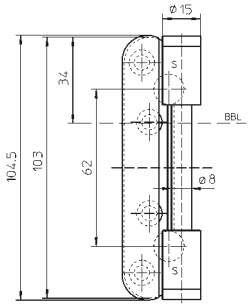

Oberfläche

vernickelt (015), weitere Oberflächen auf Anfrage

Kombination

Rahmenteil	Holzzarge	V 4700 WF
	Stahlzarge	V 8000 WF
		V 8000 WF 4 NOV/NUV
		V 8000 WF GA
		V 8000/30 WF

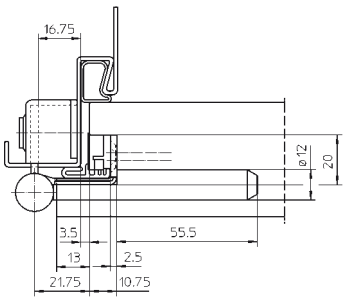

Anschlagtechnik

Lehre	Universalfräsrahmen
	Bohrlehre VARIANT S-Zapfen
Schablone	Nr. 5 250587 5

siehe Kapitel Anwendungstechnik, Seite 425

Funktionsbereich

Feuerschutz, Schallschutz, Einbruchhemmung

Hinweis

i Der o.g. Belastungswert bezieht sich auf zwei Bänder pro Flügel (1x2 m), ausführliche Angaben dazu finden Sie im Kapitel Technische Informationen.
Belastungswert nur in Kombination mit den aufgeführten Rahmenteilen.
Ausführung mit Stiftsicherung (MSTS) lieferbar.

Klassifizierungsschlüssel

3	**7**	**4**	**1*1**	**1**	**—*2**	**0**	**11**

*1 Die Prüfung von Funktionstüren erfolgt immer am kompletten Türelement.
*2 in Abhängigkeit der Oberflächenausführung

© SIMONSWERK GMBH HANDBUCH 2022

Mehr Infos

Prüfzeichen

Funktionsbereich

VARIANT® V

V 0086 WF

Flügelteil für gefälzt-flächenbündige Türen

Flügelteil		**3-teilig**



Technische Daten

Belastungswert	zwei Bänder pro Flügel (1x2 m)	70,0 kg
Rollendurchmesser		15,0 mm
Stiftdurchmesser		8,0 mm
Materialstärke		2,5 mm
Fräserdurchmesser		20,0 mm
Schrauben		4,5x50,0 mm

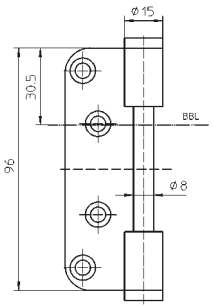

Oberfläche

vernickelt (015), weitere Oberflächen auf Anfrage

Kombination

Rahmenteil	Holzzarge	V 4200 WF
		V 4400 WF
		V 4400 WF 3 NUV
		V 4400 WF 4 NOV
		V 4400 WF 4 NUV
		V 4700 WF
		V 4700 WF FV
		V 7900 WF VX-1
	Stahlzarge	V 8000 WF
		V 8000 WF 4 NOV/NUV
		V 8000/18 WF
		V 8000/30 WF
		V 8000 WF U
		V 8000 WF ASR
		V 8000 WF GA

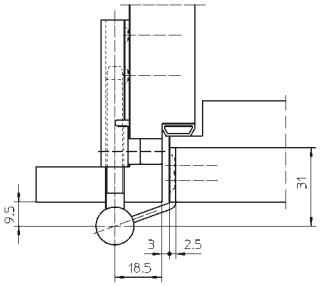

Anschlagtechnik

Lehre	Universalfräsrahmen
Schablone	Nr. 5 250656 5

siehe Kapitel Anwendungstechnik, Seite 425

Hinweis

Der o.g. Belastungswert bezieht sich auf zwei Bänder pro Flügel (1x2 m), ausführliche Angaben dazu finden Sie im Kapitel Technische Informationen.
Belastungswert nur in Kombination mit den aufgeführten Rahmenteilen.
Ausführung mit Stiftsicherung (MSTS) lieferbar.

Mehr Infos

© SIMONSWERK GMBH HANDBUCH 2022

VARIANT® V



V 0087 WF

Flügelteil für ungefälzte Türen

Flügelteil		3-teilig

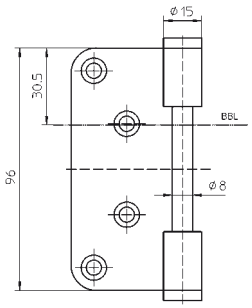

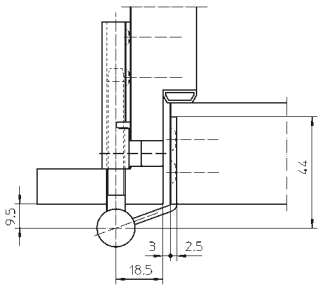

Technische Daten

Belastungswert	i zwei Bänder pro Flügel (1x2 m)	70,0 kg
Rollendurchmesser		15,0 mm
Stiftdurchmesser		8,0 mm
Materialstärke		2,5 mm
Fräserdurchmesser		20,0 mm
Schrauben		4,5x50,0 mm

Oberfläche

verzinkt (010), vernickelt (015), matt verchromt/F1 (037), Edelstahl matt (040), weitere Oberflächen auf Anfrage

Kombination

Rahmenteil	Holzzarge	V 4200 WF
		V 4400 WF
		V 4400 WF 3 NUV
		V 4400 WF 4 NOV
		V 4400 WF 4 NUV
		V 4700 WF
		V 4700 WF FV
		V 7900 WF VX-1
	Stahlzarge	V 8000 WF
		V 8000 WF 4 NOV/NUV
		V 8000/18 WF
		V 8000/30 WF
		V 8000 WF U
		V 8000 WF ASR
		V 8000 WF GA

Anschlagtechnik

Lehre	Universalfräsrahmen
Schablone	Nr. 5 250588 5

siehe Kapitel Anwendungstechnik, Seite 425

Funktionsbereich

Feuerschutz, Rauchschutz

Hinweis

i Der o.g. Belastungswert bezieht sich auf zwei Bänder pro Flügel (1x2 m), ausführliche Angaben dazu finden Sie im Kapitel Technische Informationen.
Belastungswert nur in Kombination mit den aufgeführten Rahmenteilen.
Ausführung mit Stiftsicherung (MSTS) lieferbar.

Klassifizierungsschlüssel

3	7	4	1*1	1	—*2	0	11

*1 Die Prüfung von Funktionstüren erfolgt immer am kompletten Türelement.
*2 in Abhängigkeit der Oberflächenausführung

© SIMONSWERK GMBH HANDBUCH 2022

Mehr Infos

Prüfzeichen

Funktionsbereich

VARIANT® V

V 3200 WF

Rahmenteil mit Schlaggewinde für gefälzte und ungefälzte Türen an Blockzargen und Blendrahmen

Rahmenteil	**Holzzarge**	**2-teilig**

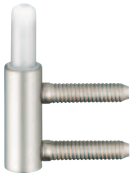

Technische Daten

Rollendurchmesser	15,0 mm
Stiftdurchmesser	10,0 mm

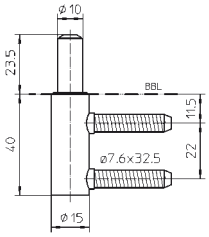

Oberfläche

verzinkt (010), vernickelt (015), weitere Oberflächen auf Anfrage

Kombination

Flügelteil	gefälzt	V 0020
		V 0020/12,5
		V 0030
	ungefälzt	V 0080
		V 0081
Zubehör		Zierhülse Nr. 1
		Zierhülse Nr. 2 Basic
		Zierhülse Nr. 2 Soft
		Zierhülse Nr. 2 ZK
		Zierhülse Nr. 3
		Zierhülse Nr. 4

Anschlagtechnik

Lehre	Bohrlehre VARIANT V
	Serienbohrlehre VARIANT V Rahmen 13/15

siehe Kapitel Anwendungstechnik, Seite 425

Mehr Infos

© SIMONSWERK GMBH HANDBUCH 2022

VARIANT® V

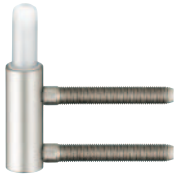

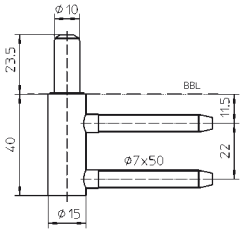

V 3400 WF

Rahmenteil für gefälzte und ungefälzte Türen an Holzzargen

Rahmenteil	**Holzzarge**	**2-teilig**

Technische Daten

Rollendurchmesser	15,0 mm
Stiftdurchmesser	10,0 mm

Oberfläche

verzinkt (010), vernickelt (015), Messing Finish (019), Bronze Metallic (168), matt vernickelt/F2 (018), poliert verchromt (034), vergoldet (024), Edelstahl matt (040), RAL 9016 Verkehrsweiß (070), RAL 9005 Schwarz matt (107), weitere Oberflächen auf Anfrage

Kombination

Flügelteil	gefälzt	V 0020
		V 0020/12,5
		V 0030
	ungefälzt	V 0080
		V 0081
Aufnahmeelement	Blockzarge	Serie V 3604
		V 3605
		V 3607
		V 3608
	Futterzarge	Serie V 3610
		Serie V 3630
		Serie V 3690
Zubehör		Zierhülse Nr. 1
		Zierhülse Nr. 2 Basic
		Zierhülse Nr. 2 Soft
		Zierhülse Nr. 2 ZK
		Zierhülse Nr. 3
		Zierhülse Nr. 4

Anschlagtechnik

Lehre	Bohrlehre VARIANT V
	Serienbohrlehre VARIANT V Rahmen 13/15

siehe Kapitel Anwendungstechnik, Seite 425

Erhältlich in den Varianten

V 3400 WF RK

Detailinformationen im Produktselektor unter www.simonswerk.com

© SIMONSWERK GMBH **HANDBUCH 2022**

Mehr Infos

VARIANT® V

V 4200 WF

Rahmenteil mit Schlaggewinde für gefälzte und ungefälzte Türen an Blockzargen und Blendrahmen

Rahmenteil	**Holzzarge**	**3-teilig**



Technische Daten

Rollendurchmesser	15,0 mm
Stiftdurchmesser	8,0 mm

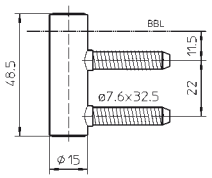

Oberfläche

vernickelt (015), weitere Oberflächen auf Anfrage

Kombination

Flügelteil	gefälzt	V 0026 WF
		V 0037 WF
		V 0037 WF FD
	ungefälzt	V 0086 WF
		V 0087 WF
Zubehör		Zierhülse Nr. 2-3 WF ZK
		Zierhülse Nr. 3-3 WF

Anschlagtechnik

Lehre	Bohrlehre VARIANT V
	Serienbohrlehre VARIANT V Rahmen 13/15

siehe Kapitel Anwendungstechnik, Seite 425

Klassifizierungsschlüssel

3	**7**	**4**	**1*1**	**1**	**—*2**	**0**	**11**

*1 Die Prüfung von Funktionstüren erfolgt immer am kompletten Türelement.

*2 in Abhängigkeit der Oberflächenausführung

Prüfzeichen

Mehr Infos

© SIMONSWERK GMBH HANDBUCH 2022

VARIANT® V

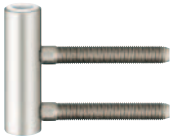

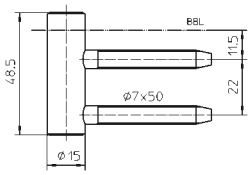

V 4400 WF

Rahmenteil für gefälzte und ungefälzte Türen an Holzzargen

Rahmenteil	Holzzarge	3-teilig

Technische Daten

Rollendurchmesser	15,0 mm
Stiftdurchmesser	8,0 mm

Oberfläche

verzinkt (010), vernickelt (015), Messing Finish (019), Bronze Metallic (168), matt vernickelt/F2 (018), matt verchromt/F1 (037), poliert verchromt (034), vergoldet (024), Edelstahl matt (040), RAL 9016 Verkehrsweiß (070), RAL 9005 Schwarz matt (107), Farbig kunststoffbeschichtet (079) , weitere Oberflächen auf Anfrage

Kombination

Flügelteil	gefälzt	V 0026 WF
		V 0037 WF
		V 0037 WF FD
	ungefälzt	V 0086 WF
		V 0087 WF
Aufnahmeelement	Blockzarge	Serie V 3604
		V 3605
		V 3607
		V 3608
	Futterzarge	Serie V 3610
		Serie V 3630
		Serie V 3690
Zubehör		Zierhülse Nr. 2-3 WF ZK
		Zierhülse Nr. 3-3 WF

Anschlagtechnik

Lehre	Bohrlehre VARIANT V
	Serienbohrlehre VARIANT V Rahmen 13/15

siehe Kapitel Anwendungstechnik, Seite 425

Funktionsbereich

Feuerschutz, Einbruchhemmung

Klassifizierungsschlüssel

3	7	4	1*1	1	—*2	0	11

*1 Die Prüfung von Funktionstüren erfolgt immer am kompletten Türelement.

*2 in Abhängigkeit der Oberflächenausführung

© SIMONSWERK GMBH HANDBUCH 2022

Mehr Infos

Prüfzeichen

Funktionsbereich

VARIANT® V

V 4400 WF 3 NUV

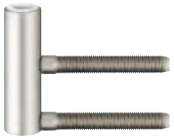

Rahmenteil mit 3 mm nach unten versetzten Zapfen zum Anheben der Tür um 3 mm

Rahmenteil	**Holzzarge**	**3-teilig**

Technische Daten

Rollendurchmesser	15,0 mm
Stiftdurchmesser	8,0 mm

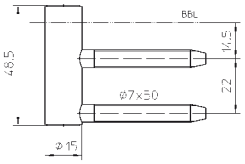

Oberfläche

vernickelt (015), weitere Oberflächen auf Anfrage

Kombination

Flügelteil	gefälzt	V 0026 WF
		V 0037 WF
		V 0037 WF FD
	ungefälzt	V 0086 WF
		V 0087 WF

Anschlagtechnik

Lehre	Bohrlehre VARIANT V
	Serienbohrlehre VARIANT V Rahmen 13/15

siehe Kapitel Anwendungstechnik, Seite 425

Mehr Infos

© SIMONSWERK GMBH HANDBUCH 2022

VARIANT® V

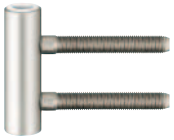

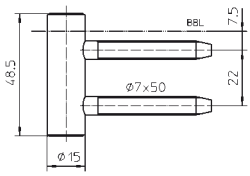

V 4400 WF 4 NOV

Rahmenteil mit 4 mm nach oben versetzten Zapfen zum Absenken der Tür um 4 mm

Rahmenteil	**Holzzarge**	**3-teilig**

Technische Daten

Rollendurchmesser	15,0 mm
Stiftdurchmesser	8,0 mm

Oberfläche

vernickelt (015), weitere Oberflächen auf Anfrage

Kombination

Flügelteil	gefälzt	V 0026 WF
		V 0037 WF
		V 0037 WF FD
	ungefälzt	V 0086 WF
		V 0087 WF

Anschlagtechnik

Lehre	Bohrlehre VARIANT V
	Serienbohrlehre VARIANT V Rahmen 13/15

siehe Kapitel Anwendungstechnik, Seite 425

© SIMONSWERK GMBH **HANDBUCH 2022**

Mehr Infos

VARIANT® V

V 4400 WF 4 NUV

Rahmenteil mit 4 mm nach unten versetzten Zapfen zum Anheben der Tür um 4 mm

Rahmenteil	**Holzzarge**	**3-teilig**

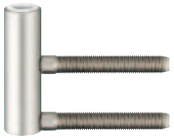

Technische Daten

Rollendurchmesser	15,0 mm
Stiftdurchmesser	8,0 mm

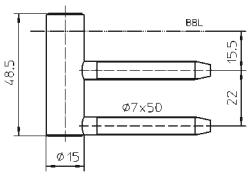

Oberfläche

vernickelt (015), weitere Oberflächen auf Anfrage

Kombination

Flügelteil	gefälzt	V 0026 WF
		V 0037 WF
		V 0037 WF FD
	ungefälzt	V 0086 WF
		V 0087 WF

Anschlagtechnik

Lehre	Bohrlehre VARIANT V
	Serienbohrlehre VARIANT V Rahmen 13/15

siehe Kapitel Anwendungstechnik, Seite 425

Funktionsbereich

Feuerschutz, Einbruchhemmung

Klassifizierungsschlüssel

3	**7**	**4**	**1*1**	**1**	**—*2**	**0**	**11**

*1 Die Prüfung von Funktionstüren erfolgt immer am kompletten Türelement.

*2 in Abhängigkeit der Oberflächenausführung

Prüfzeichen Funktionsbereich

Mehr Infos

© SIMONSWERK GMBH HANDBUCH 2022

VARIANT® V



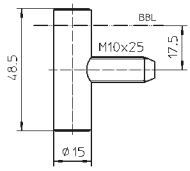

V 4700 WF

Rahmenteil für gefälzte und ungefälzte Türen an Holzzargen

Rahmenteil	**Holzzarge**	**3-teilig**

Technische Daten

Rollendurchmesser	15,0 mm
Stiftdurchmesser	8,0 mm

Oberfläche

vernickelt (015), Edelstahl matt (040), weitere Oberflächen auf Anfrage

Kombination

Flügelteil	gefälzt	V 0026 WF
		V 0037 WF
		V 0037 WF FD
		V 0037 WF S
		V 0037 WF FD S
	ungefälzt	V 0086 WF
		V 0087 WF
Aufnahmeelement	Futterzarge	Serie V 4600
Zubehör		Zierhülse Nr. 2-3 WF ZK
		Zierhülse Nr. 3-3 WF

Anschlagtechnik

Lehre	Serienbohrlehre VARIANT V 4600

siehe Kapitel Anwendungstechnik, Seite 425

Funktionsbereich

Feuerschutz, Einbruchhemmung

Klassifizierungsschlüssel

3	**7**	**4**	**1*1**	**1**	**—*2**	**0**	**11**

*1 Die Prüfung von Funktionstüren erfolgt immer am kompletten Türelement.

*2 in Abhängigkeit der Oberflächenausführung

© SIMONSWERK GMBH HANDBUCH 2022

Mehr Infos

Prüfzeichen

Funktionsbereich

VARIANT® V

V 7900 WF VX-1

Rahmenteil für gefälzte und ungefälzte Türen mit Aufnahmeelement VARIANT VX

Rahmenteil	**Holz-/Stahlzarge**	**3-teilig**



Technische Daten

Rollendurchmesser	15,0 mm
Stiftdurchmesser	8,0 mm

Oberfläche

Edelstahl matt (040), weitere Oberflächen auf Anfrage

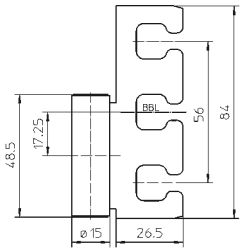

Kombination

Flügelteil	gefälzt	V 0026 WF
		V 0037 WF
	ungefälzt	V 0037 WF FD
		V 0086 WF
		V 0087 WF
Aufnahmeelement	Blockzarge	VX 2501 3D N
		VX 7501 3D
	Futterzarge	VX 2502 3D N
		VX 7502 3D
	Blendrahmen	VX 2505 3D N
		VX 7505 3D
	Stahlzarge	VX 2511 3D
		VX 7511 3D
		VX 7512 3D
	Aluminiumzarge	VX 7521 3D

siehe Kapitel VARIANT VX, Seite 83

Hinweis

DIN Richtung berücksichtigen.

Mehr Infos

© SIMONSWERK GMBH **HANDBUCH 2022**

VARIANT® V



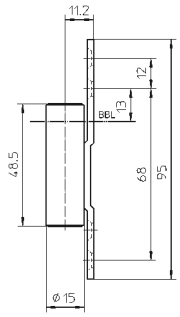

V 8000 WF ASR

Rahmenteil zum Nachrüsten für gefälzte und ungefälzte Türen an Holz- und Stahlzargen

Rahmenteil	**Holz-/Stahlzarge**	**3-teilig**

Technische Daten

Rollendurchmesser	15,0 mm
Stiftdurchmesser	8,0 mm

Oberfläche

vernickelt (015), Edelstahl matt (040), weitere Oberflächen auf Anfrage

Kombination

Flügelteil	gefälzt	V 0026 WF
		V 0037 WF
		V 0037 WF FD
	ungefälzt	V 0086 WF
		V 0087 WF

Hinweis

Das Rahmenteil ist auch an Blockzargen einsetzbar.

Klassifizierungsschlüssel

3	**7**	**4**	**1*1**	**1**	**—*2**	**0**	**11**

*1 Die Prüfung von Funktionstüren erfolgt immer am kompletten Türelement.

*2 in Abhängigkeit der Oberflächenausführung

© SIMONSWERK GMBH HANDBUCH 2022

Mehr Infos

Prüfzeichen

VARIANT® V

V 8100 WF

Rahmenteil für gefälzte und ungefälzte Türen an Stahlzargen

Rahmenteil	**Stahlzarge**	**2-teilig**



Technische Daten

Rollendurchmesser	15,0 mm
Stiftdurchmesser	10,0 mm

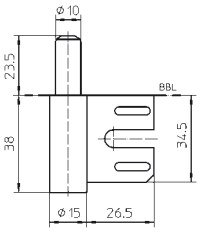

Oberfläche

verzinkt (010), vernickelt (015), matt vernickelt/F2 (018), Edelstahl matt (040), RAL 9016 Verkehrsweiß (070), RAL 9005 Schwarz matt (107), weitere Oberflächen auf Anfrage

Kombination

Flügelteil	gefälzt	V 0020
		V 0020/12,5
		V 0030
	ungefälzt	V 0080
		V 0081
Aufnahmeelement	Stahlzarge	V 8600
		V 8610
Zubehör		Zierhülse Nr. 1
		Zierhülse Nr. 2 Basic
		Zierhülse Nr. 2 Soft
		Zierhülse Nr. 2 ZK
		Zierhülse Nr. 3
		Zierhülse Nr. 4

Erhältlich in den Varianten

V 8100 WF RK

Detailinformationen im Produktselektor unter www.simonswerk.com

Mehr Infos

© SIMONSWERK GMBH **HANDBUCH 2022**

VARIANT® V



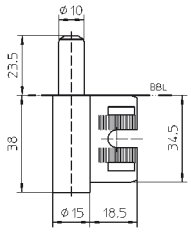

V 8100/18 WF

Rahmenteil für gefälzte und ungefälzte Türen an Stahlzargen

Rahmenteil	Stahlzarge	2-teilig

Technische Daten

Rollendurchmesser	15,0 mm
Stiftdurchmesser	10,0 mm

Oberfläche

vernickelt (015), weitere Oberflächen auf Anfrage

Kombination

Flügelteil	gefälzt	V 0020
		V 0020/12,5
		V 0030
	ungefälzt	V 0080
		V 0081
Aufnahmeelement	Stahlzarge	V 8618
Zubehör		Zierhülse Nr. 1
		Zierhülse Nr. 2 Basic
		Zierhülse Nr. 2 Soft
		Zierhülse Nr. 2 ZK
		Zierhülse Nr. 3
		Zierhülse Nr. 4

Mehr Infos

© SIMONSWERK GMBH HANDBUCH 2022

VARIANT® V

V 8100 WF U

Rahmenteil zum Nachrüsten für gefälzte und ungefälzte Türen an Stahlzargen

Rahmenteil	**Stahlzarge**	**2-teilig**

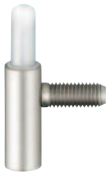

Technische Daten

Rollendurchmesser	15,0 mm
Stiftdurchmesser	10,0 mm

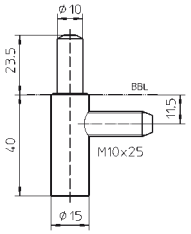

Oberfläche

verzinkt (010), vernickelt (015), weitere Oberflächen auf Anfrage

Kombination

Flügelteil	gefälzt	V 0020
		V 0020/12,5
		V 0030
	ungefälzt	V 0080
		V 0081
Aufnahmeelement	Stahlzarge	Blindeinnietmutter M 10
Zubehör		Zierhülse Nr. 1
		Zierhülse Nr. 2 Basic
		Zierhülse Nr. 2 Soft
		Zierhülse Nr. 2 ZK
		Zierhülse Nr. 3
		Zierhülse Nr. 4

Anschlagtechnik

Lehre	Serienbohrlehre VARIANT V 8000 WF U / V 8100 WF U
	Nietzange M 10

siehe Kapitel Anwendungstechnik, Seite 425

Mehr Infos

© SIMONSWERK GMBH HANDBUCH 2022

VARIANT® V



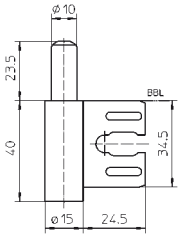

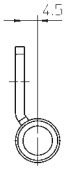

V 8100 WF GA

Rahmenteil mit 4,5 mm seitlich versetztem Rahmenlappen zur Renovierung alter Stahl-zargen mit vorhandenem Aufnahmeelement

Rahmenteil	**Stahlzarge**	**2-teilig**

Technische Daten

Rollendurchmesser	15,0 mm
Stiftdurchmesser	10,0 mm

Oberfläche

vernickelt (015), weitere Oberflächen auf Anfrage

Kombination

Flügelteil	gefälzt	V 0020
		V 0020/12,5
		V 0030
	ungefälzt	V 0080
		V 0081
Zubehör		Zierhülse Nr. 1
		Zierhülse Nr. 2 Basic
		Zierhülse Nr. 2 Soft
		Zierhülse Nr. 2 ZK
		Zierhülse Nr. 3
		Zierhülse Nr. 4

Hinweis

DIN Richtung berücksichtigen.

© SIMONSWERK GMBH HANDBUCH 2022

Mehr Infos

VARIANT® V

V 8000 WF

Rahmenteil für gefälzte und ungefälzte Türen an Stahlzargen

Rahmenteil	Stahlzarge	3-teilig



Technische Daten

Rollendurchmesser	15,0 mm
Stiftdurchmesser	8,0 mm

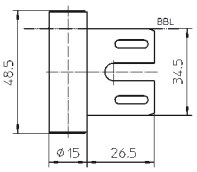

Oberfläche

verzinkt (010), vernickelt (015), matt vernickelt/F2 (018), matt verchromt/F1 (037), vergoldet (024), Edelstahl matt (040), RAL 9016 Verkehrsweiß (070), RAL 9005 Schwarz matt (107), Farbig kunststoffbeschichtet (079), weitere Oberflächen auf Anfrage

Kombination

Flügelteil	gefälzt	V 0026 WF
		V 0037 WF
		V 0037 WF FD
		V 0037 WF S
		V 0037 WF FD S
	ungefälzt	V 0086 WF
		V 0087 WF
Aufnahmeelement	Stahlzarge	V 8600
		V 8610
Zubehör		Zierhülse Nr. 2-3 WF ZK
		Zierhülse Nr. 3-3 WF

Funktionsbereich

Feuerschutz, Einbruchhemmung

Klassifizierungsschlüssel

3	7	4	1*1	1	—*2	0	11

*1 Die Prüfung von Funktionstüren erfolgt immer am kompletten Türelement.

*2 in Abhängigkeit der Oberflächenausführung

Prüfzeichen

Funktionsbereich

Mehr Infos

© SIMONSWERK GMBH HANDBUCH 2022

VARIANT® V



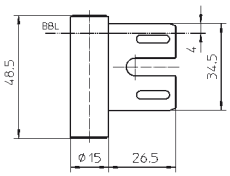

V 8000 WF 4 NOV/NUV

Rahmenteil mit 4 mm nach oben versetztem Rahmenlappen zum Absenken bzw. Anheben der Tür um 4 mm

Rahmenteil	**Stahlzarge**	**3-teilig**

Technische Daten

Rollendurchmesser	15,0 mm
Stiftdurchmesser	8,0 mm

Oberfläche

vernickelt (015), weitere Oberflächen auf Anfrage

Kombination

Flügelteil	gefälzt	V 0026 WF
		V 0037 WF
		V 0037 WF FD
		V 0037 WF S
		V 0037 WF FD S
	ungefälzt	V 0086 WF
		V 0087 WF
Aufnahmeelement	Stahlzarge	V 8600
		V 8610
Zubehör		Zierhülse Nr. 2-3 WF ZK
		Zierhülse Nr. 3-3 WF

Funktionsbereich

Feuerschutz, Einbruchhemmung

Klassifizierungsschlüssel

3	**7**	**4**	**1*1**	**1**	**—*2**	**0**	**11**

*1 Die Prüfung von Funktionstüren erfolgt immer am kompletten Türelement.

*2 in Abhängigkeit der Oberflächenausführung

© SIMONSWERK GMBH HANDBUCH 2022

Mehr Infos

Prüfzeichen

Funktionsbereich

VARIANT® V

V 8000/18 WF

Rahmenteil für gefälzte und ungefälzte Türen an Stahlzargen

Rahmenteil	**Stahlzarge**	**3-teilig**



Technische Daten

Rollendurchmesser	15,0 mm
Stiftdurchmesser	8,0 mm

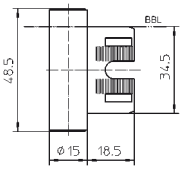

Oberfläche

vernickelt (015), weitere Oberflächen auf Anfrage

Kombination

Flügelteil	gefälzt	V 0026 WF
		V 0037 WF
		V 0037 WF FD
		V 0037 WF S
	ungefälzt	V 0086 WF
		V 0087 WF
Aufnahmeelement	Stahlzarge	V 8618

Klassifizierungsschlüssel

3	**7**	**4**	**1*1**	**1**	**—*2**	**0**	**11**

*1 Die Prüfung von Funktionstüren erfolgt immer am kompletten Türelement.

*2 in Abhängigkeit der Oberflächenausführung

Prüfzeichen

Mehr Infos

© SIMONSWERK GMBH HANDBUCH 2022

VARIANT® V



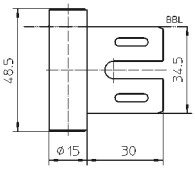

V 8000/30 WF

Rahmenteil für gefälzte und ungefälzte Türen an Stahlzargen mit verlängertem Lappen

Rahmenteil	**Stahlzarge**	**3-teilig**

Technische Daten

Rollendurchmesser	15,0 mm
Stiftdurchmesser	8,0 mm

Oberfläche

vernickelt (015), weitere Oberflächen auf Anfrage

Kombination

Flügelteil	gefälzt	V 0026 WF
		V 0037 WF
		V 0037 WF FD
		V 0037 WF S
		V 0037 WF FD S
	ungefälzt	V 0086 WF
		V 0087 WF
Aufnahmeelement	Stahlzarge	V 8600
		V 8610

Klassifizierungsschlüssel

3	**7**	**4**	**1*1**	**1**	**—*2**	**0**	**11**

*1 Die Prüfung von Funktionstüren erfolgt immer am kompletten Türelement.

*2 in Abhängigkeit der Oberflächenausführung

© SIMONSWERK GMBH HANDBUCH 2022

Mehr Infos

Prüfzeichen

VARIANT® V

V 8000 WF U

Rahmenteil zum Nachrüsten für gefälzte und ungefälzte Türen an Stahlzargen

Rahmenteil	**Stahlzarge**	**3-teilig**

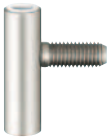

Technische Daten

Rollendurchmesser	15,0 mm
Stiftdurchmesser	8,0 mm

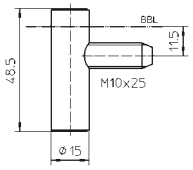

Oberfläche

vernickelt (015), weitere Oberflächen auf Anfrage

Kombination

Flügelteil	gefälzt	V 0026 WF
		V 0037 WF
		V 0037 WF FD
	ungefälzt	V 0086 WF
		V 0087 WF
Aufnahmeelement	Stahlzarge	Blindeinnietmutter M 10
Zubehör		Zierhülse Nr. 2-3 WF ZK
		Zierhülse Nr. 3-3 WF

Anschlagtechnik

Lehre	Serienbohrlehre VARIANT V 8000 WF U / V 8100 WF U
	Nietzange M 10

siehe Kapitel Anwendungstechnik, Seite 425

Klassifizierungsschlüssel

3	**7**	**4**	**1*1**	**1**	**—*2**	**0**	**11**

*1 Die Prüfung von Funktionstüren erfolgt immer am kompletten Türelement.

*2 in Abhängigkeit der Oberflächenausführung

Prüfzeichen

Mehr Infos

© SIMONSWERK GMBH HANDBUCH 2022

VARIANT® V



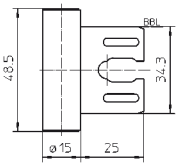

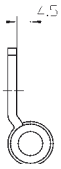

V 8000 WF GA

Rahmenteil mit 4,5 mm seitlich versetztem Rahmenlappen zur Renovierung alter Stahlzargen mit vorhandenem Aufnahmeelement

Rahmenteil	**Stahlzarge**	**3-teilig**

Technische Daten

Rollendurchmesser	15,0 mm
Stiftdurchmesser	8,0 mm

Oberfläche

vernickelt (015), weitere Oberflächen auf Anfrage

Kombination

Flügelteil	gefälzt	V 0026 WF
		V 0037 WF
		V 0037 WF FD
		V 0037 WF S
		V 0037 WF FD S
	ungefälzt	V 0086 WF
		V 0087 WF
Zubehör		Zierhülse Nr. 2-3 WF ZK
		Zierhülse Nr. 3-3 WF

Klassifizierungsschlüssel

3	**7**	**4**	**1*1**	**1**	**—*2**	**0**	**11**

*1 Die Prüfung von Funktionstüren erfolgt immer am kompletten Türelement.

*2 in Abhängigkeit der Oberflächenausführung

© SIMONSWERK GMBH **HANDBUCH 2022**

Mehr Infos

Prüfzeichen

VARIANT® V

Designband V 3420 WF

Designband für gefälzte Türen an Holzzargen

Designband		**2-teilig**

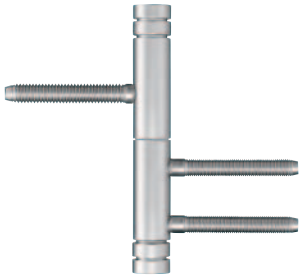

Technische Daten

Belastungswert	i zwei Bänder pro Flügel (1x2 m)	40,0 kg
Rollenlänge		80,5 mm
Rollendurchmesser		15,0 mm
Stiftdurchmesser		10,0 mm

Oberfläche

Bronze Metallic (168), matt vernickelt/F2 (018), matt verchromt/F1 (037), vergoldet (024), poliert verchromt (034), weitere Oberflächen auf Anfrage

Kombination

Aufnahmeelement	Blockzarge	Serie V 3604
		V 3605
		V 3607
		V 3608
	Futterzarge	Serie V 3610
		Serie V 3630
		Serie V 3690

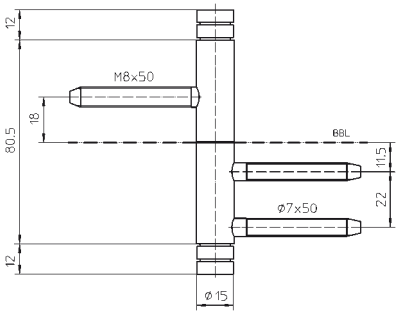

Bsp. V 3420 WF Basic

Anschlagtechnik

Lehre	Bohrlehre VARIANT V
	Serienbohrlehre VARIANT V 0020 / V 0026 WF
	Serienbohrlehre VARIANT V Rahmen 13/15

siehe Kapitel Anwendungstechnik, Seite 425

Hinweis

i Der o.g. Belastungswert bezieht sich auf zwei Bänder pro Flügel (1x2 m), ausführliche Angaben dazu finden Sie im Kapitel Technische Informationen.

Alternative Kopfform



BASIC **SOFT** **CROSS** **ZK**

Kombination von Kopfform und Oberfläche auf Anfrage

Erhältlich in den Varianten

Belastungswert bis 40 kg	V 3420 WF Basic
	V 3420 WF Soft
	V 3420 WF Cross
	V 3420 WF ZK

Detailinformationen im Produktselektor unter www.simonswerk.com

Mehr Infos

© SIMONSWERK GMBH HANDBUCH 2022

VARIANT® V

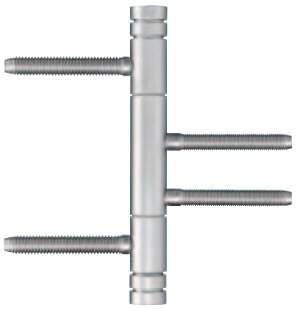

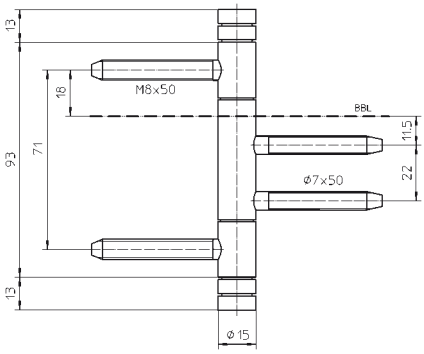

Bsp. V 4426 WF Basic

Designband V 4426 WF

Designband für gefälzte Türen an Holzzargen

Designband		**3-teilig**

Technische Daten

Belastungswert	i zwei Bänder pro Flügel (1x2 m)	70,0 kg
Rollenlänge		93,0 mm
Rollendurchmesser		15,0 mm
Stiftdurchmesser		8,0 mm

Oberfläche

Bronze Metallic (168), matt vernickelt/F2 (018), matt verchromt/F1 (037), vergoldet (024), poliert verchromt (034), Edelstahl matt (040), RAL 9005 Schwarz matt (107), weitere Oberflächen auf Anfrage

Kombination

Aufnahmeelement	Blockzarge	Serie V 3604
		V 3605
		V 3607
		V 3608
	Futterzarge	Serie V 3610
		Serie V 3630
		Serie V 3690

Anschlagtechnik

Lehre	Bohrlehre VARIANT V
	Bohrlehre VARIANT V 0026 WF Umrüsten
	Serienbohrlehre VARIANT V 0020 / V 0026 WF
	Serienbohrlehre VARIANT V Rahmen 13/15

siehe Kapitel Anwendungstechnik, Seite 425

Hinweis

i Der o.g. Belastungswert bezieht sich auf zwei Bänder pro Flügel (1x2 m), ausführliche Angaben dazu finden Sie im Kapitel Technische Informationen.
Ausführung mit Stiftsicherung (MSTS) lieferbar.

Klassifizierungsschlüssel

3	**7**	**4**	**1*1**	**1**	**—*2**	**0**	**11**

*1 Die Prüfung von Funktionstüren erfolgt immer am kompletten Türelement.
*2 in Abhängigkeit der Oberflächenausführung

Alternative Kopfform



BASIC **SOFT** **TOP** **CROSS** **ZK**

Kombination von Kopfform und Oberfläche auf Anfrage

Erhältlich in den Varianten

Belastungswert bis 70 kg	V 4426 WF Basic
	V 4426 WF Soft
	V 4426 WF Top
	V 4426 WF Cross
	V 4426 WF ZK

Detailinformationen im Produktselektor unter www.simonswerk.com

Mehr Infos

Prüfzeichen

© SIMONSWERK GMBH HANDBUCH 2022

VARIANT® V

V 4437 WF ZK

Designband für gefälzte Türen an Holzzargen

Designband		3-teilig



Technische Daten

Belastungswert	zwei Bänder pro Flügel (1x2 m)	80,0 kg
Rollenlänge		96,0 mm
Gesamtlänge		156,0 mm
Rollendurchmesser		15,0 mm
Stiftdurchmesser		8,0 mm
Materialstärke		2,5 mm
Fräserdurchmesser		20,0 mm
Schrauben		4,5x50,0 mm

Oberfläche

vergoldet (024), weitere Oberflächen auf Anfrage

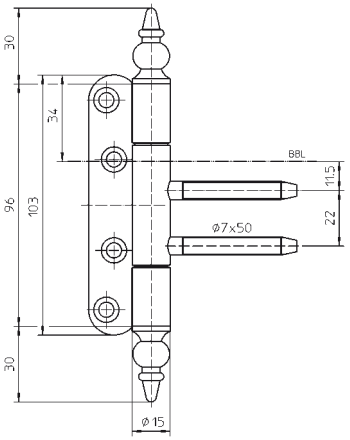

Kombination

Aufnahmeelement	Blockzarge	Serie V 3604
		V 3605
		V 3607
		V 3608
	Futterzarge	Serie V 3610
		Serie V 3630
		Serie V 3690

Anschlagtechnik

Lehre	Universalfräsrahmen
	Bohrlehre VARIANT V
	Serienbohrlehre VARIANT V Rahmen 13/15
Schablone	Nr. 5 250587 5

siehe Kapitel Anwendungstechnik, Seite 425

Hinweis

Der o.g. Belastungswert bezieht sich auf zwei Bänder pro Flügel (1x2 m), ausführliche Angaben dazu finden Sie im Kapitel Technische Informationen.
Ausführung mit Stiftsicherung (MSTS) lieferbar.

Klassifizierungsschlüssel

3	7	4	1*1	1	—*2	0	11

*1 Die Prüfung von Funktionstüren erfolgt immer am kompletten Türelement.
*2 in Abhängigkeit der Oberflächenausführung

Prüfzeichen

Mehr Infos

© SIMONSWERK GMBH HANDBUCH 2022

VARIANT® V



V 1999 Klemmschutz Set

für Türen mit Klemmschutzfunktion auf der Bandseite zum Nachrüsten an Holz-, Stahl- und Aluminiumzargen

System zur Nachrüstung	bis 60 kg

Produktmerkmale

- für gefälzte und ungefälzte Türen
- für Holz-, Stahl- und Aluminiumzargen
- einfache und schnelle Montage
- Türhöhe bis 2110 mm
- Türstärke von 39 - 45 mm
- wartungsfreie Gleitlagertechnik

Technische Daten

Belastungswert	i zwei Bänder pro Flügel (1x2 m)	60,0 kg
Fräserdurchmesser		24,0 mm
Öffnungswinkel		gefälzt max. 135°
		ungefälzt max. 90°

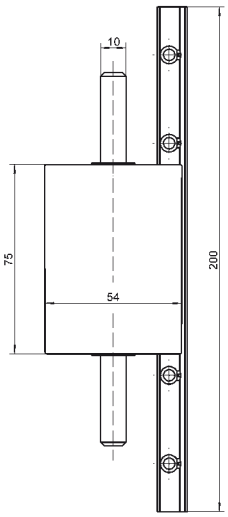

Oberfläche

Rundprofil RAL 9010 Reinweiß (078), Buche Natur (203), weitere Oberflächen auf Anfrage

Anschlagtechnik

Lehre	Serienbohrlehre Rahmen V 1999
	Serienfräslehre Flügel V 1999

siehe Kapitel Anwendungstechnik, Seite 425

Funktionsbereich

Klemmschutz auf der Bandseite/Nebenschließkante

Hinweis

i Der o.g. Belastungswert bezieht sich auf zwei Bänder pro Flügel (1x2 m), ausführliche Angaben dazu finden Sie im Kapitel Technische Informationen.
Der maximale Öffnungswinkel ist im Bedarfsfall durch einen Öffnungsbegrenzer sicherzustellen.
Das System ist ausgerichtet für eine Türhöhe von max. 2110 mm.
Andere Türhöhen sind auf Anfrage möglich.

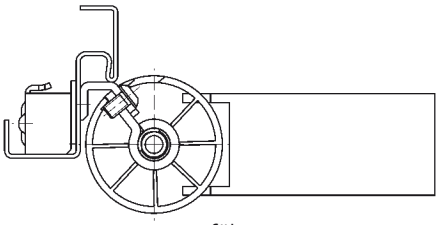

gefälzt

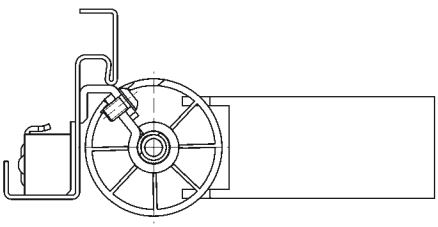

ungefälzt

Lieferumfang

2 x Bänder V 1999 Klemmschutz (glanz-vernickelt)
3 x Rundprofil aus Holz/Holzwerkstoff
2 x Rundprofil-Endstück (für gefälzte bzw. ungefälzte Türen)
1 x Bürstendichtung (schwarz)
1 x Weichgummi für Fallen-Riegelausstanzung (grau)
1 x Zubehörbeutel Befestigungsschrauben für Holzzarge
1 x Zubehörbeutel Befestigungsschrauben für Stahl- und Aluminiumzarge

Mehr Infos

© SIMONSWERK GMBH HANDBUCH 2022

VARIANT® V

V 3400 WF HV Stop

Rahmenteil mit 4 mm Höhenverstellung und Bremsfunktion gegen Zu- bzw. Auflaufen der Türen für gefälzte und ungefälzte Türen an Holzzargen

Höhenverstellung	Bremsfunktion	Holzzarge



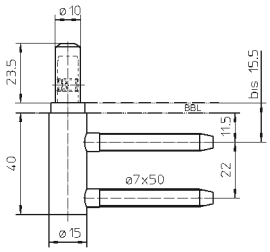

Technische Daten

Rollendurchmesser	15,0 mm
Stiftdurchmesser	10,0 mm

Oberfläche

vernickelt (015), weitere Oberflächen auf Anfrage

Kombination

Flügelteil	gefälzt	V 0020
		V 0020/12,5
		V 0030
	ungefälzt	V 0080
		V 0081
Aufnahmeelement	Blockzarge	Serie V 3604
		V 3605
		V 3607
		V 3608
	Futterzarge	Serie V 3610
		Serie V 3630
		Serie V 3690

Anschlagtechnik

Lehre	Bohrlehre VARIANT V
	Serienbohrlehre VARIANT V Rahmen 13/15

siehe Kapitel Anwendungstechnik, Seite 425

Mehr Infos

© SIMONSWERK GMBH HANDBUCH 2022

VARIANT® V



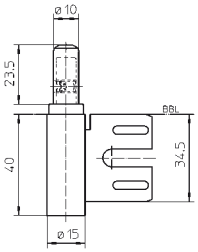

V 8100 WF HV Stop

Rahmenteil mit 4 mm Höhenverstellung und Bremsfunktion gegen Zu- bzw. Auflaufen der Türen für gefälzte und ungefälzte Türen an Stahlzargen

Höhenverstellung	Bremsfunktion	Stahlzarge

Technische Daten

Rollendurchmesser	15,0 mm
Stiftdurchmesser	10,0 mm

Oberfläche

vernickelt (015), weitere Oberflächen auf Anfrage

Kombination

Flügelteil	gefälzt	V 0020
		V 0020/12,5
		V 0030
	ungefälzt	V 0080
		V 0081
Aufnahmeelement	Stahlzarge	V 8600
		V 8610

Mehr Infos

© SIMONSWERK GMBH HANDBUCH 2022

VARIANT® V

V 0037 WF FV

Flügelteil mit Seitenverstellung für gefälzte Türen

Seitenverstellung | **Flügelteil**



Produktmerkmale

- komfortable Seitenverstellung (+/- 3,0 mm)

Technische Daten

Belastungswert	i zwei Bänder pro Flügel (1x2 m)	80,0 kg
Rollendurchmesser		15,0 mm
Stiftdurchmesser		8,0 mm
Materialstärke		2,5 mm
Fräserdurchmesser		20,0 mm
Schrauben		4,5x50,0 mm

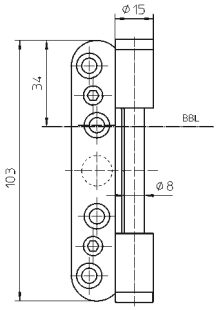

Oberfläche

vernickelt (015), weitere Oberflächen auf Anfrage

Kombination

Rahmenteil	Holzzarge	V 4400 WF FV
		V 4700 WF FV
	Stahlzarge	V 8000 WF FV

Anschlagtechnik

Lehre	Universalfräsrahmen
	Bohrlehre VARIANT Tragzapfen
Schablone	Nr. 5 250587 5

siehe Kapitel Anwendungstechnik, Seite 425

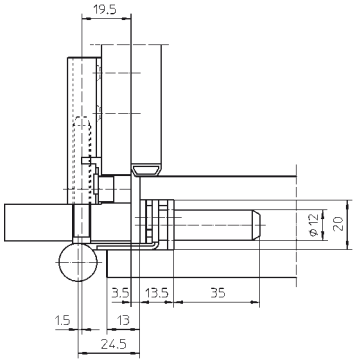

i Der o.g. Belastungswert bezieht sich auf zwei Bänder pro Flügel (1x2 m), ausführliche Angaben dazu finden Sie im Kapitel Technische Informationen.
Belastungswert nur in Kombination mit den aufgeführten Rahmenteilen.
Ausführung mit Stiftsicherung (MSTS) lieferbar.

Funktionsbereich

Feuerschutz, Einbruchhemmung

Klassifizierungsschlüssel

3	7	4	1*1	1	—*2	0	11

*1 Die Prüfung von Funktionstüren erfolgt immer am kompletten Türelement.
*2 in Abhängigkeit der Oberflächenausführung

Prüfzeichen Funktionsbereich

Mehr Infos

© SIMONSWERK GMBH HANDBUCH 2022

VARIANT® V



V 0037 WF FV S

Flügelteil mit zwei angeschweißten Sicherheitszapfen und mit Seitenverstellung für gefälzte, einbruchhemmende Türen

Seitenverstellung		Flügelteil

Produktmerkmale

- komfortable Seitenverstellung (+/- 3,0 mm)

Technische Daten

Belastungswert	i zwei Bänder pro Flügel (1x2 m)	80,0 kg
Rollendurchmesser		15,0 mm
Stiftdurchmesser		8,0 mm
Materialstärke		2,5 mm
Fräserdurchmesser		20,0 mm
Schrauben		4,5x50,0 mm

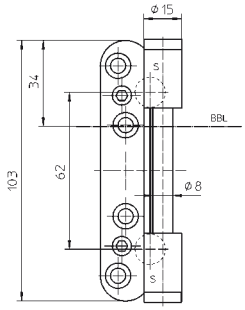

Oberfläche

vernickelt (015), weitere Oberflächen auf Anfrage

Kombination

Rahmenteil	Holzzarge	V 4700 WF FV
	Stahlzarge	V 8000 WF FV

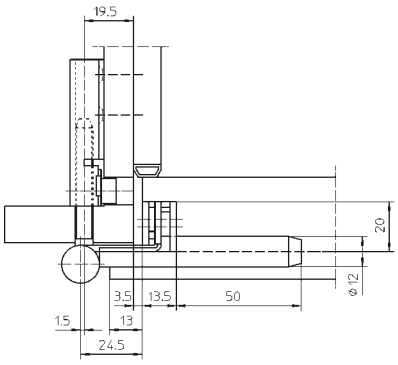

Anschlagtechnik

Lehre	Universalfräsrahmen
	Bohrlehre VARIANT S-Zapfen
Schablone	Nr. 5 250587 5

siehe Kapitel Anwendungstechnik, Seite 425

Funktionsbereich

Feuerschutz, Einbruchhemmung

Hinweis

i Der o.g. Belastungswert bezieht sich auf zwei Bänder pro Flügel (1x2 m), ausführliche Angaben dazu finden Sie im Kapitel Technische Informationen.
Belastungswert nur in Kombination mit den aufgeführten Rahmenteilen.
Ausführung mit Stiftsicherung (MSTS) lieferbar.

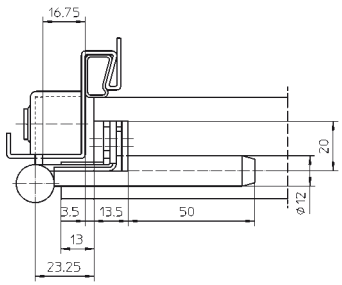

Klassifizierungsschlüssel

3	7	4	1*1	1	—*2	0	11

*1 Die Prüfung von Funktionstüren erfolgt immer am kompletten Türelement.
*2 in Abhängigkeit der Oberflächenausführung

© SIMONSWERK GMBH HANDBUCH 2022

Mehr Infos

Prüfzeichen

Funktionsbereich

VARIANT® V

V 4400 WF FV

Rahmenteil mit 1,5 mm seitlich versetztem Zapfen

Seitenverstellung	Holzzarge	Rahmenteil

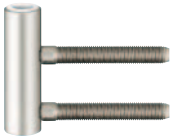

Technische Daten

Rollendurchmesser	15,0 mm
Stiftdurchmesser	8,0 mm

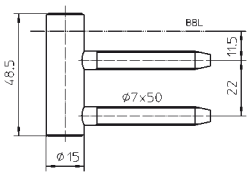

Oberfläche

vernickelt (015), weitere Oberflächen auf Anfrage

Kombination

Flügelteil	gefälzt	V 0037 WF FV
Aufnahmeelement	Futterzarge	Serie V 3604
		V 3605
		V 3607
		V 3608
		Serie V 3610
		Serie V 3630
		Serie V 3690

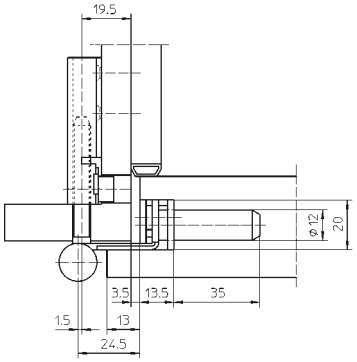

Anschlagtechnik

Lehre	Bohrlehre VARIANT V
	Serienbohrlehre VARIANT V Rahmen 13/15

siehe Kapitel Anwendungstechnik, Seite 425

Funktionsbereich

Feuerschutz, Einbruchhemmung

Hinweis

DIN Richtung berücksichtigen.

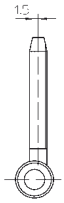

Klassifizierungsschlüssel

3	7	4	1*1	1	—*2	0	11

*1 Die Prüfung von Funktionstüren erfolgt immer am kompletten Türelement.

*2 in Abhängigkeit der Oberflächenausführung

Prüfzeichen

Funktionsbereich

Mehr Infos

© SIMONSWERK GMBH HANDBUCH 2022

VARIANT® V



V 4700 WF FV

Rahmenteil mit 1,5 mm seitlich versetztem Gewindezapfen

Seitenverstellung	Holzzarge	Rahmenteil

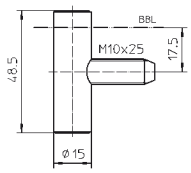

Technische Daten

Rollendurchmesser	15,0 mm
Stiftdurchmesser	8,0 mm

Oberfläche

vernickelt (015), weitere Oberflächen auf Anfrage

Kombination

Flügelteil	gefälzt	V 0037 WF FV
		V 0037 WF FV S
	ungefälzt	V 0086 WF
		V 0087 WF
Aufnahmeelement	Futterzarge	Serie V 4600

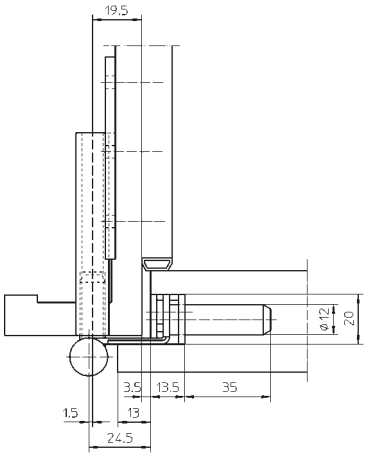

Anschlagtechnik

Lehre	Serienbohrlehre VARIANT V 4600

siehe Kapitel Anwendungstechnik, Seite 425

Funktionsbereich

Feuerschutz, Einbruchhemmung

Klassifizierungsschlüssel

3	7	4	1*1	1	—*2	0	11

*1 Die Prüfung von Funktionstüren erfolgt immer am kompletten Türelement.

*2 in Abhängigkeit der Oberflächenausführung

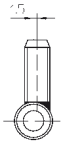

© SIMONSWERK GMBH HANDBUCH 2022

Mehr Infos

Prüfzeichen

Funktionsbereich

VARIANT® V

V 8000 WF FV

Rahmenteil mit 1,5 mm seitlich versetztem Rahmenlappen

Seitenverstellung	Stahlzarge	Rahmenteil



Technische Daten

Rollendurchmesser	15,0 mm
Stiftdurchmesser	8,0 mm

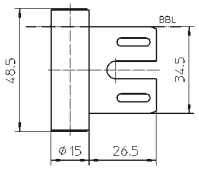

Oberfläche

vernickelt (015), weitere Oberflächen auf Anfrage

Kombination

Flügelteil	gefälzt	V 0037 WF FV
		V 0037 WF FV S
Aufnahmeelement	Stahlzarge	V 8600
		V 8610

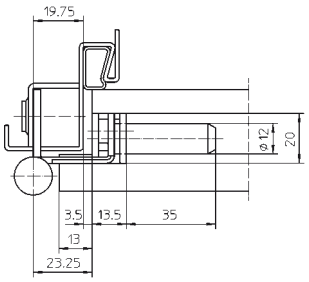

Funktionsbereich

Feuerschutz, Einbruchhemmung

Klassifizierungsschlüssel

3	7	4	1*1	1	—*2	0	11

*1 Die Prüfung von Funktionstüren erfolgt immer am kompletten Türelement.

*2 in Abhängigkeit der Oberflächenausführung



Prüfzeichen

Funktionsbereich

Mehr Infos

© SIMONSWERK GMBH HANDBUCH 2022

VARIANT® V

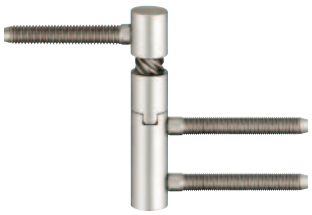

V 5450

mit Steigsatz für gefälzte Türen an Holzzargen

Steigsatz		Holzzarge

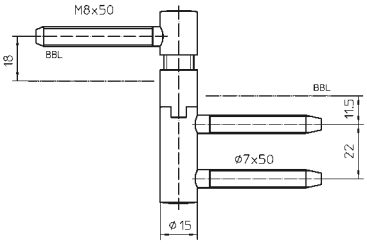

Technische Daten

Belastungswert	zwei Bänder pro Flügel (1x2 m)	40,0 kg
Rollendurchmesser		15,0 mm

Oberfläche

vernickelt (015), weitere Oberflächen auf Anfrage

Kombination

Aufnahmeelement	Blockzarge	Serie V 3604
		V 3605
	Futterzarge	Serie V 3610
		Serie V 3630
		Serie V 3690

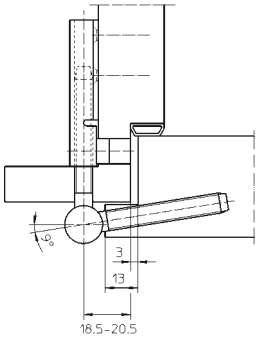

Anschlagtechnik

Lehre	Bohrlehre VARIANT V
	Serienbohrlehre VARIANT V 0020 / V 0026 WF
	Serienbohrlehre VARIANT V Rahmen 13/15

siehe Kapitel Anwendungstechnik, Seite 425

Hinweis

Der o.g. Belastungswert bezieht sich auf zwei Bänder pro Flügel (1x2 m), ausführliche Angaben dazu finden Sie im Kapitel Technische Informationen.
Bei einem Öffnungswinkel von 90° wird eine Steigung von 6 mm erreicht.
DIN Richtung berücksichtigen.

© SIMONSWERK GMBH HANDBUCH 2022

Mehr Infos

VARIANT® V

V 8550

mit Steigsatz für gefälzte Türen an Stahlzargen

Steigsatz		Stahlzarge

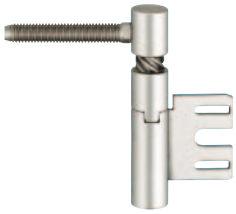

Technische Daten

Belastungswert	i zwei Bänder pro Flügel (1x2 m)	40,0 kg
Rollendurchmesser		15,0 mm

Oberfläche

vernickelt (015), weitere Oberflächen auf Anfrage

Kombination

Aufnahmeelement	Stahlzarge	V 8600
		V 8610

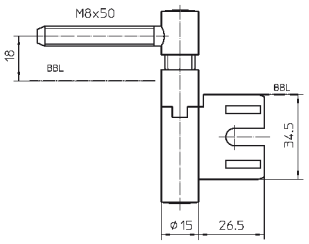

Anschlagtechnik

Lehre	Bohrlehre VARIANT V
	Serienbohrlehre VARIANT V 0020 / V 0026 WF

siehe Kapitel Anwendungstechnik, Seite 425

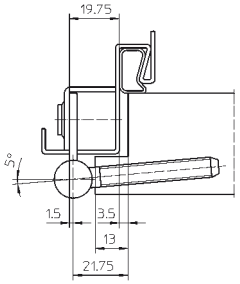

Hinweis

i Der o.g. Belastungswert bezieht sich auf zwei Bänder pro Flügel (1x2 m), ausführliche Angaben dazu finden Sie im Kapitel Technische Informationen.
Bei einem Öffnungswinkel von 90° wird eine Steigung von 6 mm erreicht.
DIN Richtung berücksichtigen.

Mehr Infos

© SIMONSWERK GMBH HANDBUCH 2022

VARIANT® V



V 8535

mit Steigsatz für gefälzte Türen an Stahlzargen

Steigsatz		Stahlzarge

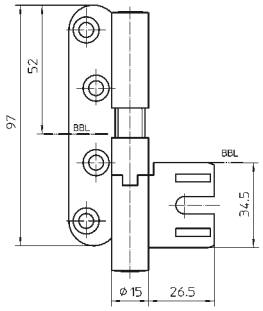

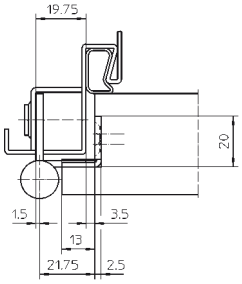

Technische Daten

Belastungswert	i zwei Bänder pro Flügel (1x2 m)	40,0 kg
Rollendurchmesser		15,0 mm
Materialstärke		2,5 mm
Fräserdurchmesser		20,0 mm
Schrauben		4,5x50,0 mm

Oberfläche

vernickelt (015), weitere Oberflächen auf Anfrage

Kombination

Aufnahmeelement	Stahlzarge	V 8600
		V 8610

Anschlagtechnik

Lehre	Universalfräsrahmen
Schablone	Nr. 5 250581 5

siehe Kapitel Anwendungstechnik, Seite 425

Hinweis

i Der o.g. Belastungswert bezieht sich auf zwei Bänder pro Flügel (1x2 m), ausführliche Angaben dazu finden Sie im Kapitel Technische Informationen.
Bei einem Öffnungswinkel von 90° wird eine Steigung von 6 mm erreicht.
DIN Richtung berücksichtigen.

© SIMONSWERK GMBH HANDBUCH 2022

Mehr Infos

VARIANT® V

V 7888 WF

für ungefälzte, leichte Türen an Holzzargen

3D System		Bandsystem



Technische Daten

Belastungswert	i zwei Bänder pro Flügel (1x2 m)	70,0 kg
Rollenlänge		96,0 mm
Rollendurchmesser		15,0 mm
Stiftdurchmesser		8,0 mm
Materialstärke		2,5 mm
Fräserdurchmesser		20,0 mm
Schrauben		4,5x50,0 mm

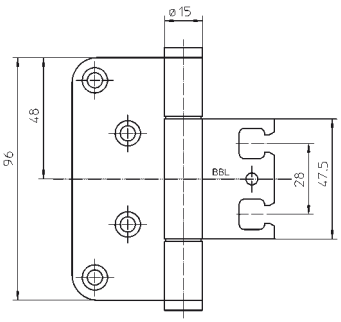

Oberfläche

vernickelt (015), matt vernickelt/F2 (018), Edelstahl matt (040), weitere Oberflächen auf Anfrage

Kombination

Aufnahmeelement	Blockzarge	V 7601 3D
	Futterzarge	V 7502 3D
		Serie V 7602 3D

Anschlagtechnik

Lehre	Universalfräsrahmen
Schablone	Nr. 5 250588 5

siehe Kapitel Anwendungstechnik, Seite 425

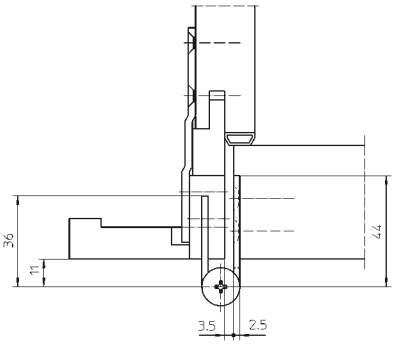

Hinweis

i Der o.g. Belastungswert bezieht sich auf zwei Bänder pro Flügel (1x2 m), ausführliche Angaben dazu finden Sie im Kapitel Technische Informationen.
Ausführung mit Stiftsicherung (MSTS) lieferbar.

Klassifizierungsschlüssel

3	7	4	0	1	—*1	0	11

*1 in Abhängigkeit der Oberflächenausführung

Prüfzeichen

Mehr Infos

© SIMONSWERK GMBH HANDBUCH 2022

VARIANT® V



V 7888-32 WF

für gefälzt-flächenbündige und ungefälzte Türen an Holzzargen

3D System		Bandsystem

Technische Daten

Belastungswert	i zwei Bänder pro Flügel (1x2 m)	70,0 kg
Rollenlänge		96,0 mm
Rollendurchmesser		15,0 mm
Stiftdurchmesser		8,0 mm
Materialstärke		2,5 mm
Fräserdurchmesser		20,0 mm
Schrauben		4,5x50,0 mm

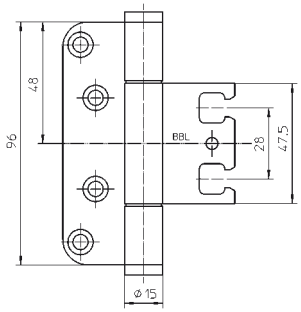

Oberfläche

vernickelt (015), Edelstahl matt (040), RAL 9005 Schwarz matt (107), weitere Oberflächen auf Anfrage

Kombination

Aufnahmeelement	Futterzarge	V 7502 3D

Anschlagtechnik

Lehre	Universalfräsrahmen
Schablone	Nr. 5 250656 5

siehe Kapitel Anwendungstechnik, Seite 425

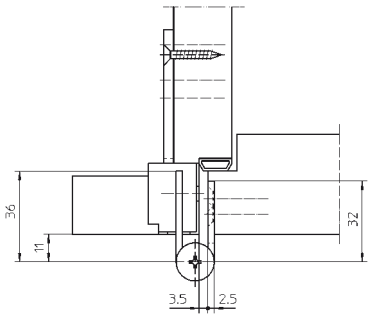

Hinweis

i Der o.g. Belastungswert bezieht sich auf zwei Bänder pro Flügel (1x2 m), ausführliche Angaben dazu finden Sie im Kapitel Technische Informationen.
Ausführung mit Stiftsicherung (MSTS) lieferbar.

Klassifizierungsschlüssel

3	7	4	0	1	—*1	0	11

*1 in Abhängigkeit der Oberflächenausführung

Mehr Infos

Prüfzeichen

© SIMONSWERK GMBH HANDBUCH 2022

VARIANT® V

V 7601 3D

Aufnahmeelement für ungefälzte, leichte Türen an Blockzargen

3D System		Aufnahmeelement

Oberfläche
vernickelt (015), weitere Oberflächen auf Anfrage

Kombination

Türband	V 7888 WF

Anschlagtechnik

Lehre	Universalfräsrahmen
Schablone	Nr. 5 250593 6

siehe Kapitel Anwendungstechnik, Seite 425



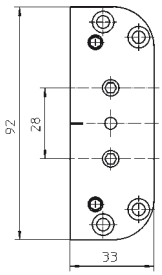

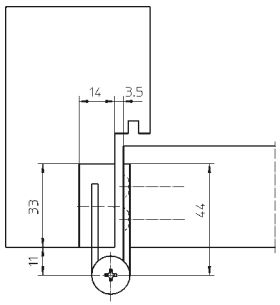

Mehr Infos

© SIMONSWERK GMBH HANDBUCH 2022

VARIANT® V



Serie V 7602 3D

Aufnahmeelement für ungefälzte, leichte Türen an Futterzargen

3D System		Aufnahmeelement

Oberfläche

vernickelt (015), weitere Oberflächen auf Anfrage

Kombination

Türband	V 7888 WF

Anschlagtechnik

Lehre	Universalfräsrahmen
Schablone	Nr. 5 250593 6

siehe Kapitel Anwendungstechnik, Seite 425

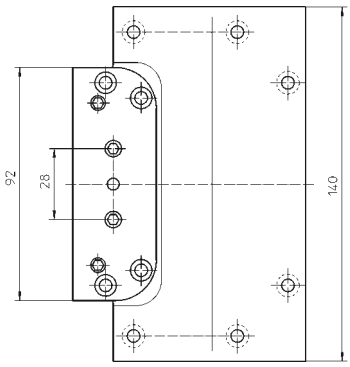

Erhältlich in den Varianten

Futterstärke 23,0 mm / Falzbreite 11,0 mm	V 7602 3D/1
Futterstärke 28,0 mm / Falzbreite 12,0 mm	V 7602 3D/3

Detailinformationen im Produktselektor unter www.simonswerk.com

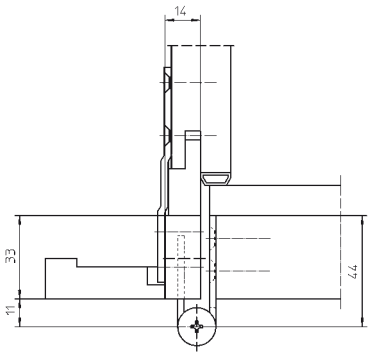

V 7602 3D/1

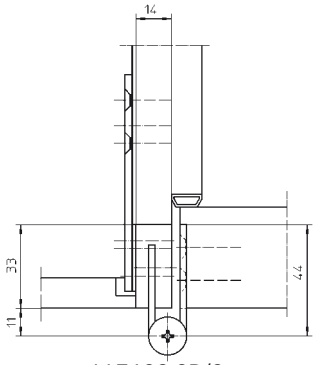

V 7602 3D/3

© SIMONSWERK GMBH HANDBUCH 2022

VARIANT® V

V 7502 3D

Aufnahmeelement für gefälzt-flächenbündige und ungefälzte Türen an Futterzargen

3D System		Aufnahmeelement



Oberfläche
verzinkt (010), weitere Oberflächen auf Anfrage

Kombination

Türband	V 7888 WF
	V 7888-32 WF
Abdeckwinkel	V 7560 KK

Anschlagtechnik

Lehre		Universalfräsrahmen
Stufe 1	Schablone	Nr. 5 250667 5
Stufe 2	Schablone	Nr. 5 250669 5

siehe Kapitel Anwendungstechnik, Seite 425

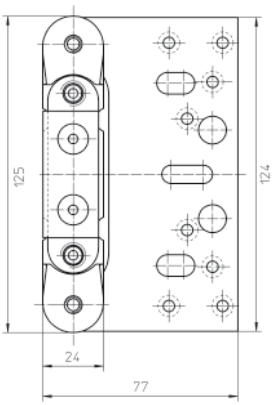

Hinweis
Im Lieferumfang sind Distanzplättchen für Futterstärke 22–28 mm enthalten.

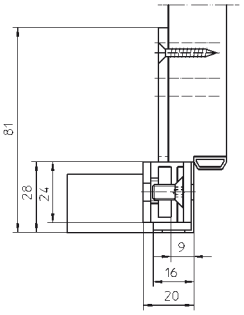

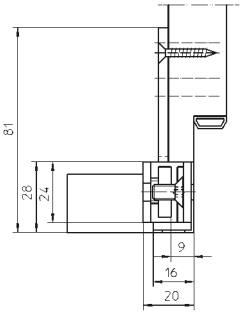

Mehr Infos

© SIMONSWERK GMBH HANDBUCH 2022

VARIANT® V



V 7560 KK

Abdeckwinkel für VARIANT V 7502 3D

3D System		Winkel

Oberfläche

vernickelt (015), Edelstahl matt (040), weitere Oberflächen auf Anfrage

Kombination

Aufnahmeelement	V 7502 3D

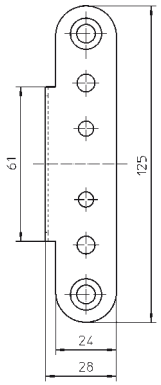

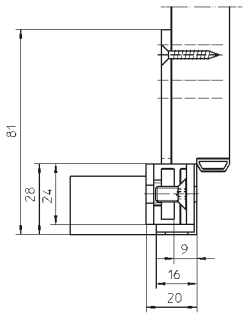

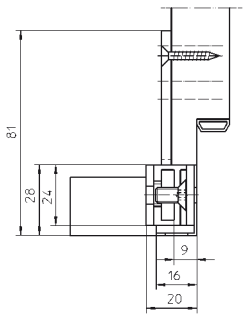

Mehr Infos

© SIMONSWERK GMBH HANDBUCH 2022

VARIANT® V

Zierhülse Nr. 1



aus Kunststoff zur dekorativen Gestaltung

Zubehör		Zierhülse

Oberfläche
vergoldet (024), verchromt (022), RAL 9016 Verkehrsweiß (070)

Kombination

Türband	VARIANT VG	VG 4400 UF
		VG 4400 UB
		VG 8000 U
	VARIANT V	V 0020
		V 3200 WF
		V 3400 WF
		V 8100 WF
		V 8100/18 WF
		V 8100 WF GA
		V 8100 WF U
	BAKA	B 1-15
		B 2-15

Hinweis
2 Zierhülsen pro Komplettband erforderlich.

Mehr Infos

Zierhülse Nr. 2 ZK



aus Messing zur dekorativen Gestaltung

Zubehör		Zierhülse

Oberfläche
Messing poliert (050)

Kombination

Türband	VARIANT V	V 0020
		V 3200 WF
		V 3400 WF
		V 8100 WF
		V 8100/18 WF
		V 8100 WF GA
		V 8100 WF U
	BAKA	B 1-15
		B 2-15

Hinweis
2 Zierhülsen pro Komplettband erforderlich.

Erhältlich in den Varianten

Zierhülse Nr. 2 Basic
Zierhülse Nr. 2 Soft

Detailinformationen im Produktselektor unter www.simonswerk.com

Mehr Infos

© SIMONSWERK GMBH HANDBUCH 2022

VARIANT® V



Zierhülse Nr. 2-3 WF ZK

aus Messing zur dekorativen Gestaltung

Zubehör		Zierhülse

Oberfläche
Messing poliert (050)

Kombination

Türband	VARIANT V	V 0026 WF
		V 4200 WF
		V 4400 WF
		V 4700 WF
		V 8000 WF
		V 8000 WF 4 NOV/NUV
		V 8000 WF GA
		V 8000 WF U

Hinweis
Garnitur bestehend aus 2 Außen- und einem Mittelteil für ein Komplettband.

Mehr Infos



Zierhülse Nr. 3

aus Messing zur dekorativen Gestaltung

Zubehör		Zierhülse

Oberfläche
Messing poliert (050)

Kombination

Türband	VARIANT V	V 0020
		V 3200 WF
		V 3400 WF
		V 8100 WF
		V 8100/18 WF
		V 8100 WF GA
		V 8100 WF U
	BAKA	B 1-15
		B 2-15

Hinweis
2 Zierhülsen pro Komplettband erforderlich.

Mehr Infos

© SIMONSWERK GMBH HANDBUCH 2022

VARIANT® V

Zierhülse Nr. 3-3 WF

aus Messing zur dekorativen Gestaltung



Zubehör		Zierhülse

Oberfläche
Messing poliert (050)

Kombination

Türband	VARIANT V	V 0026 WF
		V 4200 WF
		V 4400 WF
		V 4700 WF
		V 8000 WF
		V 8000 WF 4 NOV/NUV
		V 8000 WF GA
		V 8000 WF U

Hinweis
Garnitur bestehend aus 2 Außen- und einem Mittelteil für ein Komplettband.

Mehr Infos

Zierhülse Nr. 4

aus Leichtmetall zur dekorativen Gestaltung



Zubehör		Zierhülse

Oberfläche
Neusilberfarbig / F2 (061), matt vermessingt (047)

Kombination

Türband	VARIANT VG	VG 4400 UF
		VG 4400 UB
		VG 8000 U
	VARIANT V	V 0020
		V 3200 WF
		V 3400 WF
		V 8100 WF
		V 8100/18 WF
		V 8100 WF GA
		V 8100 WF U
	BAKA	B 1-15
		B 2-15

Hinweis
2 Zierhülsen pro Komplettband erforderlich.

Mehr Infos

© SIMONSWERK GMBH HANDBUCH 2022

VARIANT® V



Serie V 3604

Klemmblock für Blockzargen und Blendrahmen

Klemmblock		Blockzarge

Technische Daten

Fräserdurchmesser	12,0 mm

Oberfläche

verzinkt (010), RAL 9016 Verkehrsweiß (070), RAL 1011 Braunbeige (083), H 9 Braun (071)

Kombination

Türband	VARIANT VN	VN 3939/100
		VN 3939/100 FD
		VN 3949/100
		VN 3938/160
		VN 3948/160
	VARIANT VG	VG 3990
		VG 3990 K
		VG 4400 UB
	VARIANT V	V 3400 WF
		V 4400 WF
		Designband V 3420 WF
		Designband V 4426 WF
		V 4437 WF ZK
		V 3400 WF HV Stop
		V 4400 WF FV
		V 5450

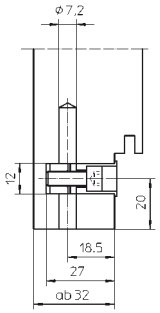

V 3604/18,5

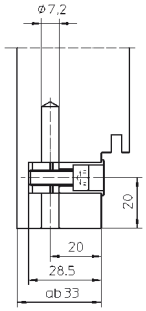

V 3604/20,0

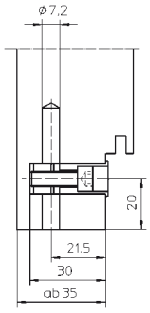

V 3604/21,5

Anschlagtechnik

Lehre	Bohr-/Fräskörper VARIANT V 3604
	Serienlehre VARIANT V 3604

siehe Kapitel Anwendungstechnik, Seite 425

Hinweis

Das Klemmsystem ist durch eine exakt abgestimmte Verzahnung auf die Rahmenteile VARIANT abgestimmt. Nur diese Kombination garantiert eine große Klemmwirkung und hohen Auszugswert.
Bei der Bestellung ist der genaue Typ anzugeben.
Bei Lehrenbestellung ist die Bekleidungsbreite anzugeben.

Erhältlich in den Varianten

V 3604/18,5
V 3604/20,0
V 3604/21,5

Detailinformationen im Produktselektor unter www.simonswerk.com

© SIMONSWERK GMBH HANDBUCH 2022

VARIANT® V

V 3607

Klemmblock für Blockzargen und Blendrahmen mit Drehpunkt 18,5 mm

Klemmblock		Blockzarge



Technische Daten

Fräserdurchmesser	12,0 mm

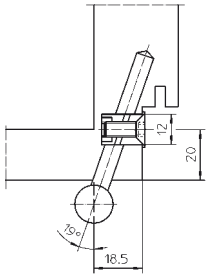

Oberfläche

RAL 9005 Tiefschwarz (073), RAL 9016 Verkehrsweiß (070), RAL 8003 Lehmbraun (084), RAL 1014 Elfenbein (085)

Kombination

Türband	VARIANT VN	VN 3939/100
		VN 3939/100 FD
		VN 3938/160
		VN 3948/160
	VARIANT VG	VG 3990
		VG 3990 K
		VG 4400 UF
		VG 4400 UB
	VARIANT V	V 3400 WF
		V 4400 WF
		Designband V 3420 WF
		Designband V 4426 WF
		V 4437 WF ZK
		V 3400 WF HV Stop
		V 4400 WF FV

Anschlagtechnik

Lehre	Serienlehre VARIANT V 3607

siehe Kapitel Anwendungstechnik, Seite 425

Hinweis

Ausführung mit Drehpunkt 18,5 mm.
Ein Einsatz des Klemmblocks ist auch bei Futterzargen mit starker Bekleidung möglich.
Bei Lehrenbestellung ist die Bekleidungsbreite anzugeben.

Mehr Infos

© SIMONSWERK GMBH HANDBUCH 2022

VARIANT® V



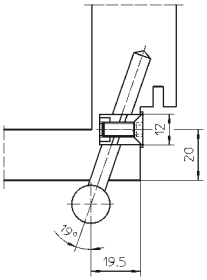

V 3608

Klemmblock für Blockzargen und Blendrahmen mit Drehpunkt 19,5 mm

Klemmblock		Blockzarge

Technische Daten

Fräserdurchmesser	12,0 mm

Oberfläche

RAL 9016 Verkehrsweiß (070), RAL 1014 Elfenbein (085)

Kombination

Türband	VARIANT V	V 3400 WF
		V 4400 WF
		Designband V 3420 WF
		Designband V 4426 WF
		V 4437 WF ZK
		V 3400 WF HV Stop
		V 4400 WF FV

Hinweis

Ausführung mit Drehpunkt 19,5 mm.
Ein Einsatz des Klemmblocks ist auch bei Futterzargen mit starker Bekleidung möglich.
Bei Lehrenbestellung ist die Bekleidungsbreite anzugeben.

© SIMONSWERK GMBH HANDBUCH 2022

Mehr Infos

VARIANT® V

V 3605

Klemmnuss für Blockzargen und Blendrahmen



Klemmnuss		Blockzarge

Technische Daten

Fräserdurchmesser	12,0 mm

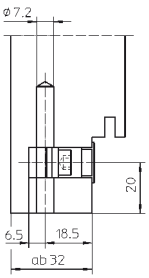

Oberfläche

verzinkt (010)

Kombination

Türband	VARIANT VN	VN 3939/100
		VN 3939/100 FD
		VN 3949/100
		VN 3938/160
		VN 3948/160
	VARIANT VG	VG 3990
		VG 3990 K
		VG 4400 UB
	VARIANT V	V 3400 WF
		V 4400 WF
		Designband V 3420 WF
		Designband V 4426 WF
		V 4437 WF ZK
		V 3400 WF HV Stop
		V 4400 WF FV
		V 5450
Zubehör		Abdeckkappe V 3605

Anschlagtechnik

Lehre	Bohrlehre VARIANT V
	Fräskörper VARIANT V 3605
	Serienbohrlehre VARIANT V 3600 / V 3610 BB 70
	Serienbohrlehre VARIANT V 3600 / V 3610 BB 100

siehe Kapitel Anwendungstechnik, Seite 425

Mehr Infos

© SIMONSWERK GMBH HANDBUCH 2022

VARIANT® V

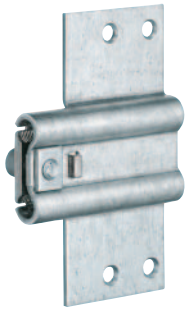

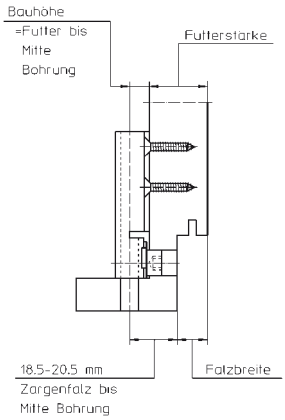

Serie V 3610

Anschraubtasche für Holzzargen

Anschraubtasche		Futterzarge

Oberfläche
verzinkt (010)

Kombination

Türband	VARIANT VN	VN 3939/100
		VN 3939/100 FD
		VN 3938/160
	VARIANT VG	VG 3990
		VG 3990 K
		VG 4400 UF
	VARIANT V	V 3400 WF
		V 4400 WF
		Designband V 3420 WF
		Designband V 4426 WF
		V 4437 WF ZK
		V 3400 WF HV Stop
		V 4400 WF FV
		V 5450
Zubehör		Verstärkungsplatte V 3610
		Abdeckkappe 10 mm

Anschlagtechnik

Lehre	Bohrlehre VARIANT V
	Bohrlehre VARIANT V 3600 / V 3610 Falzloch
	Serienbohrlehre VARIANT V 3600 / V 3610

siehe Kapitel Anwendungstechnik, Seite 425

Hinweis
Das Klemmsystem ist durch eine exakt abgestimmte Verzahnung auf die Rahmenteile VARIANT abgestimmt. Nur diese Kombination garantiert eine große Klemmwirkung und hohen Auszugswert.
Bei der Bestellung ist der genaue Typ anzugeben.
Bei Lehrenbestellung ist die Bekleidungsbreite anzugeben.
Formel zur Ermittlung des Bandtaschentyps – siehe Kapitel Technische Informationen.

Erhältlich in den Varianten

Bauhöhe 5,8 mm	V 3611/5,8
Bauhöhe 7,8 mm	V 3612/7,8
Bauhöhe 8,8 mm	V 3613/8,8
Bauhöhe 9,8 mm	V 3614/9,8

Detailinformationen im Produktselektor unter www.simonswerk.com

© SIMONSWERK GMBH HANDBUCH 2022

VARIANT® V

Serie V 3630

Anschraubtasche für Holzzargen

Anschraubtasche		Futterzarge



Oberfläche

RAL 9005 Tiefschwarz (073)

Kombination

Türband	VARIANT VN	VN 3939/100
		VN 3939/100 FD
		VN 3938/160
	VARIANT VG	VG 3990
		VG 3990 K
		VG 4400 UF
	VARIANT V	V 3400 WF
		V 4400 WF
		Designband V 3420 WF
		Designband V 4426 WF
		V 4437 WF ZK
		V 3400 WF HV Stop
		V 4400 WF FV
		V 5450
Zubehöhr		Abdeckkappe 10 mm

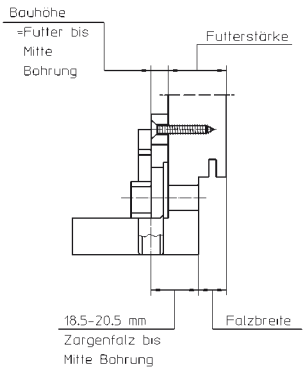

Anschlagtechnik

Lehre	Bohrlehre VARIANT V
	Bohrlehre VARIANT V 3600 / V 3610 Falzloch
	Serienbohrlehre VARIANT V 3630 / V 3650

siehe Kapitel Anwendungstechnik, Seite 425

Hinweis

Das Klemmsystem ist durch eine exakt abgestimmte Verzahnung auf die Rahmenteile VARIANT abgestimmt. Nur diese Kombination garantiert eine große Klemmwirkung und hohen Auszugswert.
Bei der Bestellung ist der genaue Typ anzugeben.
Bei Lehrenbestellung ist die Bekleidungsbreite anzugeben.
Formel zur Ermittlung des Bandtaschentyps – siehe Kapitel Technische Informationen.

Erhältlich in den Varianten

Bauhöhe 6,8 mm, Röhrchenlänge 14,5 mm	V 3632/6,8-14,5
Bauhöhe 7,8 mm, Röhrchenlänge 14,5 mm	V 3633/7,8-14,5

Detailinformationen im Produktselektor unter www.simonswerk.com

© SIMONSWERK GMBH HANDBUCH 2022

VARIANT® V

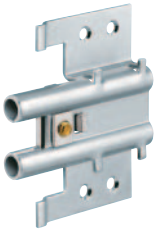

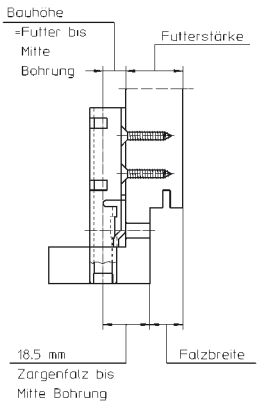

Serie V 3690

Anschraubtasche für Holzzargen

Anschraubtasche		Futterzarge

Oberfläche
verzinkt (010)

Kombination

Türband	VARIANT VN	VN 3939/100
		VN 3939/100 FD
		VN 3938/160
	VARIANT VG	VG 3990
		VG 3990 K
		VG 4400 UF
	VARIANT V	V 3400 WF
		V 4400 WF
		Designband V 3420 WF
		Designband V 4426 WF
		V 4437 WF ZK
		V 3400 WF HV
		V 4400 WF FV
		V 5450
Zubehör		Verstärkungsplatte V 3690
		Abdeckkappe 10 mm

Anschlagtechnik

Lehre	auf Anfrage

Hinweis
Das Klemmsystem ist durch eine exakt abgestimmte Verzahnung auf die Rahmenteile VARIANT abgestimmt. Nur diese Kombination garantiert eine große Klemmwirkung und hohen Auszugswert.
Die Fertigung der Anschraubtasche (Bauhöhe und Röhrchenlänge) erfolgt individuell auf Anfrage.
Bei der Bestellung ist der genaue Typ anzugeben.
Bei Lehrenbestellung ist die Bekleidungsbreite anzugeben.
Formel zur Ermittlung des Bandtaschentyps – siehe Kapitel Technische Informationen.

Erhältlich in den Varianten

Bauhöhe 7,8 mm	Röhrchenlänge 14,5 mm	V 3692/7,8-14,5
Bauhöhe 9,0 mm	Röhrchenlänge 16,5 mm	V 3693/9,0-16,5

Detailinformationen im Produktselektor unter www.simonswerk.com

© SIMONSWERK GMBH HANDBUCH 2022

VARIANT® V

Serie V 4600

Anschraubtasche für Futterzargen

Anschraubtasche		Futterzarge



Oberfläche
verzinkt (010)

Kombination

Türband	VARIANT VN	VN 4739/100
	VARIANT VG	VG 4790
	VARIANT V	V 4700 WF
		V 4700 WF FV

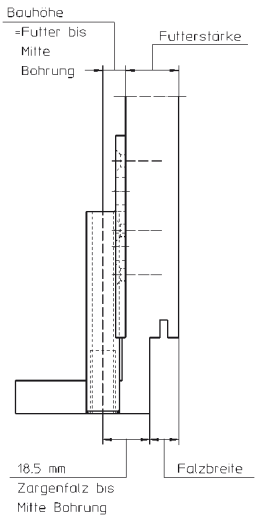

Anschlagtechnik

Lehre	Serienbohrlehre VARIANT V 4600

siehe Kapitel Anwendungstechnik, Seite 425

Hinweis
Bei der Bestellung ist der genaue Typ anzugeben.
Bei Lehrenbestellung ist die Verkleidungsbreite anzugeben.
Formel zur Ermittlung des Bandtaschentyps – siehe Kapitel Technische Information.

Erhältlich in den Varianten

Bauhöhe 7,0 mm	V 4600/7
Bauhöhe 9,0 mm	V 4600/9

Detailinformationen im Produktselektor unter www.simonswerk.com

© SIMONSWERK GMBH HANDBUCH 2022

VARIANT® V

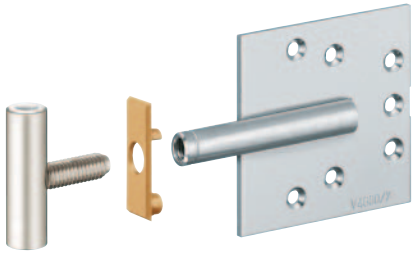

Nachrüstsatz V 4600/7

Anschraubtasche für Holzzargen

Anschraubtasche		Futterzarge

Oberfläche
vernickelt (015)

Anschlagtechnik

Serienbohrlehre VARIANT V 4600

siehe Kapitel Anwendungstechnik, Seite 425

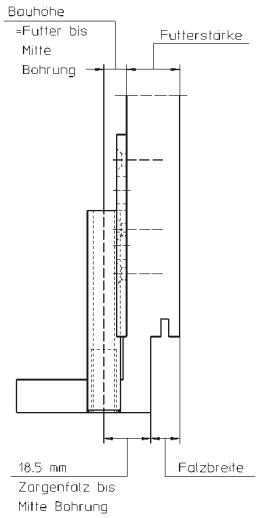

Hinweis
Einbauvoraussetzung: Bekleidungsbohrungen Ø 7,2 mm bzw. vorheriger Einsatz einer Metalltasche Serie V 3610.
Nachrüstsatz bestehend aus:
1 Bohrlehre
1 Zentrierstift
2 Rahmenteile V 4700 WF
2 Anschraubtaschen V 4600
6 Kunststoffkappen
14 Spax-Schrauben

Mehr Infos

© SIMONSWERK GMBH HANDBUCH 2022

VARIANT® V

V 8600

Hinterschweißtasche für Stahlzargen

Hinterschweißtasche		Stahlzarge



Oberfläche
verzinkt (010)

Kombination

Türband	VARIANT VX	VX 8939/160
	VARIANT VN	VN 8939/100 M
		VN 8939/100 FD M
		VN 8938/160
		VN 8938/160 FD
		VN 8849/100 M
		VN 8948/160
		VN 8937/160 U Compact
		VN 8938/160 U
		VN 8938/160 U FD
		VN 8947/160 U Compact
	VARIANT VG	VG 8790
		VG 8790 K
		VG 8000 U
	VARIANT V	V 8100 WF
		V 8000 WF
		V 8000 WF 4 NOV/NUV
		V 8000/30 WF
		V 8100 WF HV Stop
		V 8000 WF FV
		V 8550
		V 8535

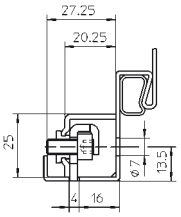

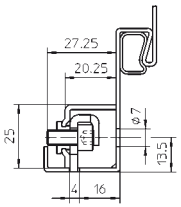

Hinweis
Ausführung mit einziehbarem Klemm- und Zentrierstück.

Mehr Infos

© SIMONSWERK GMBH HANDBUCH 2022

VARIANT® V



V 8610

mörteldichte Hinterschweißtasche für Stahlzargen

Hinterschweißtasche		Stahlzarge

Oberfläche
verzinkt (010)

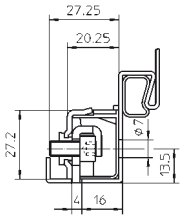

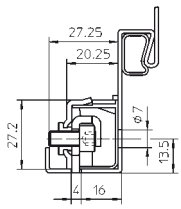

Kombination

Türband	VARIANT VX	VX 8939/160
	VARIANT VN	VN 8939/100 M
		VN 8939/100 FD M
		VN 8938/160
		VN 8938/160 FD
		VN 8849/100 M
		VN 8948/160
		VN 8937/160 U Compact
		VN 8938/160 U
		VN 8938/160 U FD
		VN 8947/160 U Compact
	VARIANT VG	VG 8790
		VG 8790 K
		VG 8000 U
	VARIANT V	V 8100 WF
		V 8000 WF
		V 8000 WF 4 NOV/NUV
		V 8000/30 WF
		V 8100 WF HV Stop
		V 8000 WF FV
		V 8550
		V 8535

Hinweis
Ausführung als mörteldichtes Aufnahmeelement mit einziehbarem Klemm- und Zentrierstück.

© SIMONSWERK GMBH HANDBUCH 2022

Mehr Infos

VARIANT® V

V 8618

Hinterschweißtasche für Ständerwerkzargen

Hinterschweißtasche		Stahlzarge

Oberfläche
verzinkt (010)

Kombination

Türband	VARIANT V	V 8100/18 WF
		V 8000/18 WF



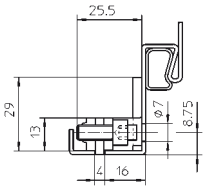

Hinweis
Ausführung mit einziehbarem Klemm- und Zentrierstück.

Mehr Infos

VARIANT Nachrüst-Kit

eine Vielzahl von Bändern für die Korrektur der Türposition in Stahl- und Holzzargen

Zubehör		Nachrüstung

Produktmerkmale
- für die schnelle und einfache Korrektur der Türposition
- Nach- und Umrüstutensilien übersichtlich in einzelnen Boxen
- durch VARIANT Nachrüst-Kit werden Türen wieder funktionsfähig



Zum kompletten VARIANT Nachrüst-Kit gehören
V 8100 WF HV Stop
V 4400 WF 4 NUV
V 3400 WF HV Stop
V 8000 WF 4 NOV/NUV
V 0020/12,5
V 4400 WF 4 NOV
V 4400 WF FV
V 8100 WF GA
V 8000 WF GA
V 8000 WF ASR
V 0026 WF
Bohrlehre V 0026 WF
WF Buchse V 3400 WF

Mehr Infos

© SIMONSWERK GMBH HANDBUCH 2022

VARIANT® V

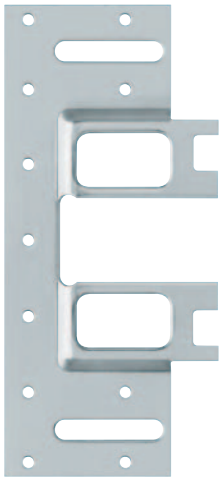

Verstärkungsplatte V 3610

für gefälzte und ungefälzte Türen an Futterzargen

Zubehör		Futterzarge

Oberfläche
verzinkt (010)

Kombination

Aufnahmeelement	Futterzarge	Serie V 3610

Erhältlich in den Varianten

Verstärkungsplatte V 3690 mit Serie V 3690

Detailinformationen im Produktselektor unter www.simonswerk.com

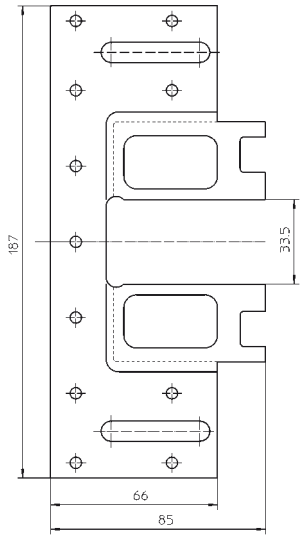

© SIMONSWERK GMBH HANDBUCH 2022

Mehr Infos

VARIANT® V

Abdeckkappe 10 mm



für Falzloch mit Anschraubtasche VARIANT V

Zubehör

Oberfläche

RAL 9005 Tiefschwarz (073), RAL 9016 Verkehrsweiß (070), RAL 1014 Elfenbein (085), RAL 1011 Braunbeige (083)

Kombination

Aufnahmeelement	Futterzarge	Serie V 3610
		Serie V 3630
		Serie V 3690

Mehr Infos

Abdeckkappe V 3605



für Falzloch mit Klemmnuss VARIANT V 3605

Zubehör

Oberfläche

RAL 9016 Verkehrsweiß (070), RAL 1011 Braunbeige (083)

Kombination

Aufnahmeelement	Blockzarge	V 3605

Mehr Infos

© SIMONSWERK GMBH HANDBUCH 2022



© SIMONSWERK GMBH **HANDBUCH 2022**

BAKA®

Das Bandsystem für Holzhaustüren
Speziell für hochwertige Haustüren aus Holz bietet die Bandserie BAKA zwei- und dreidimensional verstellbare Bandsysteme für höchste Anforderungen hinsichtlich Sicherheit, Design und Langlebigkeit.

© SIMONSWERK GMBH **HANDBUCH 2022**

Nutzen Sie unseren Produktselektor unter: www.simonswerk.com
Hier finden Sie detailgenaue und präzise Produktbeschreibungen, die Ihnen als Verarbeiter, Handelspartner und Planer die Entscheidung für passende Bandsysteme erleichtern.

© SIMONSWERK GMBH **HANDBUCH 2022**

BAKA®

Index

				Seite
Haustürband BAKA		bis 100 kg	C 1-20 WF	320
			C 2-20 WF	321
	2D verstellbar	bis 80 kg	BAKA Protect 2030 2D-15 FD MSTS	322
			BAKA Protect 2040 2D-15 FD MSTS	322
		bis 120 kg	BAKA Protect 2010 2D	323
			BAKA Protect 2010 2D FD	324
			BAKA Protect 2030 2D FD	325
			BAKA Protect 2040 2D FD	326
	3D verstellbar	bis 120 kg	BAKA Protect 4048 3D K	327
			BAKA Protect 4049 3D	328
		bis 160 kg	BAKA Protect 4010 3D	329
			BAKA Protect 4010 3D FD	330
			BAKA Protect 4020 3D	331
			BAKA Protect 4020 3D FD	332
			BAKA Protect 4030 3D FD	333
			BAKA Protect 4040 3D FD	334
			BAKA Protect 4060 3D FD	335
Türband BAKA	2-teilig	bis 20 kg	A 1-15	336
			A 2-15	336
		bis 40 kg	B 1-15	337
			B 2-15	338
	3-teilig	bis 60 kg	C 1-15 WF	339
			C 2-15 WF	340
Fensterband BAKA	2-teilig	Drehflügel	A 1-13	341
			A 2-13	341
			B 1-13	342
			B 1-13 ZK	342
	3-teilig	Kippflügel	C 1-13	343
			C 1-13 ZK	344
			C 1-13 ZK K-FT	345
			C 1-13 ZK G13	346
			C 3-15	347
			C 5-15	347

→

© SIMONSWERK GMBH **HANDBUCH 2022**

Nutzen Sie unseren Produktselektor unter: www.simonswerk.com
Hier finden Sie detailgenaue und präzise Produktbeschreibungen, die Ihnen als Verarbeiter, Handelspartner und Planer die Entscheidung für passende Bandsysteme erleichtern.

© SIMONSWERK GMBH **HANDBUCH 2022**

BAKA®

Index

				Seite
Fitschen	Fensterband	Modell C	C 2	348
			C 3	348
			C 3/100 ZK	349
	Türband	Modell G	G 1	350
	Aufschraubband	Modell QF	QF 1	350
		Modell H	H	351
			H 160 ZK	352
		Modell P	P	353
		Modell QR	QR 70	253
			QR 100	354
			QR 100 WF ZK	354
		Modell Q	Q 1	355
	Torband	Modell T	T 9	356
Zubehör	Zierhülse - BAKA		Zierhülse Nr. 2-2 ZK	356
			Zierhülse Nr. 5 ZK	357
			Zierhülse Nr. 6	357
			Zierhülse Nr. 8	358
			Zierhülse Nr. 11	358
			Zierhülse Nr. 12	359
	Abdeckkappe - BAKA		Abdeckkappe BAKA Protect 4000	359
	Türsicherung		Türsicherung Nr. 200	360
			Türsicherung Nr. 205	361
			Türsicherung Nr. 206	362
			Türsicherung Nr. 207	363
Technische Informationen				511

© SIMONSWERK GMBH **HANDBUCH 2022**

BAKA®

C 1-20 WF

für Holzhaustüren

Haustürband		bis 100 kg

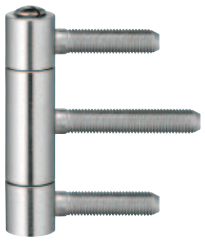

Technische Daten

Belastungswert	i zwei Bänder pro Flügel (1x2 m)	100,0 kg
Rollenlänge		86,0 mm
Rollendurchmesser		20,0 mm
Stiftdurchmesser		10,0 mm

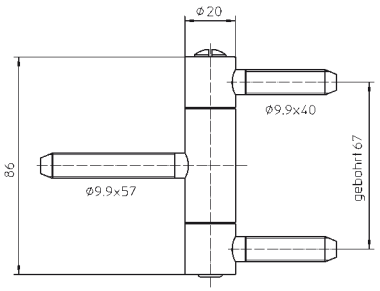

Oberfläche

topzink (110), vernickelt (015), Bronze Metallic (168), RAL 9016 Verkehrsweiß (070), Edelstahl matt (040), Farbig kunstoffbeschichtet (079), weitere Oberflächen auf Anfrage

Kombination

Zubehör	Zierhülse Nr. 5 ZK
	Zierhülse Nr. 6
	Zierhülse Nr. 8

Anschlagtechnik

Lehre	Bohrlehre BAKA 20

siehe Kapitel Anwendungstechnik, Seite 425

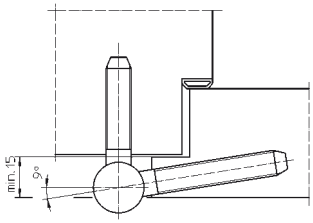

Hinweis

i Der o.g. Belastungswert bezieht sich auf zwei Bänder pro Flügel (1x2 m), ausführliche Angaben dazu finden Sie im Kapitel Technische Informationen.
Ausführung mit Stiftsicherung (MSTS) lieferbar.

Klassifizierungsschlüssel

3	7	4	0	1	—*1	0	11

*1 in Abhängigkeit der Oberflächenausführung

Alternative Kopfform


Basic


Soft


ZK

Prüfzeichen

Mehr Infos

© SIMONSWERK GMBH HANDBUCH 2022

BAKA®

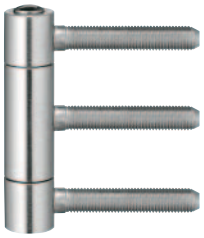

C 2-20 WF

für Holzhaustüren

Haustürband		bis 100 kg

Technische Daten

Belastungswert	i zwei Bänder pro Flügel (1x2 m)	100,0 kg
Rollenlänge		86,0 mm
Rollendurchmesser		20,0 mm
Stiftdurchmesser		10,0 mm

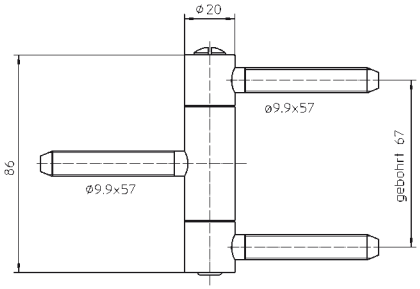

Oberfläche

topzink (110), vernickelt (015), RAL 9016 Verkehrsweiß (070), Edelstahl matt (040), weitere Oberflächen auf Anfrage

Kombination

Zubehör	Zierhülse Nr. 5 ZK
	Zierhülse Nr. 6
	Zierhülse Nr. 8

Anschlagtechnik

Lehre	Bohrlehre BAKA 20

siehe Kapitel Anwendungstechnik, Seite 425

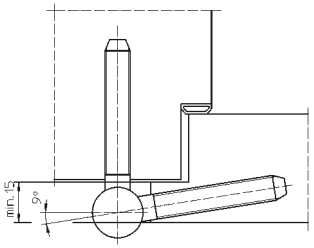

Hinweis

i Der o.g. Belastungswert bezieht sich auf zwei Bänder pro Flügel (1x2 m), ausführliche Angaben dazu finden Sie im Kapitel Technische Informationen.
Ausführung mit Stiftsicherung (MSTS) lieferbar.

Klassifizierungsschlüssel

3	7	4	0	1	—*1	0	11

*1 in Abhängigkeit der Oberflächenausführung

Alternative Kopfform


Basic


Soft


ZK

© SIMONSWERK GMBH HANDBUCH 2022

Mehr Infos

Prüfzeichen

BAKA®

BAKA Protect 2030 2D-15 FD MSTS

mit 2D Verstellung für gefälzte Holzhaustüren

Haustürband	2D verstellbar	bis 80 kg

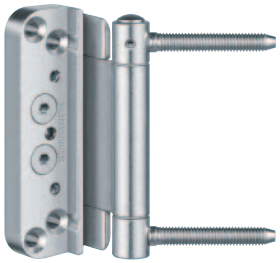

Produktmerkmale

- für gefälzte Holzhaustüren
- verdeckt liegendes Aufnahmeelement im Flügel
- für Türen mit Überschlagdichtung
- mit Stiftsicherung
- 2D Verstellung (Seite +/- 3,0 mm, Andruck +/- 3,0 mm)
- minimaler Fräsaufwand
- wartungsfreie Gleitlagertechnik

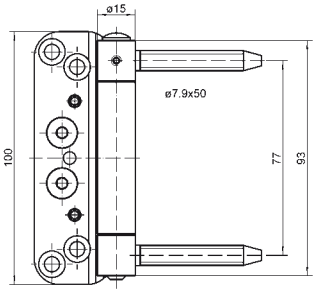

Technische Daten

Belastungswert	i zwei Bänder pro Flügel (1x2 m)	80,0 kg
Rollenlänge		93,0 mm
Rollendurchmesser		15,0 mm
Stiftdurchmesser		8,0 mm
Fräserdurchmesser		20,0 mm

Oberfläche

topzink (110), RAL 9016 Verkehrsweiß (070), weitere Oberflächen auf Anfrage

Anschlagtechnik

Lehre	Bohrlehre BAKA Protect 2000-15 FD Rahmen
	Fräskörper BAKA Protect 2000 Flügel
	Rasterlehre BAKA Protect 2000 Flügel

siehe Kapitel Anwendungstechnik, Seite 425

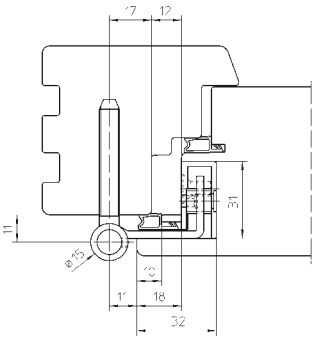

Funktionsbereich

Schallschutz

Hinweis

i Der o.g. Belastungswert bezieht sich auf zwei Bänder pro Flügel (1x2 m), ausführliche Angaben dazu finden Sie im Kapitel Technische Informationen.

Erhältlich in den Varianten

Belastungswert bis 80 kg	BAKA Protect 2040 2D-15 FD MSTS

Detailinformationen im Produktselektor unter www.simonswerk.com

Funktionsbereich

Mehr Infos

© SIMONSWERK GMBH HANDBUCH 2022

BAKA®



BAKA Protect 2010 2D

mit 2D Verstellung für gefälzte Holzhaustüren

Haustürband	2D verstellbar	bis 120 kg

Produktmerkmale

- für gefälzte Holzhaustüren
- verdeckt liegendes Aufnahmeelement im Flügel
- 2D Verstellung (Seite +/- 3,0 mm, Andruck +/- 3,0 mm)
- minimaler Fräsaufwand
- wartungsfreie Gleitlagertechnik

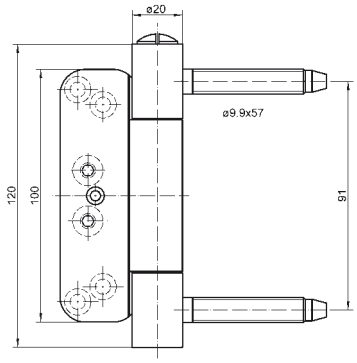

Technische Daten

Belastungswert	i zwei Bänder pro Flügel (1x2 m)	120,0 kg
Rollenlänge		120,0 mm
Rollendurchmesser		20,0 mm
Stiftdurchmesser		10,0 mm
Fräserdurchmesser		20,0 mm

Oberfläche

topzink (110), Edelstahl matt (040), weitere Oberflächen auf Anfrage

Kombination

Zubehör	Zierhülse Nr. 11

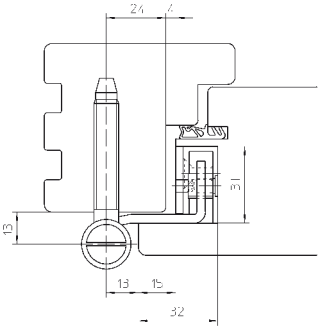

Anschlagtechnik

Lehre	Bohrlehre BAKA Protect 2000 Rahmen
	Rasterlehre BAKA Protect 2000 Rahmen
	Fräskörper BAKA Protect 2000 Flügel
	Rasterlehre BAKA Protect 2000 Flügel

siehe Kapitel Anwendungstechnik, Seite 425

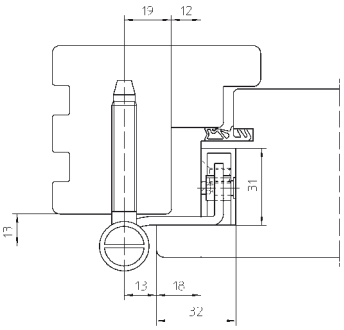

Hinweis

i Der o.g. Belastungswert bezieht sich auf zwei Bänder pro Flügel (1x2 m), ausführliche Angaben dazu finden Sie im Kapitel Technische Informationen.
Ausführung mit Stiftsicherung (MSTS) lieferbar.

Klassifizierungsschlüssel

2	7	3	0	1	—	0	10 *1

*1 Die Dauerfunktionsprüfung wurde mit einem Gewicht von 120 kg absolviert.

Alternative Kopfform


Basic


Soft


ZK

© SIMONSWERK GMBH HANDBUCH 2022

Mehr Infos

Prüfzeichen

BAKA®

BAKA Protect 2010 2D FD

mit 2D Verstellung für gefälzte Holzhaustüren

Haustürband	2D verstellbar	bis 120 kg



Produktmerkmale

- für gefälzte Holzhaustüren
- verdeckt liegendes Aufnahmeelement im Flügel
- für Türen mit Überschlagdichtung
- 2D Verstellung (Seite +/- 3,0 mm, Andruck +/- 3,0 mm)
- minimaler Fräsaufwand
- wartungsfreie Gleitlagertechnik

Technische Daten

Belastungswert	i zwei Bänder pro Flügel (1x2 m)	120,0 kg
Rollenlänge		120,0 mm
Rollendurchmesser		20,0 mm
Stiftdurchmesser		10,0 mm
Fräserdurchmesser		20,0 mm

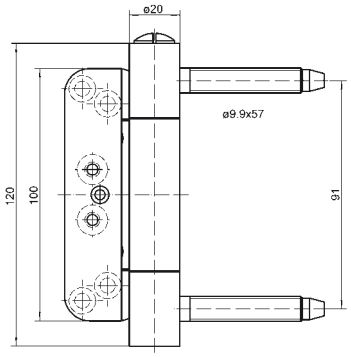

Oberfläche

topzink (110), RAL 9016 Verkehrsweiß (070), Edelstahl matt (040), Farbig kunstoffbeschichtet (079), weitere Oberflächen auf Anfrage

Kombination

Zubehör	Zierhülse Nr. 11

Anschlagtechnik

Lehre	Bohrlehre BAKA Protect 2000 Rahmen
	Rasterlehre BAKA Protect 2000 Rahmen
	Fräskörper BAKA Protect 2000 Flügel
	Rasterlehre BAKA Protect 2000 Flügel

siehe Kapitel Anwendungstechnik, Seite 425

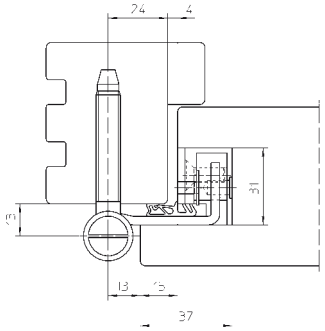

Funktionsbereich

Schallschutz

Hinweis

i Der o.g. Belastungswert bezieht sich auf zwei Bänder pro Flügel (1x2 m), ausführliche Angaben dazu finden Sie im Kapitel Technische Informationen.
Ausführung mit Stiftsicherung (MSTS) lieferbar.

Klassifizierungsschlüssel

2	7	3	0	1	— *1	0	10*2

*1 in Abhängigkeit der Oberflächenausführung

*2 Die Dauerfunktionsprüfung wurde mit einem Gewicht von 120 kg absolviert.

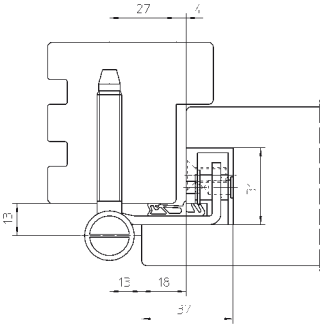

Alternative Kopfform


Basic


Soft


ZK

Prüfzeichen

Funktionsbereich

Mehr Infos

© SIMONSWERK GMBH HANDBUCH 2022

BAKA®



BAKA Protect 2030 2D FD

mit 2D Verstellung für gefälzte Holzhaustüren

Haustürband	2D verstellbar	bis 120 kg

Produktmerkmale

- für gefälzte Holzhaustüren
- verdeckt liegendes Aufnahmeelement im Flügel
- für Türen mit Überschlagdichtung
- 2D verstellbar (Seite +/- 3,0 mm, Andruck +/- 3,0 mm)
- minimaler Fräsaufwand
- wartungsfreie Gleitlagertechnik

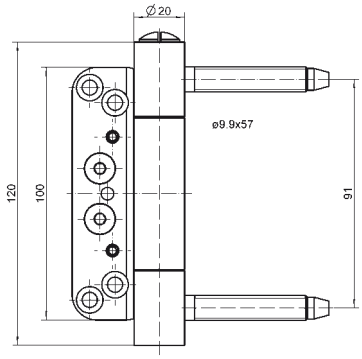

Technische Daten

Belastungswert	i zwei Bänder pro Flügel (1x2 m)	120,0 kg
Rollenlänge		120,0 mm
Rollendurchmesser		20,0 mm
Stiftdurchmesser		10,0 mm
Fräserdurchmesser		20,0 mm

Oberfläche

topzink (110), RAL 9016 Verkehrsweiß (070), Edelstahl matt (040), weitere Oberflächen auf Anfrage

Kombination

Zubehör	Zierhülse Nr. 11

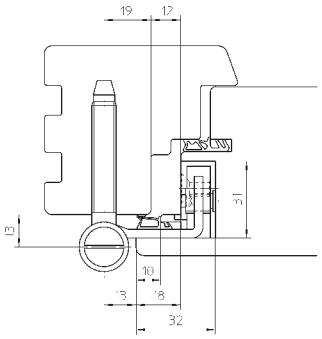

Anschlagtechnik

Lehre	Bohrlehre BAKA Protect 2000 Rahmen
	Rasterlehre BAKA Protect 2000 Rahmen
	Fräskörper BAKA Protect 2000 Flügel
	Rasterlehre BAKA Protect 2000 Flügel

siehe Kapitel Anwendungstechnik, Seite 425

Funktionsbereich

Schallschutz

Hinweis

i Der o.g. Belastungswert bezieht sich auf zwei Bänder pro Flügel (1x2 m), ausführliche Angaben dazu finden Sie im Kapitel Technische Informationen.
Ausführung mit Stiftsicherung (MSTS) lieferbar.

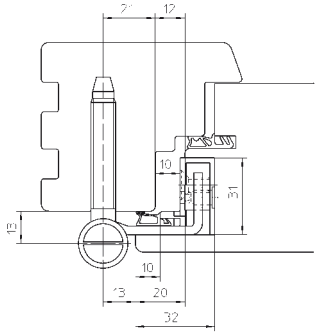

Klassifizierungsschlüssel

2	7	3	0	1	—*1	0	10*2

*1 in Abhängigkeit der Oberflächenausführung

*2 Die Dauerfunktionsprüfung wurde mit einem Gewicht von 120 kg absolviert.

Alternative Kopfform


Basic


Soft


ZK

Mehr Infos

Prüfzeichen

Funktionsbereich

© SIMONSWERK GMBH HANDBUCH 2022

BAKA®

BAKA Protect 2040 2D FD

mit 2D Verstellung für gefälzte Holzhaustüren

Haustürband	2D verstellbar	bis 120 kg



Produktmerkmale

- für gefälzte Holzhaustüren
- verdeckt liegendes Aufnahmeelement im Flügel
- für Türen mit Überschlagdichtung
- 2D Verstellung (Seite +/- 3,0 mm, Andruck +/- 3,0 mm)
- minimaler Fräsaufwand
- wartungsfreie Gleitlagertechnik

Technische Daten

Belastungswert	i zwei Bänder pro Flügel (1x2 m)	120,0 kg
Rollenlänge		120,0 mm
Rollendurchmesser		20,0 mm
Stiftdurchmesser		10,0 mm
Fräserdurchmesser		20,0 mm

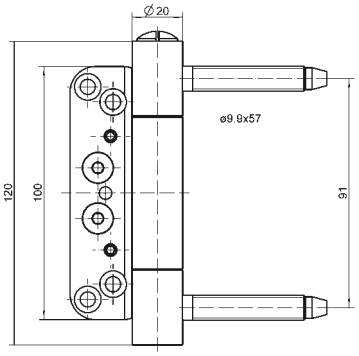

Oberfläche

topzink (110), RAL 9016 Verkehrsweiß (070), Edelstahl matt (040), Farbig kunststoffbeschichtet (079), weitere Oberflächen auf Anfrage

Kombination

Zubehör	Zierhülse Nr. 11

Anschlagtechnik

Lehre	Bohrlehre BAKA Protect 2000 Rahmen
	Rasterlehre BAKA Protect 2000 Rahmen
	Fräskörper BAKA Protect 2000 Flügel
	Rasterlehre BAKA Protect 2000 Flügel

siehe Kapitel Anwendungstechnik, Seite 425

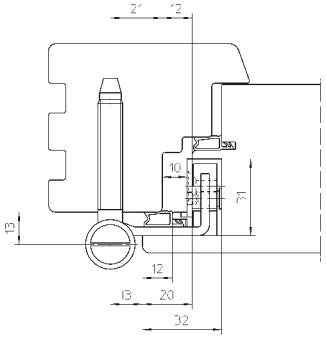

Funktionsbereich

Schallschutz

Hinweis

i Der o.g. Belastungswert bezieht sich auf zwei Bänder pro Flügel (1x2 m), ausführliche Angaben dazu finden Sie im Kapitel Technische Informationen.
Ausführung mit Stiftsicherung (MSTS) lieferbar.

Klassifizierungsschlüssel

2	7	3	0	1	—*1	0	10*2

*1 in Abhängigkeit der Oberflächenausführung

*2 Die Dauerfunktionsprüfung wurde mit einem Gewicht von 120 kg absolviert.

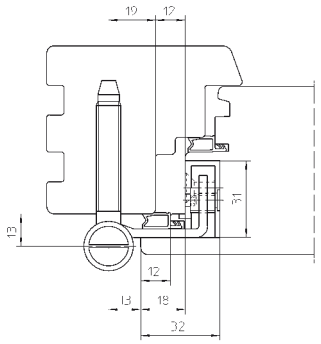

Alternative Kopfform


Basic


Soft


ZK

Prüfzeichen

Funktionsbereich

Mehr Infos

© SIMONSWERK GMBH HANDBUCH 2022

BAKA®



BAKA Protect 4048 3D K

mit 3D Komfort-Exzenter-Verstellung für gefälzt-flächenbündig einliegende Holzhaustüren

Haustürband	3D verstellbar	bis 120 kg

Produktmerkmale

- für gefälzt-flächenbündig einliegende Holzhaustüren
- verdeckt liegendes Aufnahmeelement im Rahmen
- mit Komfort-Exzenter-Verstellung
- komfortable 3D Verstellung (Seite +/-3,0 mm, Höhe +/-3,0 mm, Andruck +/-3,0 mm)
- innenliegender Bandstift
- wartungsfreie Gleitlagertechnik

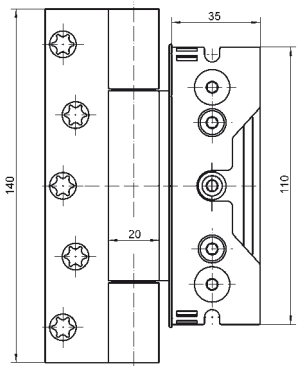

Technische Daten

Belastungswert	i zwei Bänder pro Flügel (1x2 m)	120,0 kg
Rollenlänge		140,0 mm
Rollendurchmesser		20,0 mm
Stiftdurchmesser		10,0 mm
Fräserdurchmesser		20,0 mm

Oberfläche

topzink (110), RAL 9016 Verkehrsweiß (070), Edelstahl matt (040), weitere Oberflächen auf Anfrage

Kombination

Türband	BAKA Protect 4048 3D K 4. Band
Zubehör	Abdeckkappe BAKA Protect 4000
	Zierhülse Nr. 12

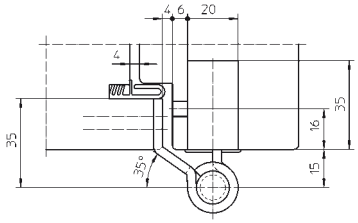

Anschlagtechnik

Lehre	Fräskörper BAKA Protect 4000 Flügel
	Bohr-/Fräskörper BAKA Protect 4000 Rahmen
	Anschlagset BAKA Protect 4048 3D K

siehe Kapitel Anwendungstechnik, Seite 425

Hinweis

i Der o.g. Belastungswert bezieht sich auf zwei Bänder pro Flügel (1x2 m), ausführliche Angaben dazu finden Sie im Kapitel Technische Informationen.
Satz bestehend aus 3 Bändern (1 Band = Höhen- und Seitenverstellung, 2 Bänder = Andruck- und Seitenverstellung).
Im Bedarfsfall ist ein 4. Band als separater Artikel zu bestellen.
Ausführung mit Stiftsicherung (MSTS) lieferbar.

Klassifizierungsschlüssel

2	7	3	1*1	1	—*2	0	10

*1 Die Prüfung von Funktionstüren erfolgt immer am kompletten Türelement.
*2 in Abhängigkeit der Oberflächenausführung

© SIMONSWERK GMBH HANDBUCH 2022

Mehr Infos

Prüfzeichen

BAKA®

BAKA Protect 4049 3D

mit 3D Komfort-Exzenter-Verstellung für ungefälzte einliegende Holzhaustüren

Haustürband	3D verstellbar	bis 120 kg



Produktmerkmale

- für ungefälzte Holzhaustüren
- verdeckt liegendes Aufnahmeelement im Rahmen
- mit Komfort-Exzenter-Verstellung
- komfortable 3D Verstellung (Seite +/-3,0 mm, Höhe +/-3,0 mm, Andruck +/-3,0 mm)
- innenliegender Bandstift
- wartungsfreie Gleitlagertechnik

Technische Daten

Belastungswert	i zwei Bänder pro Flügel (1x2 m)	120,0 kg
Rollenlänge		140,0 mm
Rollendurchmesser		20,0 mm
Stiftdurchmesser		10,0 mm
Fräserdurchmesser		20,0 mm

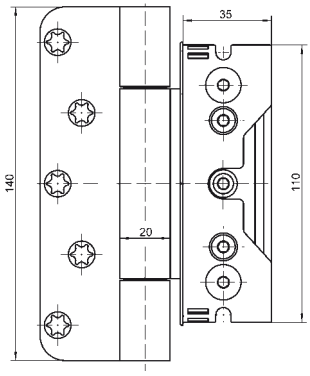

Oberfläche

Edelstahl matt (040), RAL 9005 Schwarz matt (107), weitere Oberflächen auf Anfrage

Kombination

Türband	BAKA Protect 4049 3D 4. Band
Zubehör	Abdeckkappe BAKA Protect 4000 Zierhülse Nr. 12

Anschlagtechnik

Lehre	auf Anfrage

siehe Kapitel Anwendungstechnik, Seite 425

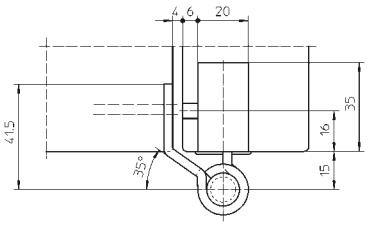

Hinweis

i Der o.g. Belastungswert bezieht sich auf zwei Bänder pro Flügel (1x2 m), ausführliche Angaben dazu finden Sie im Kapitel Technische Informationen.
Satz bestehend aus 3 Bändern (1 Band = Höhen- und Seitenverstellung, 2 Bänder = Andruck- und Seitenverstellung).
Im Bedarfsfall ist ein 4. Band als separater Artikel zu bestellen.
Ausführung mit Stiftsicherung (MSTS) lieferbar.

Klassifizierungsschlüssel

2	7	3	1*1	1	—*2	0	10

*1 Die Prüfung von Funktionstüren erfolgt immer am kompletten Türelement.
*2 in Abhängigkeit der Oberflächenausführung

Prüfzeichen

Mehr Infos

© SIMONSWERK GMBH HANDBUCH 2022

BAKA®



BAKA Protect 4010 3D

mit 3D Komfort-Exzenter-Verstellung für gefälzte Holzhaustüren

Haustürband	3D verstellbar	bis 160 kg

Produktmerkmale

- für gefälzte Holzhaustüren
- verdeckt liegendes Aufnahmeelement im Flügel und Rahmen
- mit Komfort-Exzenter-Verstellung
- 3D Verstellung (Seite +/- 3,0 mm, Höhe +/- 3,0 mm, Andruck +/- 3,0 mm)
- innenliegender Stift
- für Systemprüfungen nach DIN EN 1627 ff. einsetzbar
- wartungsfreie Gleitlagertechnik

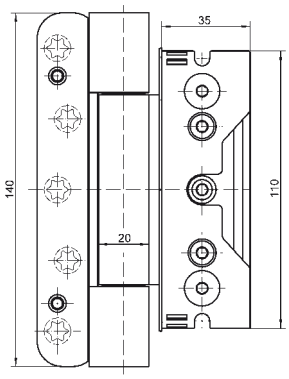

Technische Daten

Belastungswert	i zwei Bänder pro Flügel (1x2 m)	160,0 kg
Rollenlänge		140,0 mm
Rollendurchmesser		20,0 mm
Stiftdurchmesser		10,0 mm
Fräserdurchmesser		20,0 mm

Oberfläche

topzink (110), RAL 9016 Verkehrsweiß (070), Edelstahl matt (040), RAL 9005 Schwarz matt (107), weitere Oberflächen auf Anfrage

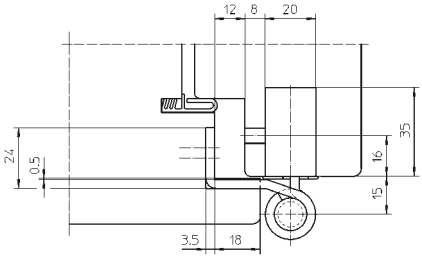

Kombination

Türband	BAKA Protect 4010 3D 4. Band
Zubehör	Abdeckkappe BAKA Protect 4000, Zierhülse Nr. 12

Anschlagtechnik

Lehre	Umrüstset BAKA Protect 4000 Rahmen
	Bohrlehre BAKA Protect 4000 Rahmen
	Bohr-/Fräskörper BAKA Protect 4000 Rahmen
	Rasterlehre BAKA Protect 4000 Rahmen
	Fräskörper BAKA Protect 4000 Flügel
	Rasterlehre BAKA Protect 4000 Flügel

siehe Kapitel Anwendungstechnik, Seite 425

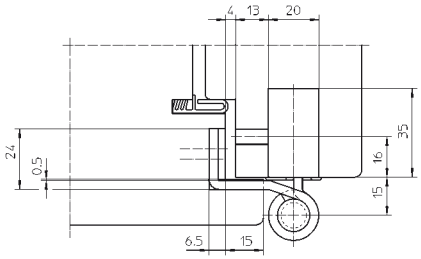

Funktionsbereich

Feuerschutz, Einbruchhemmung

Hinweis

i Der o.g. Belastungswert bezieht sich auf zwei Bänder pro Flügel (1x2 m), ausführliche Angaben dazu finden Sie im Kapitel Technische Informationen.
Satz bestehend aus 3 Bändern (1 Band = Höhen- und Seitenverstellung, 2 Bänder = Andruck- und Seitenverstellung). Im Bedarfsfall ist ein 4. Band als separater Artikel zu bestellen. Ausführung mit Stiftsicherung (MSTS) lieferbar.

Klassifizierungsschlüssel

2	7	3	1*1	1	—*2	0	10*3

*1 Die Prüfung von Funktionstüren erfolgt immer am kompletten Türelement.
*2 in Abhängigkeit der Oberflächenausführung
*3 Die Dauerfunktionsprüfung wurde mit einem Gewicht von 160 kg absolviert.

Alternative Kopfform



Prüfzeichen

Funktionsbereich

Mehr Infos

© SIMONSWERK GMBH HANDBUCH 2022

BAKA®

BAKA Protect 4010 3D FD

mit 3D Komfort-Exzenter-Verstellung für gefälzte Holzhaustüren

Haustürband	3D verstellbar	bis 160 kg



Produktmerkmale

- für gefälzte Holzhaustüren
- verdeckt liegendes Aufnahmeelement im Flügel und Rahmen
- für Türen mit Überschlagdichtung
- mit Komfort-Exzenter-Verstellung
- 3D Verstellung (Seite +/- 3,0 mm, Höhe +/- 3,0 mm, Andruck +/- 3,0 mm)
- für Systemprüfungen nach DIN EN 1627 ff. einsetzbar
- wartungsfreie Gleitlagertechnik

Technische Daten

Belastungswert	i zwei Bänder pro Flügel (1x2 m)	160,0 kg
Rollenlänge		140,0 mm
Rollendurchmesser		20,0 mm
Stiftdurchmesser		10,0 mm
Fräserdurchmesser		20,0 mm

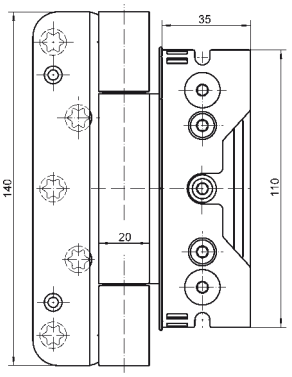

Oberfläche

topzink (110), poliert vergoldet (032), F2-farbig (125), RAL 9016 Verkehrsweiß (070), H9 Braun (071), Edelstahl matt (040), RAL 9005 Schwarz matt (107), weitere Oberflächen auf Anfrage

Kombination

Türband	BAKA Protect 4010 3D FD 4. Band
Zubehör	Abdeckkappe BAKA Protect 4000, Zierhülse Nr. 12

Anschlagtechnik

Lehre	Umrüstset BAKA Protect 4000 Rahmen
	Bohrlehre BAKA Protect 4000 Rahmen
	Bohr-/Fräskörper BAKA Protect 4000 Rahmen
	Rasterlehre BAKA Protect 4000 Rahmen
	Fräskörper BAKA Protect 4000 Flügel
	Rasterlehre BAKA Protect 4000 Flügel

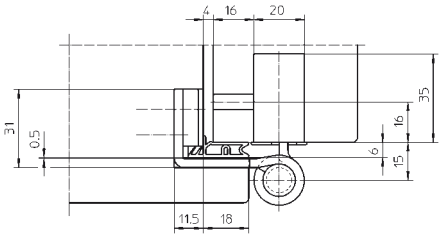

siehe Kapitel Anwendungstechnik, Seite 425

Funktionsbereich

Feuerschutz, Schallschutz, Einbruchhemmung

Hinweis

i Der o.g. Belastungswert bezieht sich auf zwei Bänder pro Flügel (1x2 m), ausführliche Angaben dazu finden Sie im Kapitel Technische Informationen.
Satz bestehend aus 3 Bändern (1 Band = Höhen- und Seitenverstellung, 2 Bänder = Andruck- und Seitenverstellung). Im Bedarfsfall ist ein 4. Band als separater Artikel zu bestellen. Ausführung mit Stiftsicherung (MSTS) lieferbar.

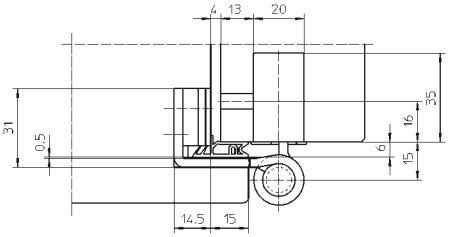

Klassifizierungsschlüssel

2	7	3	1*1	1	—*2	0	10*3

*1 Die Prüfung von Funktionstüren erfolgt immer am kompletten Türelement.
*2 in Abhängigkeit der Oberflächenausführung
*3 Die Dauerfunktionsprüfung wurde mit einem Gewicht von 160 kg absolviert.

Alternative Kopfform


Basic


Soft


ZK

Prüfzeichen

Funktionsbereich

Mehr Infos

© SIMONSWERK GMBH HANDBUCH 2022

BAKA®



BAKA Protect 4020 3D

mit 3D Komfort-Exzenter-Verstellung für gefälzte Holzhaustüren

Haustürband	3D verstellbar	bis 160 kg

Produktmerkmale

- für gefälzte Holzhaustüren
- verdeckt liegendes Aufnahmeelement im Flügel und Rahmen
- mit Komfort-Exzenter-Verstellung
- 3D Verstellung (Seite +/- 3,0 mm, Höhe +/- 3,0 mm, Andruck +/- 3,0 mm)
- innenliegender Stift
- für Systemprüfungen nach DIN EN 1627 ff. einsetzbar
- wartungsfreie Gleitlagertechnik

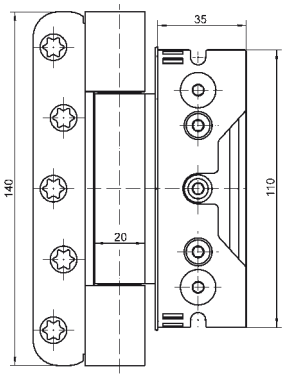

Technische Daten

Belastungswert	zwei Bänder pro Flügel (1x2 m)	160,0 kg
Rollenlänge		140,0 mm
Rollendurchmesser		20,0 mm
Stiftdurchmesser		10,0 mm
Fräserdurchmesser		20,0 mm

Oberfläche

topzink (110), RAL 9016 Verkehrsweiß (070), Edelstahl matt (040), weitere Oberflächen auf Anfrage

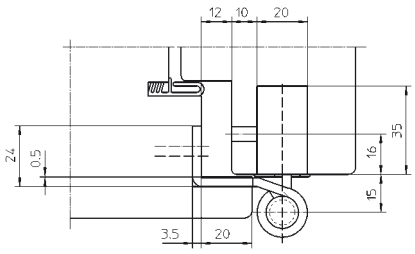

Kombination

Türband	BAKA Protect 4020 3D 4. Band
Zubehör	Abdeckkappe BAKA Protect 4000, Zierhülse Nr. 12

Anschlagtechnik

Lehre	Umrüstset BAKA Protect 4000 Rahmen
	Bohrlehre BAKA Protect 4000 Rahmen
	Bohr-/Fräskörper BAKA Protect 4000 Rahmen
	Rasterehre BAKA Protect 4000 Rahmen
	Fräskörper BAKA Protect 4000 Flügel
	Rasterlehre BAKA Protect 4000 Flügel

siehe Kapitel Anwendungstechnik, Seite 425

Funktionsbereich

Feuerschutz, Einbruchhemmung

Hinweis

Der o.g. Belastungswert bezieht sich auf zwei Bänder pro Flügel (1x2 m), ausführliche Angaben dazu finden Sie im Kapitel Technische Informationen.
Satz bestehend aus 3 Bändern (1 Band = Höhen- und Seitenverstellung, 2 Bänder = Andruck- und Seitenverstellung). Im Bedarfsfall ist ein 4. Band als separater Artikel zu bestellen. Ausführung mit Stiftsicherung (MSTS) lieferbar.

Klassifizierungsschlüssel

2	7	3	1*1	1	—*2	0	10*3

*1 Die Prüfung von Funktionstüren erfolgt immer am kompletten Türelement.
*2 in Abhängigkeit der Oberflächenausführung
*3 Die Dauerfunktionsprüfung wurde mit einem Gewicht von 160 kg absolviert.

Alternative Kopfform



Prüfzeichen Funktionsbereich

Mehr Infos

© SIMONSWERK GMBH HANDBUCH 2022

BAKA®

BAKA Protect 4020 3D FD

mit 3D Komfort-Exzenter-Verstellung für gefälzte Holzhaustüren

Haustürband	3D verstellbar	bis 160 kg



Produktmerkmale

- für gefälzte Holzhaustüren
- verdeckt liegendes Aufnahmeelement im Flügel und Rahmen
- für Türen mit Überschlagdichtung
- mit Komfort-Exzenter-Verstellung
- 3D Verstellung (Seite +/- 3,0 mm, Höhe +/- 3,0 mm, Andruck +/- 3,0 mm)
- für Systemprüfungen nach DIN EN 1627 ff. einsetzbar
- wartungsfreie Gleitlagertechnik

Technische Daten

Belastungswert	i zwei Bänder pro Flügel (1x2 m)	160,0 kg
Rollenlänge		140,0 mm
Rollendurchmesser		20,0 mm
Stiftdurchmesser		10,0 mm
Fräserdurchmesser		20,0 mm

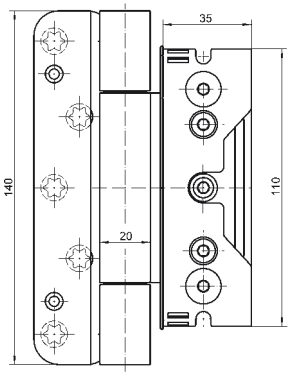

Oberfläche

topzink (110), Edelstahl matt (040), weitere Oberflächen auf Anfrage

Kombination

Türband	BAKA Protect 4020 3D FD 4. Band
Zubehör	Abdeckkappe BAKA Protect 4000, Zierhülse Nr. 12

Anschlagtechnik

Lehre	Umrüstset BAKA Protect 4000 Rahmen
	Bohrlehre BAKA Protect 4000 Rahmen
	Bohr-/Fräskörper BAKA Protect 4000 Rahmen
	Rasterlehre BAKA Protect 4000 Rahmen
	Fräskörper BAKA Protect 4000 Flügel
	Rasterlehre BAKA Protect 4000 Flügel

siehe Kapitel Anwendungstechnik, Seite 425

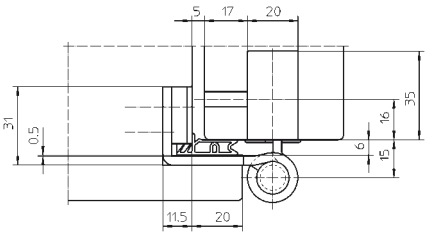

Funktionsbereich

Feuerschutz, Schallschutz, Einbruchhemmung

Hinweis

i Der o.g. Belastungswert bezieht sich auf zwei Bänder pro Flügel (1x2 m), ausführliche Angaben dazu finden Sie im Kapitel Technische Informationen.
Satz bestehend aus 3 Bändern (1 Band = Höhen- und Seitenverstellung, 2 Bänder = Andruck- und Seitenverstellung). Im Bedarfsfall ist ein 4. Band als separater Artikel zu bestellen. Ausführung mit Stiftsicherung (MSTS) lieferbar.

Klassifizierungsschlüssel

2	7	3	1*1	1	—*2	0	10*3

*1 Die Prüfung von Funktionstüren erfolgt immer am kompletten Türelement.
*2 in Abhängigkeit der Oberflächenausführung
*3 Die Dauerfunktionsprüfung wurde mit einem Gewicht von 160 kg absolviert.

Alternative Kopfform


Basic


Soft


ZK

Prüfzeichen

Funktionsbereich

Mehr Infos

© SIMONSWERK GMBH HANDBUCH 2022

BAKA®



BAKA Protect 4030 3D FD

mit 3D Komfort-Exzenter-Verstellung für gefälzte Holzhaustüren

Haustürband	3D verstellbar	bis 160 kg

Produktmerkmale

- für gefälzte Holzhaustüren
- verdeckt liegendes Aufnahmeelement im Flügel und Rahmen
- für Türen mit Überschlagdichtung
- mit Komfort-Exzenter-Verstellung
- 3D Verstellung (Seite +/- 3,0 mm, Höhe +/- 3,0 mm, Andruck +/- 3,0 mm)
- für Systemprüfungen nach DIN EN 1627 ff. einsetzbar
- wartungsfreie Gleitlagertechnik

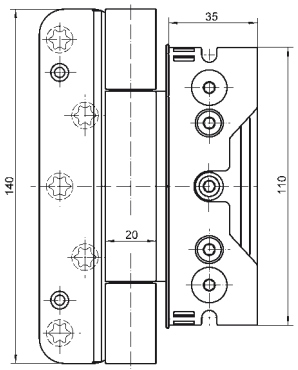

Technische Daten

Belastungswert	zwei Bänder pro Flügel (1x2 m)	160,0 kg
Rollenlänge		140,0 mm
Rollendurchmesser		20,0 mm
Stiftdurchmesser		10,0 mm
Fräserdurchmesser		20,0 mm

Oberfläche

topzink (110), RAL 9016 Verkehrsweiß (070), H9 Braun (071), Edelstahl matt (040), weitere Oberflächen auf Anfrage

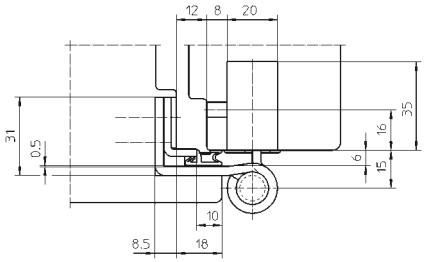

Kombination

Türband	BAKA Protect 4030 3D FD 4. Band
Zubehör	Abdeckkappe BAKA Protect 4000, Zierhülse Nr. 12

Anschlagtechnik

Lehre	Umrüstset BAKA Protect 4000 Rahmen
	Bohrlehre BAKA Protect 4000 Rahmen
	Bohr-/Fräskörper BAKA Protect 4000 Rahmen
	Rasterlehre BAKA Protect 4000 Rahmen
	Fräskörper BAKA Protect 4000 Flügel
	Rasterlehre BAKA Protect 4000 Flügel

siehe Kapitel Anwendungstechnik, Seite 425

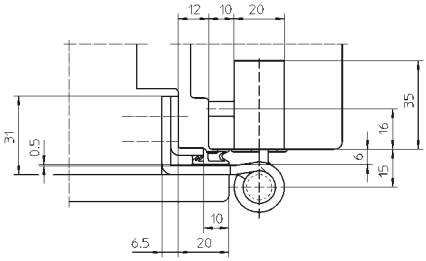

Funktionsbereich

Feuerschutz, Schallschutz, Einbruchhemmung

Hinweis

Der o.g. Belastungswert bezieht sich auf zwei Bänder pro Flügel (1x2 m), ausführliche Angaben dazu finden Sie im Kapitel Technische Informationen.
Satz bestehend aus 3 Bändern (1 Band = Höhen- und Seitenverstellung, 2 Bänder = Andruck- und Seitenverstellung). Im Bedarfsfall ist ein 4. Band als separater Artikel zu bestellen. Ausführung mit Stiftsicherung (MSTS) lieferbar.

Klassifizierungsschlüssel

1	7	3	1*1	1	—*2	0	10*3

*1 Die Prüfung von Funktionstüren erfolgt immer am kompletten Türelement.
*2 in Abhängigkeit der Oberflächenausführung
*3 Die Dauerfunktionsprüfung wurde mit einem Gewicht von 160 kg absolviert.

Alternative Kopfform



Basic Soft ZK

Prüfzeichen Funktionsbereich

Mehr Infos

© SIMONSWERK GMBH HANDBUCH 2022

BAKA®

BAKA Protect 4040 3D FD

mit 3D Komfort-Exzenter-Verstellung für gefälzte Holzhaustüren

Haustürband	3D verstellbar	bis 160 kg



Produktmerkmale

- für gefälzte Holzhaustüren
- verdeckt liegendes Aufnahmeelement im Flügel und Rahmen
- für Türen mit Überschlagdichtung
- mit Komfort-Exzenter-Verstellung
- 3D Verstellung (Seite +/- 3,0 mm, Höhe +/- 3,0 mm, Andruck +/- 3,0 mm)
- für Systemprüfungen nach DIN EN 1627 ff. einsetzbar
- wartungsfreie Gleitlagertechnik

Technische Daten

Belastungswert	i zwei Bänder pro Flügel (1x2 m)	160,0 kg
Rollenlänge		140,0 mm
Rollendurchmesser		20,0 mm
Stiftdurchmesser		10,0 mm
Fräserdurchmesser		20,0 mm

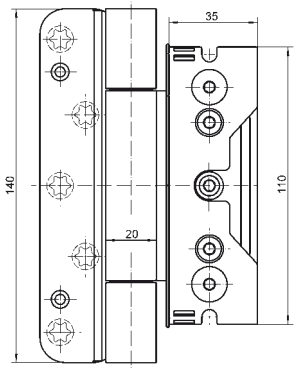

Oberfläche

topzink (110), RAL 9016 Verkehrsweiß (070), Edelstahl matt (040), RAL 9005 Schwarz matt (107), weitere Oberflächen auf Anfrage

Kombination

Türband	BAKA Protect 4040 3D FD 4. Band
Zubehör	Abdeckkappe BAKA Protect 4000, Zierhülse Nr. 12

Anschlagtechnik

Lehre	Umrüstset BAKA Protect 4000 Rahmen
	Bohrlehre BAKA Protect 4000 Rahmen
	Bohr-/Fräskörper BAKA Protect 4000 Rahmen
	Rasterlehre BAKA Protect 4000 Rahmen
	Fräskörper BAKA Protect 4000 Flügel
	Rasterlehre BAKA Protect 4000 Flügel

siehe Kapitel Anwendungstechnik, Seite 425

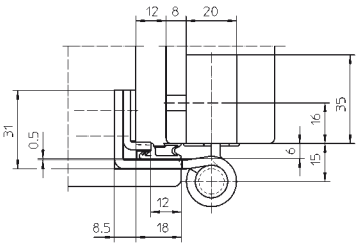

Funktionsbereich

Feuerschutz, Schallschutz, Einbruchhemmung

Hinweis

i Der o.g. Belastungswert bezieht sich auf zwei Bänder pro Flügel (1x2 m), ausführliche Angaben dazu finden Sie im Kapitel Technische Informationen.
Satz bestehend aus 3 Bändern (1 Band = Höhen- und Seitenverstellung, 2 Bänder = Andruck- und Seitenverstellung). Im Bedarfsfall ist ein 4. Band als separater Artikel zu bestellen. Ausführung mit Stiftsicherung (MSTS) lieferbar.

Klassifizierungsschlüssel

2	7	3	1*1	1	—*2	0	10*3

*1 Die Prüfung von Funktionstüren erfolgt immer am kompletten Türelement.
*2 in Abhängigkeit der Oberflächenausführung
*3 Die Dauerfunktionsprüfung wurde mit einem Gewicht von 160 kg absolviert.

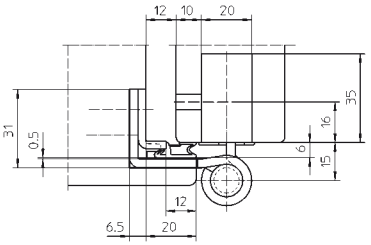

Alternative Kopfform


Basic


Soft


ZK

Prüfzeichen

Funktionsbereich

Mehr Infos

© SIMONSWERK GMBH HANDBUCH 2022

BAKA®



BAKA Protect 4060 3D FD

mit 3D Komfort-Exzenter-Verstellung für gefälzte Holzhaustüren

Haustürband	3D verstellbar	bis 160 kg

Produktmerkmale

- für gefälzte Holzhaustüren
- verdeckt liegendes Aufnahmeelement im Flügel und Rahmen
- für Türen mit Überschlagdichtung
- mit Komfort-Exzenter-Verstellung
- 3D Verstellung (Seite +/- 3,0 mm, Höhe +/- 3,0 mm, Andruck +/- 3,0 mm)
- für Systemprüfungen nach DIN EN 1627 ff. einsetzbar
- wartungsfreie Gleitlagertechnik

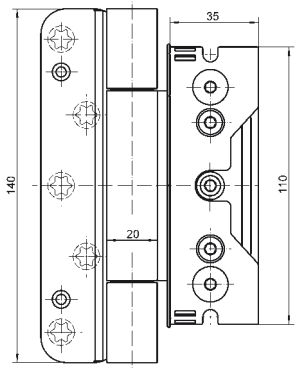

Technische Daten

Belastungswert	i zwei Bänder pro Flügel (1x2 m)	160,0 kg
Rollenlänge		140,0 mm
Rollendurchmesser		20,0 mm
Stiftdurchmesser		10,0 mm
Fräserdurchmesser		20,0 mm

Oberfläche

topzink (110), H9 Braun (071), weitere Oberflächen auf Anfrage

Kombination

Türband	BAKA Protect 4060 3D FD 4. Band
Zubehör	Abdeckkappe BAKA Protect 4000, Zierhülse Nr. 12

Anschlagtechnik

Lehre	Umrüstset BAKA Protect 4000 Rahmen
	Bohrlehre BAKA Protect 4000 Rahmen
	Bohr-/Fräskörper BAKA Protect 4000 Rahmen
	Rasterlehre BAKA Protect 4000 Rahmen
	Fräskörper BAKA Protect 4000 Flügel
	Rasterlehre BAKA Protect 4000 Flügel

siehe Kapitel Anwendungstechnik, Seite 425

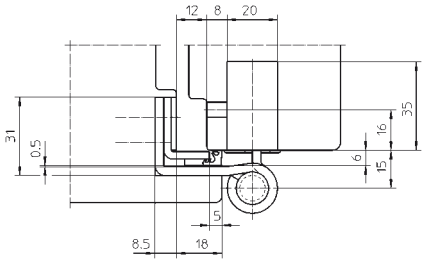

Funktionsbereich

Feuerschutz, Schallschutz, Einbruchhemmung

Hinweis

i Der o.g. Belastungswert bezieht sich auf zwei Bänder pro Flügel (1x2 m), ausführliche Angaben dazu finden Sie im Kapitel Technische Informationen.
Satz bestehend aus 3 Bändern (1 Band = Höhen- und Seitenverstellung, 2 Bänder = Andruck- und Seitenverstellung). Im Bedarfsfall ist ein 4. Band als separater Artikel zu bestellen. Ausführung mit Stiftsicherung (MSTS) lieferbar.

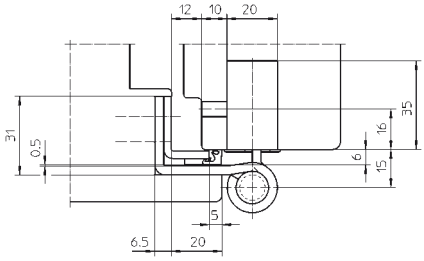

Klassifizierungsschlüssel

2	7	3	1*1	1	—*2	0	10*3

*1 Die Prüfung von Funktionstüren erfolgt immer am kompletten Türelement.
*2 in Abhängigkeit der Oberflächenausführung
*3 Die Dauerfunktionsprüfung wurde mit einem Gewicht von 160 kg absolviert.

Alternative Kopfform



Basic Soft ZK

Prüfzeichen Funktionsbereich

Mehr Infos

© SIMONSWERK GMBH HANDBUCH 2022

BAKA®

A 1-15

2-teiliges Einbohrband für Holztüren

Türband	2-teilig	bis 20 kg

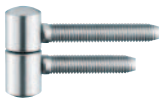

Technische Daten

Belastungswert	i zwei Bänder pro Flügel (1x2 m)	20,0 kg
Rollenlänge		36,5 mm
Rollendurchmesser		15,0 mm
Stiftdurchmesser		8,0 mm

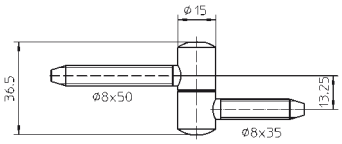

Oberfläche

topzink (110), Edelstahl matt (040), weitere Oberflächen auf Anfrage

Anschlagtechnik

Lehre	Bohrlehre BAKA 13/15

siehe Kapitel Anwendungstechnik, Seite 425

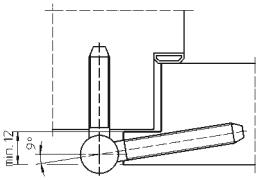

Hinweis

i Der o.g. Belastungswert bezieht sich auf zwei Bänder pro Flügel (1x2 m), ausführliche Angaben dazu finden Sie im Kapitel Technische Informationen.

Mehr Infos

A 2-15

2-teiliges Einbohrband für Holztüren

Türband	2-teilig	bis 20 kg

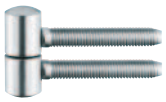

Technische Daten

Belastungswert	i zwei Bänder pro Flügel (1x2 m)	20,0 kg
Rollenlänge		36,5 mm
Rollendurchmesser		15,0 mm
Stiftdurchmesser		8,0 mm

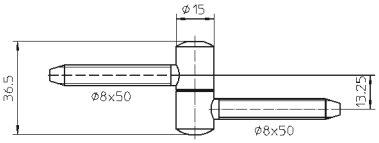

Oberfläche

topzink (110), vernickelt (015), weitere Oberflächen auf Anfrage

Anschlagtechnik

Lehre	Bohrlehre BAKA 13/15

siehe Kapitel Anwendungstechnik, Seite 425

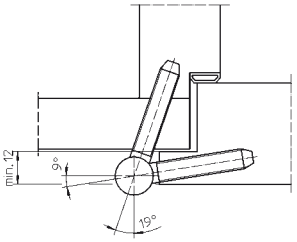

Hinweis

i Der o.g. Belastungswert bezieht sich auf zwei Bänder pro Flügel (1x2 m), ausführliche Angaben dazu finden Sie im Kapitel Technische Informationen.

Mehr Infos

© SIMONSWERK GMBH HANDBUCH 2022

BAKA®

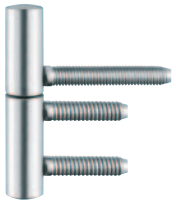

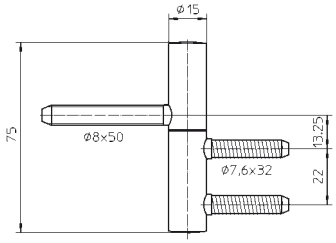

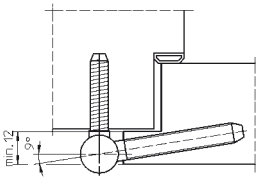

B 1-15

2-teiliges Einbohrband für Holztüren

Türband	2-teilig	bis 40 kg

Technische Daten

Belastungswert	i zwei Bänder pro Flügel (1x2 m)	40,0 kg
Rollenlänge		75,0 mm
Rollendurchmesser		15,0 mm
Stiftdurchmesser		10,0 mm

Oberfläche

topzink (110), vernickelt (015), weitere Oberflächen auf Anfrage

Kombination

Zubehör	Zierhülse Nr. 1
	Zierhülse Nr. 2 Basic
	Zierhülse Nr. 2 Soft
	Zierhülse Nr. 2 ZK
	Zierhülse Nr. 3
	Zierhülse Nr. 4

Anschlagtechnik

Lehre	Bohrlehre BAKA 13/15

siehe Kapitel Anwendungstechnik, Seite 425

Hinweis

i Der o.g. Belastungswert bezieht sich auf zwei Bänder pro Flügel (1x2 m), ausführliche Angaben dazu finden Sie im Kapitel Technische Informationen.
Ausführung mit verdrehsicherem Rahmenteil zum Einschlagen.

© SIMONSWERK GMBH HANDBUCH 2022

Mehr Infos

BAKA®

B 2-15

2-teiliges Einbohrband für Holztüren

Türband	2-teilig	bis 40 kg



Technische Daten

Belastungswert	i zwei Bänder pro Flügel (1x2 m)	40,0 kg
Rollenlänge		75,0 mm
Rollendurchmesser		15,0 mm
Stiftdurchmesser		10,0 mm

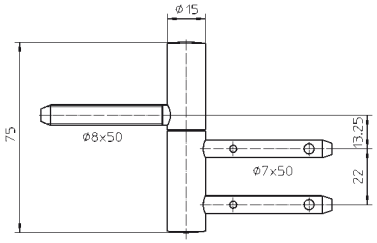

Oberfläche

vernickelt (015), Edelstahl matt (040), weitere Oberflächen auf Anfrage

Kombination

Zubehör	Zierhülse Nr. 1
	Zierhülse Nr. 2 Basic
	Zierhülse Nr. 2 Soft
	Zierhülse Nr. 2 ZK
	Zierhülse Nr. 3
	Zierhülse Nr. 4

Anschlagtechnik

	Bohrlehre BAKA 13/15

siehe Kapitel Anwendungstechnik, Seite 425

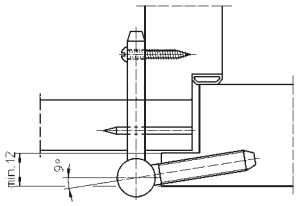

Hinweis

i Der o.g. Belastungswert bezieht sich auf zwei Bänder pro Flügel (1x2 m), ausführliche Angaben dazu finden Sie im Kapitel Technische Informationen.
Ausführung mit verdrehsicherem Rahmenteil zum Verstiften.

Mehr Infos

© SIMONSWERK GMBH HANDBUCH 2022

BAKA®

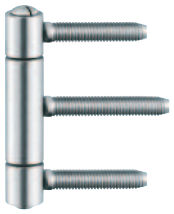

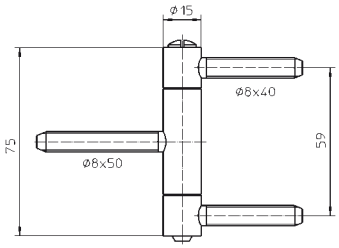

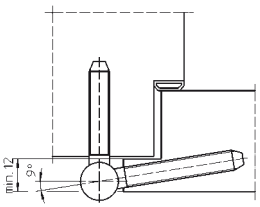

C 1-15 WF

3-teiliges Einbohrband für Holztüren

Türband	3-teilig	bis 60 kg

Technische Daten

Belastungswert	i zwei Bänder pro Flügel (1x2 m)	60,0 kg
Rollenlänge		75,0 mm
Rollendurchmesser		15,0 mm
Stiftdurchmesser		8,0 mm

Oberfläche

topzink (110), vernickelt (015), matt vernickelt/F2 (018), Messing Finish (019), vergoldet (024), poliert verchromt (034), matt verchromt/F1 (037), RAL 9016 Verkehrsweiß (070), H9 Braun (071), Edelstahl matt (040), RAL 9005 Schwarz matt (107), Farbig kunstoffbeschichtet (079), weitere Oberflächen auf Anfrage

Kombination

Zubehör	Zierhülse Nr. 2-2 ZK

Anschlagtechnik

Lehre	Bohrlehre BAKA KR
	Bohrlehre BAKA 13/15

siehe Kapitel Anwendungstechnik, Seite 425

Hinweis

i Der o.g. Belastungswert bezieht sich auf zwei Bänder pro Flügel (1x2 m), ausführliche Angaben dazu finden Sie im Kapitel Technische Informationen.
Ausführung mit Stiftsicherung (MSTS) lieferbar.

Alternative Kopfform


Basic


Soft


ZK

Kombination von Kopfform und Oberfläche auf Anfrage

© SIMONSWERK GMBH HANDBUCH 2022

Mehr Infos

BAKA®

C 2-15 WF

3-teiliges Einbohrband für Holztüren

Türband	3-teilig	bis 60 kg

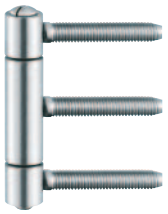

Technische Daten

Belastungswert	zwei Bänder pro Flügel (1x2 m)	60,0 kg
Rollenlänge		75,0 mm
Rollendurchmesser		15,0 mm
Stiftdurchmesser		8,0 mm

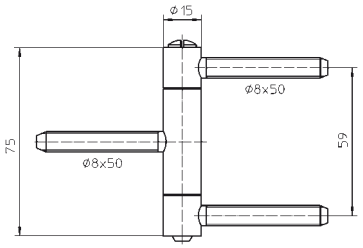

Oberfläche

topzink (110), vernickelt (015), poliert verchromt (034), matt verchromt/F1 (037), vergoldet (024), Edelstahl matt (040), weitere Oberflächen auf Anfrage

Kombination

Zubehör	Zierhülse Nr. 2-2 ZK

Anschlagtechnik

Lehre	Bohrlehre BAKA 13/15 auf Anfrage (Futterzarge)

siehe Kapitel Anwendungstechnik, Seite 425

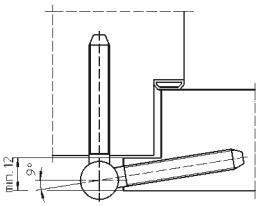

Hinweis

Der o.g. Belastungswert bezieht sich auf zwei Bänder pro Flügel (1x2 m), ausführliche Angaben dazu finden Sie im Kapitel Technische Informationen.
Ausführung mit Stiftsicherung (MSTS) lieferbar.

Alternative Kopfform



Basic **Soft** **ZK**

Kombination von Kopfform und Oberfläche auf Anfrage

Mehr Infos

© SIMONSWERK GMBH HANDBUCH 2022

BAKA®

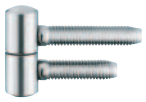

A 1-13

2-teiliges Einbohrband für Holzfenster

Fensterband	Drehflügel	2-teilig

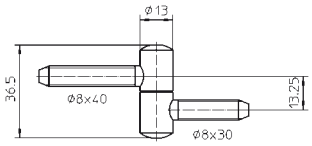

Technische Daten

Belastungswert	i zwei Bänder pro Flügel (1x2 m)	20,0 kg
Rollenlänge		36,5 mm
Rollendurchmesser		13,0 mm
Stiftdurchmesser		8,0 mm

Oberfläche

topzink (110), RAL 9016 Verkehrsweiß (070), weitere Oberflächen auf Anfrage

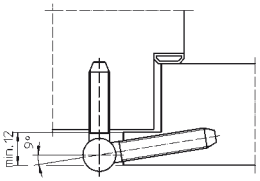

Anschlagtechnik

Lehre	Bohrlehre BAKA 13/15

siehe Kapitel Anwendungstechnik, Seite 425

Hinweis

i Der o.g. Belastungswert bezieht sich auf zwei Bänder pro Flügel (1x2 m), ausführliche Angaben dazu finden Sie im Kapitel Technische Informationen.

Mehr Infos

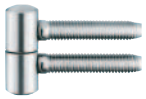

A 2-13

2-teiliges Einbohrband für Holzfenster

Fensterband	Drehflügel	2-teilig

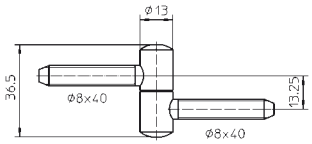

Technische Daten

Belastungswert	i zwei Bänder pro Flügel (1x2 m)	20,0 kg
Rollenlänge		36,5 mm
Rollendurchmesser		13,0 mm
Stiftdurchmesser		8,0 mm

Oberfläche

topzink (110), weitere Oberflächen auf Anfrage

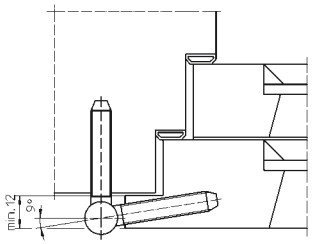

Anschlagtechnik

Lehre	Bohrlehre BAKA 13/15

siehe Kapitel Anwendungstechnik, Seite 425

Hinweis

i Der o.g. Belastungswert bezieht sich auf zwei Bänder pro Flügel (1x2 m), ausführliche Angaben dazu finden Sie im Kapitel Technische Informationen.

Mehr Infos

© SIMONSWERK GMBH HANDBUCH 2022

BAKA®

B 1-13

2-teiliges Einbohrband für Holzfenster

Fensterband	Drehflügel	2-teilig



Technische Daten

Belastungswert	i zwei Bänder pro Flügel (1x2 m)	20,0 kg
Rollenlänge		57,0 mm
Rollendurchmesser		13,0 mm
Stiftdurchmesser		7,0 mm

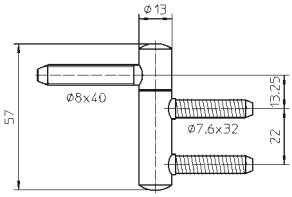

Oberfläche

topzink (110), RAL 9016 Verkehrsweiß (070), weitere Oberflächen auf Anfrage

Anschlagtechnik

Lehre	Bohrlehre BAKA 13/15

siehe Kapitel Anwendungstechnik, Seite 425

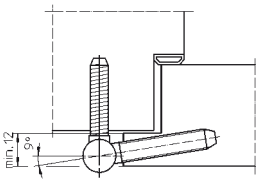

Hinweis

i Der o.g. Belastungswert bezieht sich auf zwei Bänder pro Flügel (1x2 m), ausführliche Angaben dazu finden Sie im Kapitel Technische Informationen.
Ausführung mit verdrehsicherem Rahmenteil zum Einschlagen.

Mehr Infos

B 1-13 ZK

2-teiliges Einbohrband für Holzfenster

Fensterband	Drehflügel	2-teilig

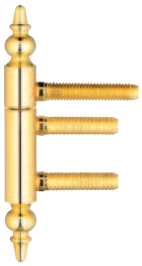

Technische Daten

Belastungswert	i zwei Bänder pro Flügel (1x2 m)	20,0 kg
Rollenlänge		57,0 mm
Gesamtlänge		102,0 mm
Rollendurchmesser		13,0 mm
Stiftdurchmesser		7,0 mm

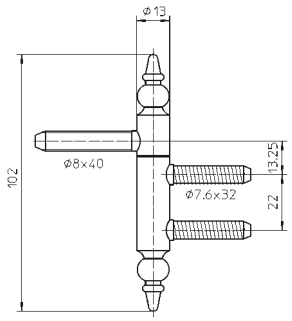

Oberfläche

topzink (110), vergoldet (024), weitere Oberflächen auf Anfrage

Anschlagtechnik

Lehre	Bohrlehre BAKA 13/15

siehe Kapitel Anwendungstechnik, Seite 425

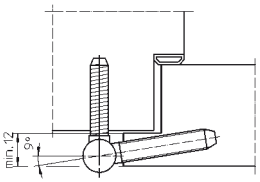

Hinweis

i Der o.g. Belastungswert bezieht sich auf zwei Bänder pro Flügel (1x2 m), ausführliche Angaben dazu finden Sie im Kapitel Technische Informationen.
Ausführung mit verdrehsicherem Rahmenteil zum Einschlagen.

Mehr Infos

© SIMONSWERK GMBH HANDBUCH 2022

BAKA®

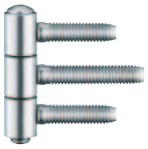

C 1-13

3-teiliges Einbohrband für Holzfenster

Fensterband	Kippflügel	3-teilig

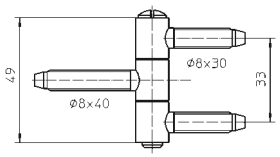

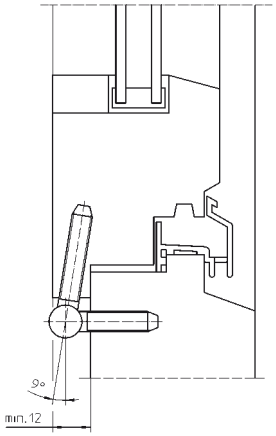

Technische Daten

Belastungswert	i zwei Bänder pro Flügel (1x2 m)	40,0 kg
Rollenlänge		49,0 mm
Rollendurchmesser		13,0 mm
Stiftdurchmesser		8,0 mm

Oberfläche

topzink (110), vernickelt (015), Messing Finish (019), RAL 9016 Verkehrsweiß (070), Farbig kunststoffbeschichtet (079), weitere Oberflächen auf Anfrage

Anschlagtechnik

Lehre	Bohrlehre BAKA KR

siehe Kapitel Anwendungstechnik, Seite 425

Hinweis

i Der o.g. Belastungswert bezieht sich auf zwei Bänder pro Flügel (1x2 m), ausführliche Angaben dazu finden Sie im Kapitel Technische Informationen.
Ausführung mit losem Stift.
An Kippflügeln empfiehlt sich eine Stiftsicherung (MSTS).

© SIMONSWERK GMBH HANDBUCH 2022

Mehr Infos

BAKA®

C 1-13 ZK

3-teiliges Einbohrband für Holzfenster

Fensterband	Kippflügel	3-teilig



Technische Daten

Belastungswert	i zwei Bänder pro Flügel (1x2 m)	40,0 kg
Rollenlänge		49,0 mm
Gesamtlänge		96,0 mm
Rollendurchmesser		13,0 mm
Stiftdurchmesser		8,0 mm

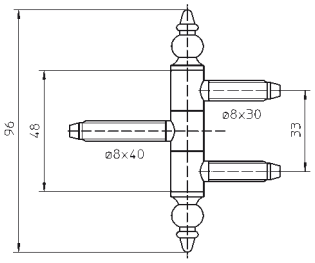

Oberfläche

topzink (110), vergoldet (024), RAL 9016 Verkehrsweiß (070), weitere Oberflächen auf Anfrage

Anschlagtechnik

Lehre	Bohrlehre BAKA KR

siehe Kapitel Anwendungstechnik, Seite 425

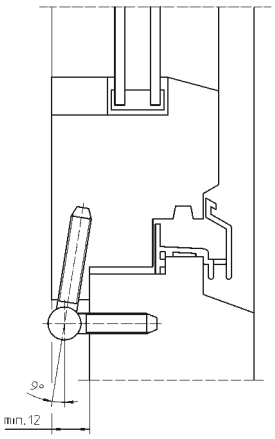

Hinweis

i Der o.g. Belastungswert bezieht sich auf zwei Bänder pro Flügel (1x2 m), ausführliche Angaben dazu finden Sie im Kapitel Technische Informationen.
Ausführung mit losem Stift.
An Kippflügeln empfiehlt sich eine Stiftsicherung (MSTS).

Mehr Infos

© SIMONSWERK GMBH HANDBUCH 2022

BAKA®

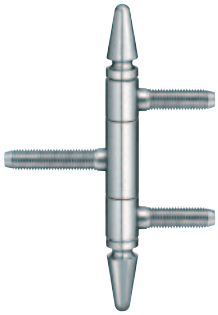

C 1-13 ZK K-FT

3-teiliges Einbohrband für Holzfenster

Türband		3-teilig

Technische Daten

Rollenlänge	63,0 mm
Gesamtlänge	122,0 mm
Rollendurchmesser	13,0 mm
Stiftdurchmesser	8,0 mm

Oberfläche

topzink (110), RAL 9016 Verkehrsweiß (070), weitere Oberflächen auf Anfrage

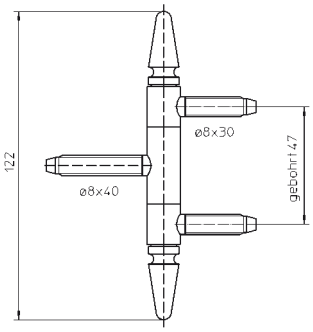

Anschlagtechnik

Lehre	Bohrlehre BAKA C 1-13 ZK K-FT

siehe Kapitel Anwendungstechnik, Seite 425

Hinweis

Ausführung mit losem Stift.
An Kippflügeln empfiehlt sich eine Stiftsicherung (MSTS).

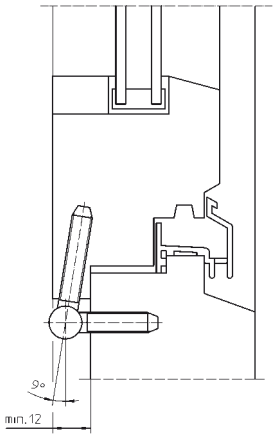

© SIMONSWERK GMBH HANDBUCH 2022

Mehr Infos

BAKA®

C 1-13 ZK G13

3-teiliges Einbohrband für Holzfenster

Türband		**3-teilig**

Technische Daten

Rollenlänge	91,5 mm
Gesamtlänge	149,5 mm
Rollendurchmesser	13,0 mm
Stiftdurchmesser	8,0 mm

Oberfläche

topzink (110), RAL 9016 Verkehrsweiß (070), weitere Oberflächen auf Anfrage

Anschlagtechnik

Lehre	Bohrlehre BAKA C 1-13 ZK G13

siehe Kapitel Anwendungstechnik, Seite 425

Hinweis

Ausführung mit losem Stift.
An Kippflügeln empfiehlt sich eine Stiftsicherung (MSTS).

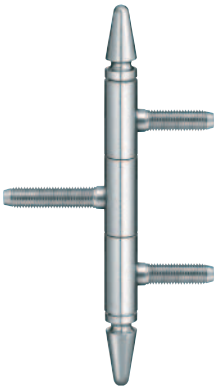

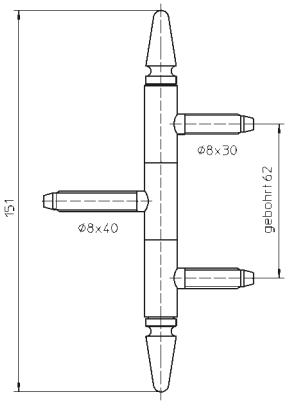

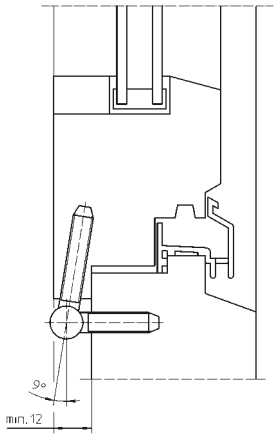

Mehr Infos

© SIMONSWERK GMBH HANDBUCH 2022

BAKA®

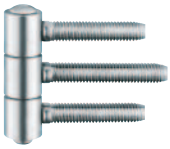

C 3-15

3-teiliges Einbohrband für Holzfenster

Fensterband	Kippflügel	3-teilig

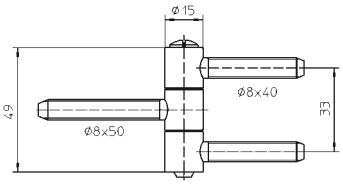

Technische Daten

Belastungswert	i zwei Bänder pro Flügel (1x2 m)	40,0 kg
Rollenlänge		49,0 mm
Rollendurchmesser		15,0 mm
Stiftdurchmesser		8,0 mm

Oberfläche

topzink (110), RAL 9016 Verkehrsweiß (070), weitere Oberflächen auf Anfrage

Anschlagtechnik

Lehre	Bohrlehre BAKA KR

siehe Kapitel Anwendungstechnik, Seite 425

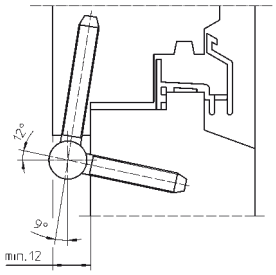

Hinweis

i Der o.g. Belastungswert bezieht sich auf zwei Bänder pro Flügel (1x2 m), ausführliche Angaben dazu finden Sie im Kapitel Technische Informationen.
Ausführung mit losem Stift.
An Kippflügeln empfiehlt sich eine Stiftsicherung (MSTS).

Mehr Infos

C 5-15

3-teiliges Einbohrband für Holzfenster

Fensterband	Kippflügel	3-teilig

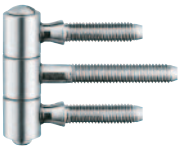

Technische Daten

Belastungswert	i zwei Bänder pro Flügel (1x2 m)	40,0 kg
Rollenlänge		49,0 mm
Rollendurchmesser		15,0 mm
Stiftdurchmesser		8,0 mm

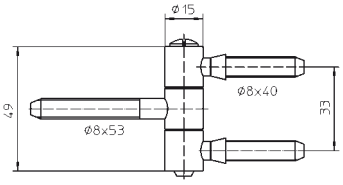

Oberfläche

topzink (110), weitere Oberflächen auf Anfrage

Anschlagtechnik

Lehre	Bohrlehre BAKA C 5-15

siehe Kapitel Anwendungstechnik, Seite 425

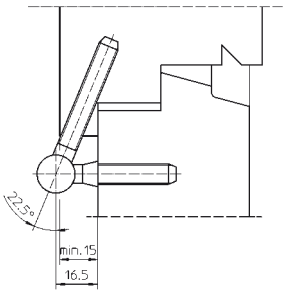

Hinweis

i Der o.g. Belastungswert bezieht sich auf zwei Bänder pro Flügel (1x2 m), ausführliche Angaben dazu finden Sie im Kapitel Technische Informationen.
Ausführung mit losem Stift, 16,5 mm abtragend.
An Kippflügeln empfiehlt sich eine Stiftsicherung (MSTS).

Mehr Infos

© SIMONSWERK GMBH HANDBUCH 2022

BAKA®

Fensterband C 2

für gefälzte Holzflügel

Fensterband		Modell C 2

Technische Daten	80	100	120
Rollenlänge	80,0	100,0	120,0 mm
Flügellappen H x B	40,0x22,0	50,0x27,0	60,0x30,0 mm
Rahmenlappen H x B	40,0x16,0	50,0x22,0	60,0x24,0 mm
Stiftdurchmesser	7,0	8,0	9,0 mm
Materialstärke	1,75	2,0	2,25 mm
Lochdurchmesser	3,0	3,5	3,5 mm



Oberfläche
verzinkt (010)

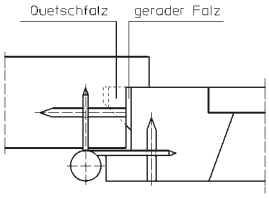

Hinweis
Ausführung mit festem Stift und Rahmenlappen auf Mitte, zum Einstemmen, mit Nagellöchern.
DIN Richtung berücksichtigen.

Mehr Infos

Fensterband C 3

für gefälzte Holzflügel

Fensterband		Modell C 3

Technische Daten	100	120
Rollenlänge	100,0	120,0 mm
Flügellappen H x B	50,0x27,0	60,0x30,0 mm
Rahmenlappen H x B	50,0x22,0	60,0x24,0 mm
Stiftdurchmesser	8,0	9,0 mm
Materialstärke	2,0	2,25 mm
Lochdurchmesser	3,5	3,5 mm



Oberfläche
verzinkt (010)

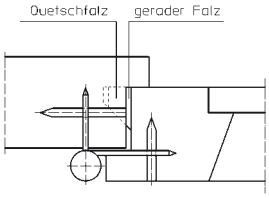

Kombination

Zubehör	C 3/100	Fitschenring 8 mm
	C 3/120	Fitschenring 9 mm

siehe Kapitel Metallbau, Seite 407

Hinweis
Ausführung mit losem Stift und Rahmenlappen auf Mitte, zum Einstemmen, mit Nagellöchern.
Einsatz von Fitschenringen erforderlich. Diese sind nicht im Lieferumfang enthalten.

Mehr Infos

© SIMONSWERK GMBH HANDBUCH 2022

BAKA®



Fensterband C 3/100 ZK

für gefälzte Holzflügel

Fensterband		Modell C 3

Technische Daten

Rollenlänge	100,0 mm
Gesamtlänge	160,0 mm
Flügellappen H x B	50,0x27,0 mm
Rahmenlappen H x B	50,0x22,0 mm
Stiftdurchmesser	8,0 mm
Materialstärke	2,0 mm
Lochdurchmesser	3,5 mm

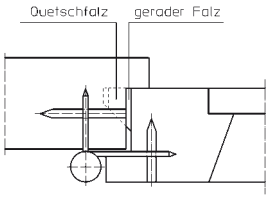

Oberfläche

verzinkt (010)

Kombination

Zubehör	Fitschenring 8 mm

siehe Kapitel Metallbau, Seite 407

Hinweis

Ausführung mit losem Stift und Rahmenlappen auf Mitte, zum Einstemmen, mit Nagellöchern.
Einsatz von Fitschenringen erforderlich. Diese sind nicht im Lieferumfang enthalten.

© SIMONSWERK GMBH HANDBUCH 2022

Mehr Infos

BAKA®

Türband G 1

für gefälzte Holzflügel

Türband		Modell G 1

Technische Daten	140	160
Rollenlänge	140,0	160,0 mm
Flügellappen H x B	70,0x51,0	80,0x57,0 mm
Rahmenlappen H x B	70,0x51,0	80,0x57,0 mm
Stiftdurchmesser	10,0	11,0 mm
Materialstärke	2,5	2,75 mm
Lochdurchmesser	4,5	5,0 mm



Oberfläche
verzinkt (010)

Hinweis
Ausführung mit festem Stift und versetzten Lappen, zum Einstemmen, mit Nagellöchern.
DIN Richtung berücksichtigen.

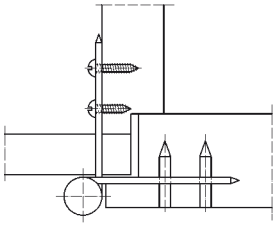

Mehr Infos

Aufschraubband QF 1

für gefälzte Holzflügel

Aufschraubband		Modell QF 1

Technische Daten	140	160
Rollenlänge	140,0	160,0 mm
Stiftdurchmesser	10,0	12,0 mm
Materialstärke	2,5	3,0 mm
Schrauben	5,0x50,0	5,0X50,0 mm



Oberfläche
verzinkt (010), vernickelt (015)

Hinweis
Ausführung mit festem Stift.
DIN Richtung berücksichtigen.
QF 1/160 ist in der Oberfläche verzinkt (010) lieferbar.

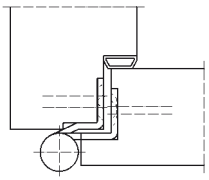

Mehr Infos

© SIMONSWERK GMBH HANDBUCH 2022

BAKA®



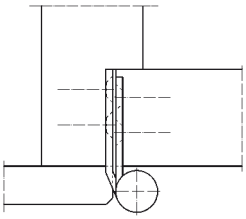

Aufschraubband H

für ungefälzte Holzflügel (Berliner Band)

Aufschraubband		Modell H

Technische Daten	120	140
Rollenlänge	120,0	140,0 mm
Flügellappen H x B	60,0x27,0	70,0X33,0 mm
Rahmenlappen H x B	60,0x30,0	70,0X36,0 mm
Stiftdurchmesser	9,0	10,0 mm
Materialstärke	2,25	2,5 mm
Schrauben	5,0x50,0	5,0X50,0 mm

Technische Daten	160	180
Rollenlänge	160,0	180,0 mm
Flügellappen H x B	80,0x37,0	90,0x37,0 mm
Rahmenlappen H x B	80,0x40,0	90,0x40,0 mm
Stiftdurchmesser	11,0	12,0 mm
Materialstärke	2,75	3,5 mm
Schrauben	5,0x50,0	5,0x50,0 mm

Oberfläche
verzinkt (010)

Kombination

Zubehör	H 120	Fitschenring 9 mm
	H 140	Fitschenring 10 mm
		Laufring Messing 10 mm
		Kugellager Laufring 10 mm
	H 160	Fitschenring 11 mm
		Kugellager Laufring 11 mm
	H 180	Fitschenring 12 mm
		Laufring Messing 12 mm
		Kugellager Laufring 12 mm

siehe Kapitel Metallbau, Seite 407

Hinweis
Ausführung mit losem Stift und gleichstehenden Lappen.
Einsatz von Fitschen-, Lauf- bzw. Kugellagerlaufringen erforderlich. Diese sind nicht im Lieferumfang enthalten.

© SIMONSWERK GMBH HANDBUCH 2022

Mehr Infos

BAKA®

Aufschraubband H 160 ZK

für ungefälzte Holzflügel (Berliner Band)

Aufschraubband		Modell H



Technische Daten

Rollenlänge	160,0 mm
Gesamtlänge	242,0 mm
Flügellappen H x B	80,0x37,0 mm
Rahmenlappen H x B	80,0x40,0 mm
Stiftdurchmesser	11,0 mm
Materialstärke	2,75 mm
Schrauben	5,0x50,0 mm

Oberfläche

verzinkt (010)

Kombination

Zubehör	Fitschenring 11 mm
	Kugellager Laufring 11 mm

siehe Kapitel Metallbau, Seite 407

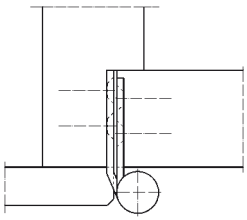

Hinweis

Ausführung mit losem Stift und gleichstehenden Lappen.
Einsatz von Fitschen- bzw. Kugellagerlaufringen erforderlich. Diese sind nicht im Lieferumfang enthalten.

Mehr Infos

© SIMONSWERK GMBH HANDBUCH 2022

BAKA®

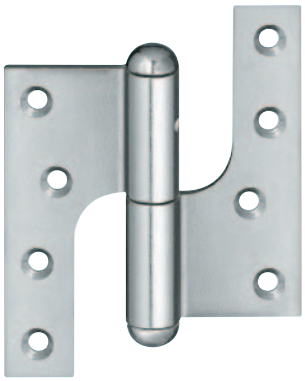

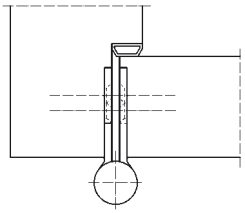

Aufschraubband P

für ungefälzte Holzflügel

Aufschraubband		Modell P

Technische Daten

Rollenlänge	80,0 mm
Gesamtlänge	100,0 mm
Flügellappen H x B	100,0x37,0 mm
Rahmenlappen H x B	100,0x37,0 mm
Stiftdurchmesser	11,0 mm
Materialstärke	3,0 mm
Schrauben	5,0x50,0 mm

Oberfläche

verzinkt (010)

Hinweis

Ausführung mit losem Stift und Lappen auf Mitte.
DIN Richtung berücksichtigen.

Mehr Infos

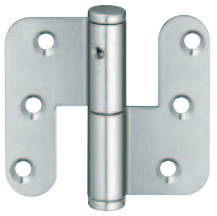

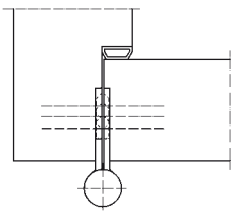

Aufschraubband QR 70

für ungefälzte Holzflügel

Aufschraubband		Modell QR

Technische Daten

Rollenlänge	70,0 mm
Flügellappen H x B	70,0x32,0 mm
Rahmenlappen H x B	70,0x32,0 mm
Stiftdurchmesser	10,0 mm
Materialstärke	2,35 mm
Schrauben	5,0x50,0 mm

Oberfläche

verzinkt (010), vernickelt (015)

Anschlagtechnik

Lehre	Universalfräsrahmen
Schablone	Nr. 5 250367 5

siehe Kapitel Anwendungstechnik, Seite 425

Hinweis

Ausführung mit festem Stift und Lappen auf Mitte.
DIN Richtung berücksichtigen.

Mehr Infos

© SIMONSWERK GMBH HANDBUCH 2022

BAKA®

Aufschraubband QR 100

für ungefälzte Holzflügel

Aufschraubband		Modell QR

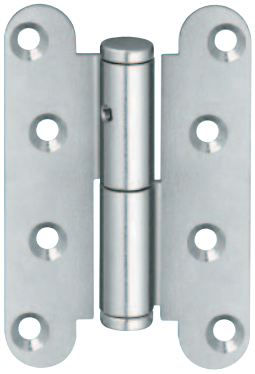

Technische Daten

Rollenlänge	70,0 mm
Gesamtlänge	100,0 mm
Flügellappen H x B	100,0x26,5 mm
Rahmenlappen H x B	100,0x26,5 mm
Stiftdurchmesser	10,0 mm
Materialstärke	2,35 mm
Schrauben	5,0x50,0 mm

Oberfläche

verzinkt (010), vernickelt (015)

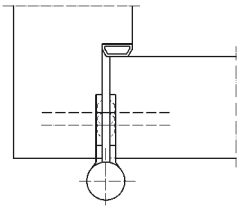

Anschlagtechnik

Lehre	Universalfräsrahmen
Schablone	Nr. 5 250582 5

siehe Kapitel Anwendungstechnik, Seite 425

Hinweis

Ausführung mit festem Stift und Lappen auf Mitte.
In wartungsfreier Edelstahlausführung als QR 100 WF ER lieferbar.
DIN Richtung berücksichtigen.

Mehr Infos

Aufschraubband QR 100 WF ZK

für ungefälzte Holzflügel

Aufschraubband		Modell QR



Technische Daten

Rollenlänge	70,0 mm
Gesamtlänge	136,0 mm
Flügellappen H x B	100,0x26,5 mm
Rahmenlappen H x B	100,0x26,5 mm
Stiftdurchmesser	10,0 mm
Materialstärke	2,35 mm
Schrauben	5,0x50,0 mm

Oberfläche

verzinkt (010), vergoldet (024)

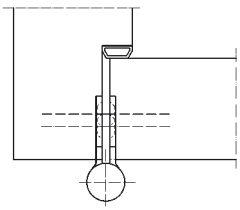

Anschlagtechnik

Lehre	Universalfräsrahmen
Schablone	Nr. 5 250582 5

siehe Kapitel Anwendungstechnik, Seite 425

Hinweis

Ausführung mit festem Stift und Lappen auf Mitte.
DIN Richtung berücksichtigen.

Mehr Infos

© SIMONSWERK GMBH HANDBUCH 2022

BAKA®

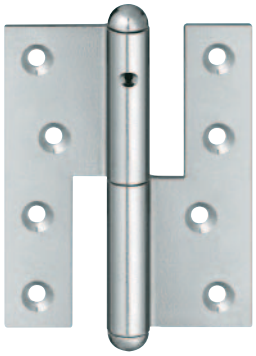

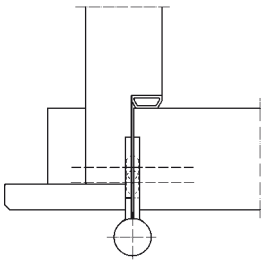

Aufschraubband Q 1

für ungefälzte Holzflügel

Aufschraubband		Modell Q 1

Technische Daten	80	100	120
Rollenlänge	80,0	100,0	120,0 mm
Flügellappen H x B	80,0x28,0	100,0x33,0	120,0x37,0 mm
Rahmenlappen H x B	80,0x28,0	100,0x33,0	120,0x37,0 mm
Stiftdurchmesser	7,0	8,0	9,0 mm
Materialstärke	2,5	2,75	2,75 mm
Schrauben	4,0x40,0	5,0x50,0	5,0x50,0 mm

Technische Daten	140	160
Rollenlänge	140,0	160,0 mm
Flügellappen H x B	140,0x32,0	160,0x35,0 mm
Rahmenlappen H x B	140,0x32,0	160,0x35,0 mm
Stiftdurchmesser	10,0	11,0 mm
Materialstärke	2,5	2,75 mm
Schrauben	5,0x50,0	5,0x50,0 mm

Oberfläche
verzinkt (010), vernickelt (015)

Hinweis
Ausführung mit festem Stift und Lappen auf Mitte.
DIN Richtung berücksichtigen.
Q1/140 auch in der Oberfläche vernickelt (015) lieferbar.

© SIMONSWERK GMBH HANDBUCH 2022

Mehr Infos

BAKA®

Torband T 9

für ungefälzte Holztore

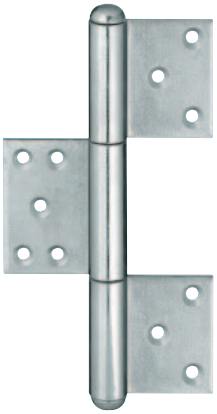

Torband		Modell T 9

Technische Daten	220	260
Rollenlänge	220,0	260,0 mm
Flügellappen H x B	80,0x50,0	100,0x65,0 mm
Rahmenlappen H x B	70,0x50,0	80,0x65,0 mm
Stiftdurchmesser	14,0	16,0 mm
Materialstärke	4,0	5,0 mm
Schrauben	6,0x50,0	6,0x50,0 mm

Oberfläche
verzinkt (010)

Kombination

Zubehör	220 mm	Fitschenring 14 mm
		Laufring Messing 14 mm
		Kugellager Laufring 14 mm
	260 mm	Fitschenring 16 mm
		Laufring Messing 16 mm
		Kugellager Laufring 16 mm

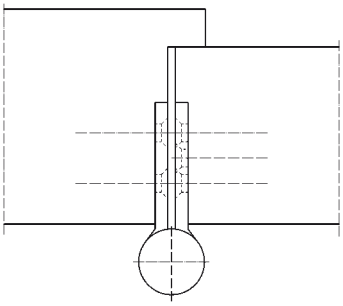

siehe Kapitel Metallbau, Seite 407

Hinweis
Ausführung mit losem, verzinkten Stift.
Einsatz von Fitschen-, Lauf- bzw. Kugellagerlaufringen erforderlich. Diese sind nicht im Lieferumfang enthalten.

Mehr Infos

Zierhülse Nr. 2-2 ZK

aus Messing zur dekorativen Gestaltung



Zubehör		Zierhülse

Oberfläche
Messing poliert (050)

Kombination

Türband	C 1-15 WF
	C 2-15 WF

Hinweis
Garnitur bestehend aus 2 Außenteilen und einem Mittelteil.

Mehr Infos

© SIMONSWERK GMBH HANDBUCH 2022

BAKA®



Zierhülse Nr. 5 ZK

aus Messing zur dekorativen Gestaltung

Zubehör		Zierhülse

Oberfläche
Messing poliert (050)

Kombination

Türband	C 1-20 WF
	C 2-20 WF

Hinweis
Garnitur bestehend aus 2 Außenteilen und einem Mittelteil.

Mehr Infos



Zierhülse Nr. 6

aus Messing zur dekorativen Gestaltung

Zubehör		Zierhülse

Oberfläche
Messing poliert (050)

Kombination

Türband	C 1-20 WF
	C 2-20 WF

Hinweis
Garnitur bestehend aus 2 Außenteilen und einem Mittelteil.

Mehr Infos

© SIMONSWERK GMBH HANDBUCH 2022

BAKA®

Zierhülse Nr. 8

aus Kunststoff zur dekorativen Gestaltung

Zubehör		Zierhülse



Oberfläche
matt vernickelt/F2 (018), matt verchromt/F1 (037), brüniert (021), Farbig kunststoffbeschichtet (079)

Kombination

Türband	C 1-20 WF
	C 2-20 WF

Hinweis
Garnitur bestehend aus 2 Außenteilen und einem Mittelteil.

Mehr Infos

Zierhülse Nr. 11

aus Kunststoff zur dekorativen Gestaltung

Zubehör		Zierhülse



Oberfläche
matt verchromt/F1 (037), vergoldet (024), brüniert (021), Farbig kunststoffbeschichtet (079)

Kombination

Türband	BAKA Protect 2010 2D
	BAKA Protect 2010 2D FD
	BAKA Protect 2030 2D FD
	BAKA Protect 2040 2D FD

Hinweis
Garnitur bestehend aus 2 Außenteilen und einem Mittelteil.

Mehr Infos

© SIMONSWERK GMBH HANDBUCH 2022

BAKA®



Zierhülse Nr. 12

aus Kunststoff zur dekorativen Gestaltung

Zubehör		Zierhülse

Oberfläche

matt vernickelt/F2 (018), brüniert (021), vergoldet (024), matt verchromt/F1 (037), Farbig kunststoffbeschichtet (079)

Kombination

Türband	BAKA Protect 4048 3D K
	BAKA Protect 4049 3D
	BAKA Protect 4010 3D
	BAKA Protect 4010 3D FD
	BAKA Protect 4020 3D
	BAKA Protect 4020 3D FD
	BAKA Protect 4030 3D FD
	BAKA Protect 4040 3D FD
	BAKA Protect 4060 3D FD

Hinweis

Garnitur bestehend aus 2 Außenteilen und einem Mittelteil.
Lieferung erfolgt in einem Satz bestehend aus 3 Garnituren.

Mehr Infos



Abdeckkappe BAKA Protect 4000

Zubehör für Holzhaustüren

Zubehör		Abdeckkappe

Oberfläche

RAL 9016 Verkehrsweiß (070), RAL 7038 Achatgrau (072), RAL 9005 Tiefschwarz (073), RAL 1011 Braunbeige (083), RAL 8028 Terrabraun (086)

Kombination

Türband	BAKA Protect 4048 3D K
	BAKA Protect 4049 3D
	BAKA Protect 4010 3D
	BAKA Protect 4010 3D FD
	BAKA Protect 4020 3D
	BAKA Protect 4020 3D FD
	BAKA Protect 4030 3D FD
	BAKA Protect 4040 3D FD
	BAKA Protect 4060 3D FD

Hinweis

Zum Abdecken der Falzlöcher im Rahmen, Abmessung 117,0 x 13,0 mm.

Mehr Infos

© SIMONSWERK GMBH HANDBUCH 2022

BAKA®

Türsicherung Nr. 200

Zubehör für Holz- und Stahlzargen

Zubehör		Türsicherung



Oberfläche
topzink (110)

Funktionsbereich
Einbruchhemmung

Hinweis
Es empfiehlt sich der Einsatz von 2 Türsicherungen pro Türelement.
Material Stahl

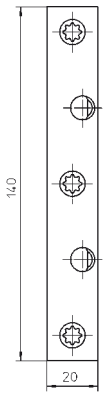

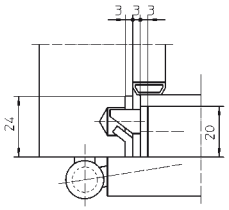

Mehr Infos

© SIMONSWERK GMBH HANDBUCH 2022

BAKA®



Türsicherung Nr. 205

Zubehör für Blockzargen

Zubehör		Türsicherung

Oberfläche
topzink (110)

Anschlagtechnik

Lehre	Universalfräsrahmen
Schablone	Nr. 5 250591 6

siehe Kapitel Anwendungstechnik, Seite 425

Funktionsbereich
Einbruchhemmung

Hinweis
Es empfiehlt sich der Einsatz von 2 Türsicherungen pro Türelement.

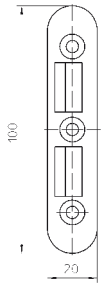

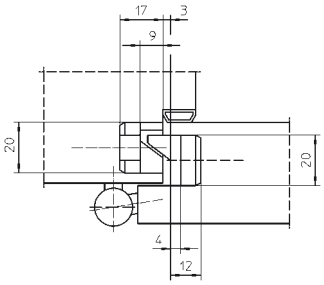

© SIMONSWERK GMBH HANDBUCH 2022

Mehr Infos

BAKA®

Türsicherung Nr. 206

Zubehör für Futterzargen

Zubehör		Türsicherung



Oberfläche
topzink (110)

Anschlagtechnik

Lehre	Universalfräsrahmen
Schablone	Nr. 5 250591 6

siehe Kapitel Anwendungstechnik, Seite 425

Funktionsbereich
Einbruchhemmung

Hinweis
Es empfiehlt sich der Einsatz von 2 Türsicherungen pro Türelement.

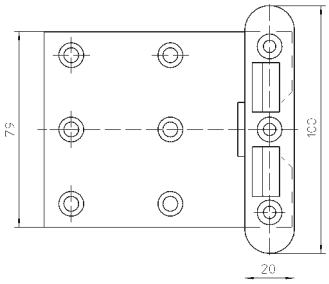

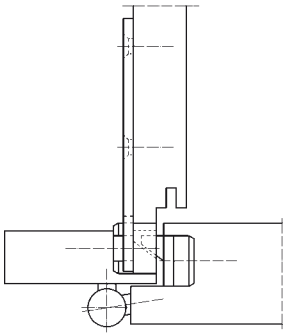

Mehr Infos

© SIMONSWERK GMBH HANDBUCH 2022

BAKA®



Türsicherung Nr. 207

Zubehör für Stahlzargen

Zubehör		Türsicherung

Oberfläche
topzink (110)

Anschlagtechnik

Lehre	Universalfräsrahmen
Schablone	Nr. 5 250591 6

siehe Kapitel Anwendungstechnik, Seite 425

Funktionsbereich
Einbruchhemmung

Hinweis
Es empfiehlt sich der Einsatz von 2 Türsicherungen pro Türelement.

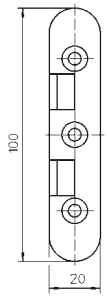

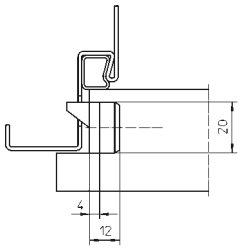

© SIMONSWERK GMBH HANDBUCH 2022

Mehr Infos



© SIMONSWERK GMBH HANDBUCH 2022

SIKU®

Das Bandsystem für Kunststoffhaustüren
Das Bandsystem SIKU bietet höchste Ausreißfestigkeit
und Belastungswerte zuzüglich 3D Verstellung
bei eleganter Linienführung.

© SIMONSWERK GMBH **HANDBUCH 2022**

Nutzen Sie unseren Produktselektor unter: www.simonswerk.com
Hier finden Sie detailgenaue und präzise Produktbeschreibungen, die Ihnen als Verarbeiter, Handelspartner und Planer die Entscheidung für passende Bandsysteme erleichtern.

© SIMONSWERK GMBH **HANDBUCH 2022**

SIKU®

Index

				Seite
SIKU RB	bis 120 kg	Bohrmaß 10,0 mm	RB 5010 3D	370
		Bohrmaß 11,5 mm	RB 5015 3D	371
		Bohrmaß 13,0 mm	RB 5020 3D	372
	bis 120 kg	Blockprofil NL	RB 3154	373
SIKU 3D	bis 80 kg	Überschlag 15 - 19 mm	SIKU K 4040 3D	374
			SIKU K 4045 3D	375
		Überschlag 18 - 22 mm	SIKU K 4140 3D	374
			SIKU K 4145 3D	375
		Überschlag 21 - 25 mm	SIKU K 4240 3D	374
			SIKU K 4245 3D	375
		Überschlag 24 - 28 mm	SIKU K 4340 3D	374
			SIKU K 4345 3D	375
	bis 120 kg	Überschlag 15 - 19 mm	SIKU K 3030 3D	376
			SIKU K 3035 3D	377
		Überschlag 18 - 22 mm	SIKU K 3130 3D	376
			SIKU K 3135 3D	377
		Überschlag 21 - 25 mm	SIKU K 3230 3D	376
			SIKU K 3235 3D	377
		Überschlag 24 - 28 mm	SIKU K 3330 3D	376
			SIKU K 3335 3D	377
	bis 160 kg	Überschlag 16 - 20 mm	SIKU K 6060 3D	378
			SIKU K 6065 3D	379
		Überschlag 19 - 23 mm	SIKU K 6160 3D	378
			SIKU K 6165 3D	379
		Überschlag 22 - 26 mm	SIKU K 6260 3D	378
			SIKU K 6265 3D	379

→

© SIMONSWERK GMBH **HANDBUCH 2022**

Nutzen Sie unseren Produktselektor unter: www.simonswerk.com
Hier finden Sie detailgenaue und präzise Produktbeschreibungen, die Ihnen als Verarbeiter, Handelspartner und Planer die Entscheidung für passende Bandsysteme erleichtern.

© SIMONSWERK GMBH **HANDBUCH 2022**

SIKU®

Index

			Seite
Fensterband SIKU	Drehflügel	K 3172 WF	380
		K 3172/7 WF	380
		K 3176 WF	381
		K 3176/L WF	381
		K 3150 steigend	382
		K 3150/7 steigend	382
		K 3174 WF	383
		K 3175 WF	383
		K 3179 WF	384
	Kippflügel	K 3273 WF	384
		K 3273/7 WF	385
		K 3276 WF	385
		K 3276/45 WF	386
		K 3281 WF	386
		K 3281/C WF	387
		K 3282 WF	387
		K 3282/C WF	388
		K 3283 WF	388
		K 3285 WF	389
Zubehör		Distanzplatte SIKU RB 2 mm	390
		Senkblechschraube 6,3 x 60,0 T30	390
		Distanzplatte SIKU K 3030 / K 3035 3D	391
		Aufsteckkappe K 3100	391
Technische Informationen			511

© SIMONSWERK GMBH **HANDBUCH 2022**

SIKU®

RB 5010 3D

für Kunststoffhaustüren - Flügelbohrmaß 10,0 mm

Haustürband	Bohrmaß 10,0 mm	bis 120 kg



Produktmerkmale

- Flügelbohrmaß 10,0 mm
- Rollenbandtechnik ohne Unterbrechung der Dichtungsebene
- komfortable 3D Verstellung (Seite +/- 3,0 mm, Höhe +/- 3,0 mm, Andruck +/- 1,5 mm)
- innenliegender, verdrehsicherer Stift
- rationelle Montage durch Positionierungsnocken und Anschraubtechnik
- wartungsfreie Gleitlagertechnik

Technische Daten

Belastungswert	i zwei Bänder pro Flügel (1x2 m)	120,0 kg
Rollenlänge		140,0 mm
Rollendurchmesser		20,0 mm
Stiftdurchmesser		10,0 mm
Materialstärke		3,5 mm

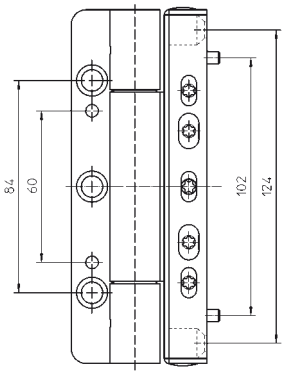

Oberfläche

RAL 9016 Verkehrsweiß (070), H9 Braun (071), Edelstahl matt (040), weitere Oberflächen auf Anfrage

Kombination

Zubehör	Distanzplatte SIKU RB 2 mm
	Senkblechschraube 6,3 x 60,0 T30

Anschlagtechnik

Lehre	Teleskoplehre SIKU RB Typ 5
	Bohrkörper SIKU RB gem. Anschlag Typ 5

siehe Kapitel Anwendungstechnik, Seite 425

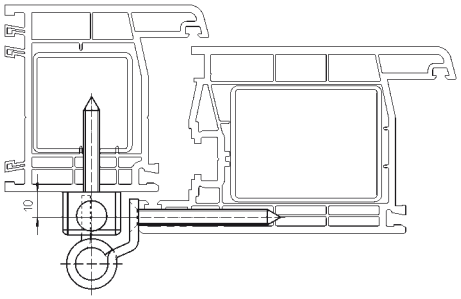

Hinweis

i Der o.g. Belastungswert bezieht sich auf zwei Bänder pro Flügel (1x2 m), ausführliche Angaben dazu finden Sie im Kapitel Technische Informationen.
Ausführung mit Stiftsicherung (MSTS) lieferbar.

Klassifizierungsschlüssel

4	7	5	0	1	—*1	1	12*2

*1 in Abhängigkeit der Oberflächenausführung

*2 Die Dauerfunktionsprüfung wurde mit einem Gewicht von 120 kg absolviert.

Prüfzeichen

Mehr Infos

© SIMONSWERK GMBH HANDBUCH 2022

SIKU®



RB 5015 3D

für Kunststoffhaustüren - Flügelbohrmaß 11,5 mm

Haustürband	Bohrmaß 11,5 mm	bis 120 kg

Produktmerkmale

- Flügelbohrmaß 11,5 mm
- Rollenbandtechnik ohne Unterbrechung der Dichtungsebene
- komfortable 3D Verstellung (Seite +/- 3,0 mm, Höhe +/- 3,0 mm, Andruck +/- 1,5 mm)
- innenliegender, verdrehsicherer Stift
- rationelle Montage durch Positionierungsnocken und Anschraubtechnik
- wartungsfreie Gleitlagertechnik

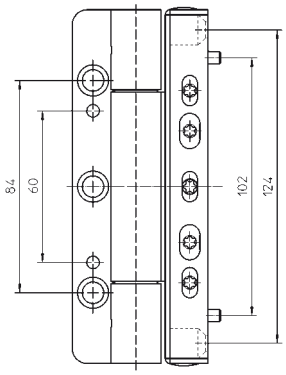

Technische Daten

Belastungswert	i zwei Bänder pro Flügel (1x2 m)	120,0 kg
Rollenlänge		140,0 mm
Rollendurchmesser		20,0 mm
Stiftdurchmesser		10,0 mm
Materialstärke		3,5 mm

Oberfläche

RAL 9016 Verkehrsweiß (070), H9 Braun (071), Edelstahl matt (040), weitere Oberflächen auf Anfrage

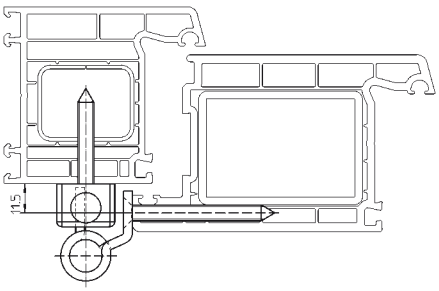

Kombination

Zubehör	Distanzplatte SIKU RB 2 mm
	Senkblechschraube 6,3 x 60,0 T30

Anschlagtechnik

Lehre	Teleskoplehre SIKU RB Typ 5
	Bohrkörper SIKU RB gem. Anschlag Typ 5

siehe Kapitel Anwendungstechnik, Seite 425

Hinweis

i Der o.g. Belastungswert bezieht sich auf zwei Bänder pro Flügel (1x2 m), ausführliche Angaben dazu finden Sie im Kapitel Technische Informationen.
Ausführung mit Stiftsicherung (MSTS) lieferbar.

Klassifizierungsschlüssel

4	7	5	0	1	—*1	1	12*2

*1 in Abhängigkeit der Oberflächenausführung

*2 Die Dauerfunktionsprüfung wurde mit einem Gewicht von 120 kg absolviert.

© SIMONSWERK GMBH HANDBUCH 2022

Mehr Infos

Prüfzeichen

SIKU®

RB 5020 3D

für Kunststoffhaustüren - Flügelbohrmaß 13,0 mm

Haustürband	Bohrmaß 13,0 mm	bis 120 kg



Produktmerkmale

- Flügelbohrmaß 13,0 mm
- Rollenbandtechnik ohne Unterbrechung der Dichtungsebene
- komfortable 3D Verstellung (Seite +/- 3,0 mm, Höhe +/- 3,0 mm, Andruck +/- 1,5 mm)
- innenliegender, verdrehsicherer Stift
- rationelle Montage durch Positionierungsnocken und Anschraubtechnik
- wartungsfreie Gleitlagertechnik

Technische Daten

Belastungswert	i zwei Bänder pro Flügel (1x2 m)	120,0 kg
Rollenlänge		140,0 mm
Rollendurchmesser		20,0 mm
Stiftdurchmesser		10,0 mm
Materialstärke		3,5 mm

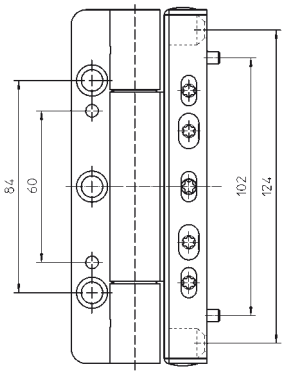

Oberfläche

RAL 9016 Verkehrsweiß (070), H9 Braun (071), Edelstahl matt (040), weitere Oberflächen auf Anfrage

Kombination

Zubehör	Distanzplatte SIKU RB 2 mm
	Senkblechschraube 6,3 x 60,0 T30

Anschlagtechnik

Lehre	Teleskoplehre SIKU RB Typ 5
	Bohrkörper SIKU RB gem. Anschlag Typ 5

siehe Kapitel Anwendungstechnik, Seite 425

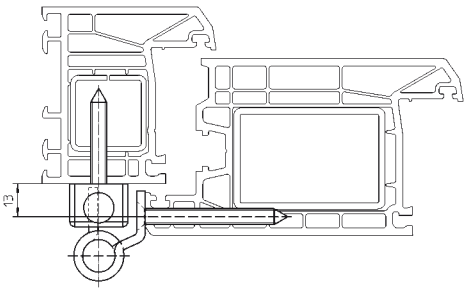

Hinweis

i Der o.g. Belastungswert bezieht sich auf zwei Bänder pro Flügel (1x2 m), ausführliche Angaben dazu finden Sie im Kapitel Technische Informationen.
Ausführung mit Stiftsicherung (MSTS) lieferbar.

Klassifizierungsschlüssel

4	7	5	0	1	—*1	1	12*2

*1 in Abhängigkeit der Oberflächenausführung

*2 Die Dauerfunktionsprüfung wurde mit einem Gewicht von 120 kg absolviert.

Prüfzeichen

Mehr Infos

© SIMONSWERK GMBH HANDBUCH 2022

SIKU®



RB 3154

für Kunststoffhaustüren - Blockprofile NL

Haustürband		bis 120 kg

Produktmerkmale

- Rollenbandtechnik für Blockprofile NL
- mit integrierter Bandseitensicherung
- mit Stiftsicherung
- komfortable 3D Verstellung (Seite +/- 2,0 mm, Höhe +/- 3,0 mm, Andruck +/- 1,5 mm)
- innenliegender, verdrehsicherer Stift
- wartungsfreie Gleitlagertechnik

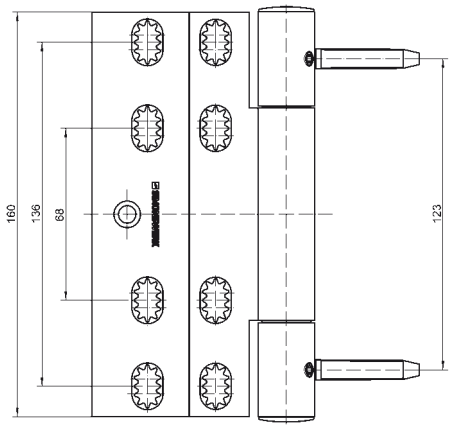

Technische Daten

Belastungswert	i zwei Bänder pro Flügel (1x2 m)	120,0 kg
Rollenlänge		160,0 mm
Rollendurchmesser		22,5 mm
Stiftdurchmesser		10,0 mm
Materialstärke		3,5 mm

Oberfläche

Edelstahl matt (040), RAL 9016 Verkehrsweiß (070), RAL 9001 Cremeweiß (094), weitere Oberflächen auf Anfrage

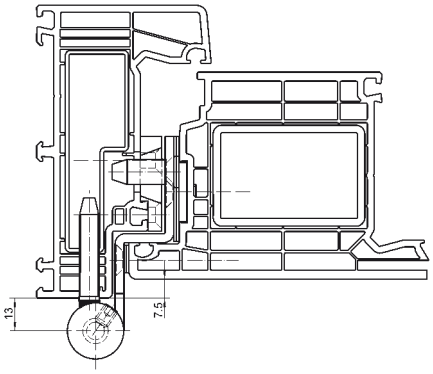

Anschlagtechnik

Lehre	Bohrlehre SIKU RB 3154 NL-01 Rahmen
	Bohrlehre SIKU RB 3154 NL-01 Flügel
	Bohrlehre SIKU RB 3154 V9-04 Rahmen
	Bohrlehre SIKU RB 3154 V9-04 Flügel

siehe Kapitel Anwendungstechnik, Seite 425

Hinweis

i Der o.g. Belastungswert bezieht sich auf zwei Bänder pro Flügel (1x2 m), ausführliche Angaben dazu finden Sie im Kapitel Technische Informationen.

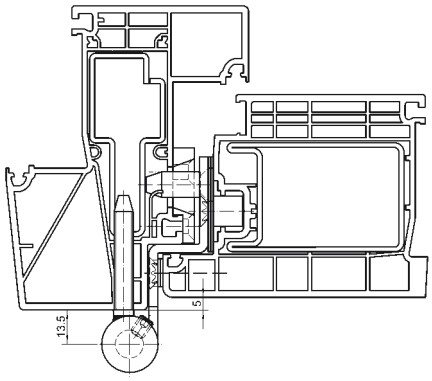

Erhältlich in den Varianten

System REHAU, GEALAN, profine NL	RB 3154 NL-01
System VEKA NL	RB 3154 V9-04

Detailinformationen im Produktselektor unter www.simonswerk.com

Mehr Infos

Prüfzeichen

SKG

© SIMONSWERK GMBH HANDBUCH 2022

SIKU®

SIKU Serie K 4040 3D

für leichte Kunststoffhaustüren und Nebeneingangstüren mit Winkelnockenbefestigung

Haustürband	Überschlag 15-28 mm	bis 80 kg



Produktmerkmale

- für Überschlagstärken von 15-28 mm
- Flügelteil mit Winkelnocken für extreme Ausreißfestigkeit
- 3D Verstellung (Seite +/- 5,0 mm, Höhe + 5,0/- 1,0 mm, Andruck bis zu +/- 2,0 mm)
- mit integrierter Stiftsicherung
- wartungsfreie Gleitlagertechnik

Technische Daten

Belastungswert	i zwei Bänder pro Flügel (1x2 m)	80,0 kg
Rollenlänge		100,0 mm
Rollendurchmesser		21,0 mm
Stiftdurchmesser		8,0 mm

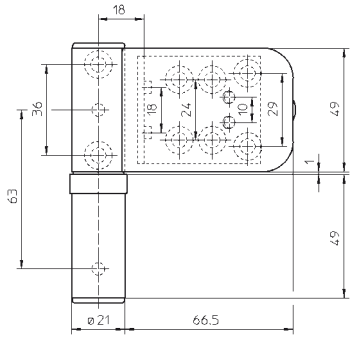

Oberfläche

RAL 9006 Weißaluminium, Klarlack (204), RAL 9016 Verkehrsweiß (070), H9 Braun (071), RAL 8003 Lehmbraun (084), weitere Oberflächen auf Anfrage

Anschlagtechnik

Lehre	Teleskoplehre SIKU 3D Typ 3
	Bohrkörper SIKU 3D gem. Anschlag Typ 3

siehe Kapitel Anwendungstechnik, Seite 425

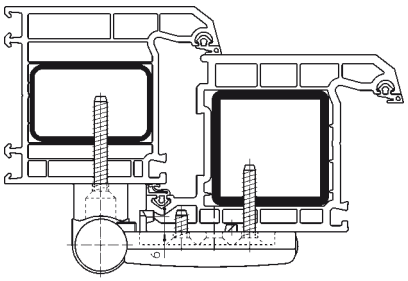

Hinweis

i Der o.g. Belastungswert bezieht sich auf zwei Bänder pro Flügel (1x2 m), ausführliche Angaben dazu finden Sie im Kapitel Technische Informationen.

Erhältlich in den Varianten

Überschlag 15-19 mm	SIKU K 4040 3D
Überschlag 18-22 mm	SIKU K 4140 3D
Überschlag 21-25 mm	SIKU K 4240 3D
Überschlag 24-28 mm	SIKU K 4340 3D

Detailinformationen im Produktselektor unter www.simonswerk.com

Mehr Infos

© SIMONSWERK GMBH HANDBUCH 2022

SIKU®



SIKU Serie K 4045 3D

für leichte Kunststoffhaustüren und Nebeneingangstüren zur flexiblen Befestigung

Haustürband	Überschlag 15-28 mm	bis 80 kg

Produktmerkmale

- für Überschlagstärken von 15-28 mm
- Flügelteil zur flexiblen Befestigung
- 3D Verstellung (Seite +/- 5,0 mm, Höhe + 5,0/- 1,0 mm, Andruck bis zu +/- 2,0 mm)
- mit integrierter Stiftsicherung
- wartungsfreie Gleitlagertechnik

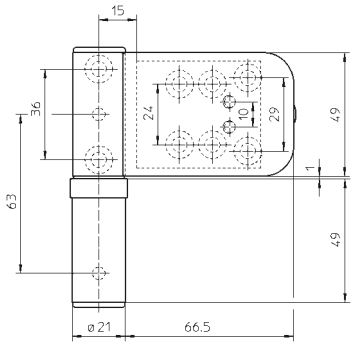

Technische Daten

Belastungswert	i zwei Bänder pro Flügel (1x2 m)	80,0 kg
Rollenlänge		100,0 mm
Rollendurchmesser		21,0 mm
Stiftdurchmesser		8,0 mm

Oberfläche

RAL 9006 Weißaluminium, Klarlack (204), RAL 9016 Verkehrsweiß (070), H9 Braun (071), F1-farbig (124), RAL 1036 Perlgold (198), RAL 1036 Perlgold, Klarlack (155), RAL 8003 Lehmbraun (084), weitere Oberflächen auf Anfrage

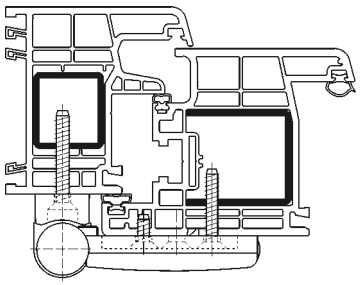

Anschlagtechnik

Lehre	Teleskoplehre SIKU 3D Typ 4
	Bohrkörper SIKU 3D gem. Anschlag Typ 4

siehe Kapitel Anwendungstechnik, Seite 425

Hinweis

i Der o.g. Belastungswert bezieht sich auf zwei Bänder pro Flügel (1x2 m), ausführliche Angaben dazu finden Sie im Kapitel Technische Informationen.

Erhältlich in den Varianten

Überschlag 15-19 mm	SIKU K 4045 3D
Überschlag 18-22 mm	SIKU K 4145 3D
Überschlag 21-25 mm	SIKU K 4245 3D
Überschlag 24-28 mm	SIKU K 4345 3D

Detailinformationen im Produktselektor unter www.simonswerk.com

© SIMONSWERK GMBH HANDBUCH 2022

Mehr Infos

SIKU®

SIKU Serie K 3030 3D

für Kunststoffhaustüren mit Winkelnockenbefestigung

Haustürband	Überschlag 15-28 mm	bis 120 kg



Produktmerkmale

- für Überschlagstärken von 15-28 mm
- Flügelteil mit Winkelnocken für extreme Ausreißfestigkeit
- 3D Verstellung (Seite +/- 5,0 mm, Höhe + 5,0/- 1,0 mm, Andruck bis zu +/- 2,0 mm)
- mit integrierter Stiftsicherung
- wartungsfreie Gleitlagertechnik

Technische Daten

Belastungswert	i zwei Bänder pro Flügel (1x2 m)	120,0 kg
Rollenlänge		105,0 mm
Rollendurchmesser		24,0 mm
Stiftdurchmesser		10,0 mm

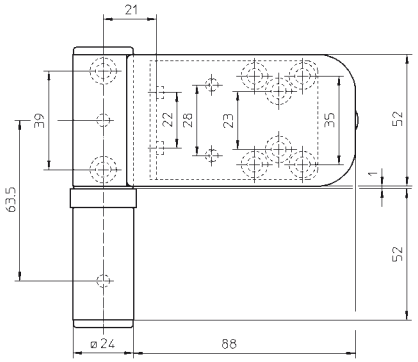

Oberfläche

RAL 9006 Weißaluminium, Klarlack (204), RAL 9016 Verkehrsweiß (070), RAL 9005 Schwarz matt (107), H9 Braun (071), RAL 8003 Lehmbraun (084), F1-farbig (124), RAL 1036 Perlgold, Klarlack (155), RAL 1036 Perlgold (198), weitere Oberflächen auf Anfrage

Anschlagtechnik

Lehre	Teleskoplehre SIKU 3D Typ 1
	Teleskoplehre SIKU 3D Typ 1 mit Anschlag
	Bohrkörper SIKU 3D gem. Anschlag Typ 1

siehe Kapitel Anwendungstechnik, Seite 425

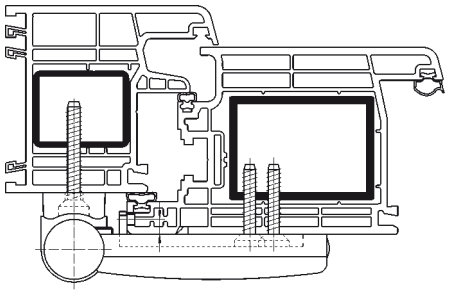

Funktionsbereich

Einbruchhemmung

Hinweis

i Der o.g. Belastungswert bezieht sich auf zwei Bänder pro Flügel (1x2 m), ausführliche Angaben dazu finden Sie im Kapitel Technische Informationen.

Klassifizierungsschlüssel

4	7	6	0	1	—*1	1	13

*1 in Abhängigkeit der Oberflächenausführung

Erhältlich in den Varianten

Überschlag 15-19 mm	SIKU K 3030 3D
Überschlag 18-22 mm	SIKU K 3130 3D
Überschlag 21-25 mm	SIKU K 3230 3D
Überschlag 24-28 mm	SIKU K 3330 3D

Detailinformationen im Produktselektor unter www.simonswerk.com

Prüfzeichen Funktionsbereich

Mehr Infos

© SIMONSWERK GMBH HANDBUCH 2022

SIKU®



SIKU Serie K 3035 3D

für Kunststoffhaustüren mit stabilen Hintergreifhaken zur Befestigung

Haustürband	Überschlag 15-28 mm	bis 120 kg

Produktmerkmale

- für Überschlagstärken von 15-28 mm
- Flügelteil mit stabilen Hintergreifhaken zur flexiblen Befestigung
- 3D Verstellung (Seite +/- 5,0 mm, Höhe + 5,0/- 1,0 mm, Andruck bis zu +/- 2,0 mm)
- mit integrierter Stiftsicherung
- wartungsfreie Gleitlagertechnik

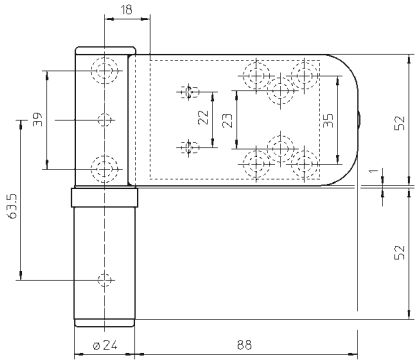

Technische Daten

Belastungswert	i zwei Bänder pro Flügel (1x2 m)	120,0 kg
Rollenlänge		105,0 mm
Rollendurchmesser		24,0 mm
Stiftdurchmesser		10,0 mm

Oberfläche

RAL 9006 Weißaluminium, Klarlack (204), RAL 9016 Verkehrsweiß (070), RAL 9005 Schwarz matt (107), H9 Braun (071), RAL 8003 Lehmbraun (084), F1-farbig (124), Grau Metallic F9 (194), RAL 1036 Perlgold, Klarlack (155), RAL 1036 Perlgold (198), weitere Oberflächen auf Anfrage

Anschlagtechnik

Lehre	Teleskoplehre SIKU 3D Typ 2
	Bohrkörper SIKU 3D gem. Anschlag Typ 2

siehe Kapitel Anwendungstechnik, Seite 425

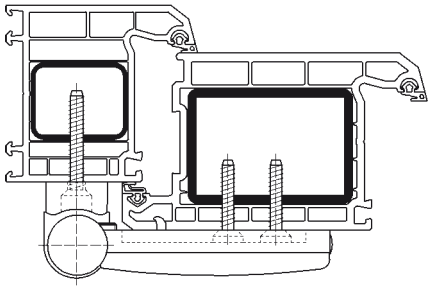

Funktionsbereich

Einbruchhemmung

Hinweis

i Der o.g. Belastungswert bezieht sich auf zwei Bänder pro Flügel (1x2 m), ausführliche Angaben dazu finden Sie im Kapitel Technische Informationen.

Klassifizierungsschlüssel

4	7	6	0	1	—*1	1	13

*1 in Abhängigkeit der Oberflächenausführung

Erhältlich in den Varianten

Überschlag 15-19 mm	SIKU K 3035 3D
Überschlag 18-22 mm	SIKU K 3135 3D
Überschlag 21-25 mm	SIKU K 3235 3D
Überschlag 24-28 mm	SIKU K 3335 3D

Detailinformationen im Produktselektor unter www.simonswerk.com

© SIMONSWERK GMBH HANDBUCH 2022

Mehr Infos

Prüfzeichen

Funktionsbereich

SIKU®

SIKU Serie K 6060 3D

für Kunststoffhaustüren mit stabilen Winkelnocken für extreme Ausreißfestigkeit

Haustürband	Überschlag 16-26 mm	bis 160 kg



Produktmerkmale

- für Überschlagstärken von 16-26 mm
- 3-teilige Bandrolle
- Flügelteil mit stabilen Winkelnocken für extreme Ausreißfestigkeit
- 3D Verstellung (Seite +/- 5,0 mm, Höhe + 4,0/- 1,0 mm, Andruck bis zu +/- 2,0 mm)
- mit integrierter Stiftsicherung
- wartungsfreie Gleitlagertechnik

Technische Daten

Belastungswert	i zwei Bänder pro Flügel (1x2 m)	160,0 kg
Rollenlänge		140,0 mm
Rollendurchmesser		24,0 mm
Stiftdurchmesser		10,0 mm

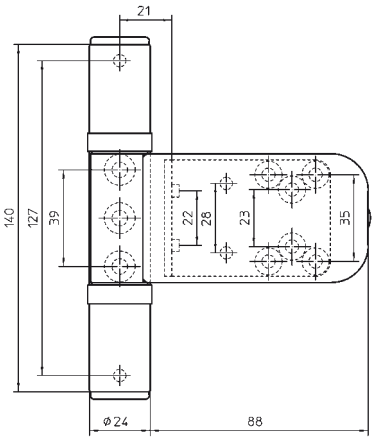

Oberfläche

RAL 9016 Verkehrsweiß (070), H9 Braun (071), weitere Oberflächen auf Anfrage

Anschlagtechnik

Lehre	Teleskoplehre SIKU 3D Typ 1
	Teleskoplehre SIKU 3D Typ 1 mit Anschlag
	Bohrkörper SIKU 3D gem. Anschlag Typ 1

siehe Kapitel Anwendungstechnik, Seite 425

Funktionsbereich

Einbruchhemmung

Hinweis

i Der o.g. Belastungswert bezieht sich auf zwei Bänder pro Flügel (1x2 m), ausführliche Angaben dazu finden Sie im Kapitel Technische Informationen.

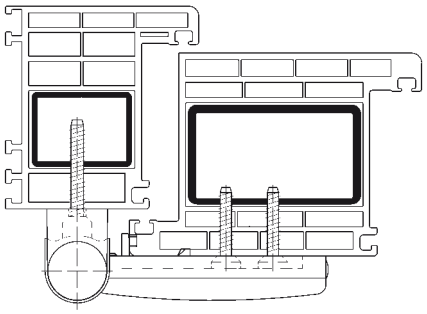

Klassifizierungsschlüssel

4	4	6	7	1	—*1	1	13

*1 in Abhängigkeit der Oberflächenausführung

Erhältlich in den Varianten

Überschlag 16-20 mm	SIKU K 6060 3D
Überschlag 19-23 mm	SIKU K 6160 3D
Überschlag 22-26 mm	SIKU K 6260 3D

Detailinformationen im Produktselektor unter www.simonswerk.com

Prüfzeichen

Funktionsbereich

Mehr Infos

© SIMONSWERK GMBH HANDBUCH 2022

SIKU®



SIKU Serie K 6065 3D

für Kunststoffhaustüren mit stabilen Hintergreifhaken zur Befestigung

Haustürband	Überschlag 16-26 mm	bis 160 kg

Produktmerkmale

- für Überschlagstärken von 16-26 mm
- 3-teilige Bandrolle
- Flügelteil mit stabilen Hintergreifhaken zur flexiblen Befestigung
- 3D Verstellung (Seite +/- 5,0 mm, Höhe + 4,0/- 1,0 mm, Andruck bis zu +/- 2,0 mm)
- mit integrierter Stiftsicherung
- wartungsfreie Gleitlagertechnik

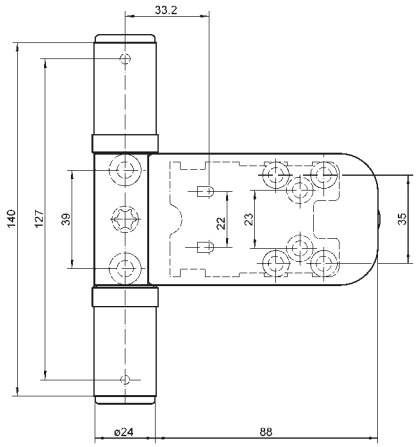

Technische Daten

Belastungswert	i zwei Bänder pro Flügel (1x2 m)	160,0 kg
Rollenlänge		140,0 mm
Rollendurchmesser		24,0 mm
Stiftdurchmesser		10,0 mm

Oberfläche

RAL 9016 Verkehrsweiß (070), weitere Oberflächen auf Anfrage

Anschlagtechnik

Lehre	Teleskoplehre SIKU 3D Typ 2
	Bohrkörper SIKU 3D gem. Anschlag Typ 2

siehe Kapitel Anwendungstechnik, Seite 425

Funktionsbereich

Einbruchhemmung

Hinweis

i Der o.g. Belastungswert bezieht sich auf zwei Bänder pro Flügel (1x2 m), ausführliche Angaben dazu finden Sie im Kapitel Technische Informationen.

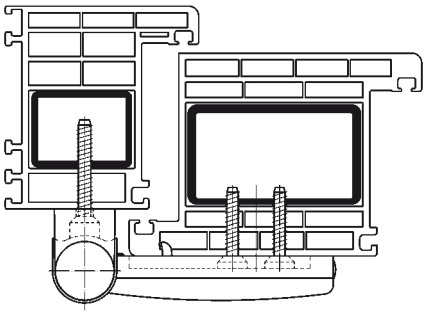

Klassifizierungsschlüssel

4	7	6	0	1	—*1	1	13

*1 in Abhängigkeit der Oberflächenausführung

Erhältlich in den Varianten

Überschlag 16-20 mm	SIKU K 6065 3D
Überschlag 19-23 mm	SIKU K 6165 3D
Überschlag 22-26 mm	SIKU K 6265 3D

Detailinformationen im Produktselektor unter www.simonswerk.com

© SIMONSWERK GMBH HANDBUCH 2022

Mehr Infos

Prüfzeichen

Funktionsbereich

SIKU®

K 3172 WF

für Kunststofffenster mit Drehflügel

Fensterband		Drehflügel

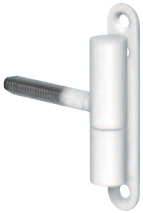

Technische Daten

Rollenlänge	57,0 mm
Rollendurchmesser	15,0 mm
Stiftdurchmesser	10,0 mm
Zapfenlänge	47,0 mm
Zapfendurchmesser	8,0 mm

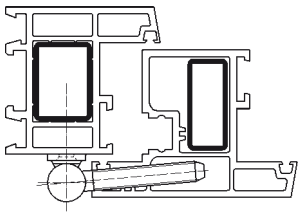

Oberfläche

topzink (110), vernickelt (015), RAL 9016 Verkehrsweiß (070), H9 Braun (071), Edelstahl matt (040), weitere Oberflächen auf Anfrage

Kombination

Zubehör	Aufsteckkappe K 3100

Hinweis

Anschlagtechnik auf Anfrage.

Mehr Infos

K 3172/7 WF

für Kunststofffenster mit Drehflügel

Fensterband		Drehflügel



Technische Daten

Rollenlänge	57,0 mm
Rollendurchmesser	15,0 mm
Stiftdurchmesser	10,0 mm
Zapfenlänge	44,0 mm
Zapfendurchmesser	7,0 mm

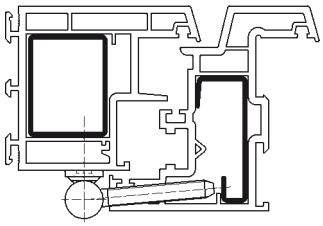

Oberfläche

topzink (110), RAL 9016 Verkehrsweiß (070), H9 Braun (071), weitere Oberflächen auf Anfrage

Kombination

Zubehör	Aufsteckkappe K 3100

Hinweis

Mit Flügelzapfen 7 x 44 mm für Profile mit niedrigem Überschlag.
Anschlagtechnik auf Anfrage.

Mehr Infos

© SIMONSWERK GMBH HANDBUCH 2022

SIKU®



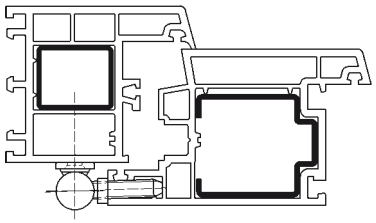

K 3176 WF

für Kunststofffenster mit Drehflügel

Fensterband		Drehflügel

Technische Daten

Rollenlänge	57,0 mm
Rollendurchmesser	15,0 mm
Stiftdurchmesser	10,0 mm
Zapfenlänge	27,0 mm
Zapfendurchmesser	7,0 mm

Oberfläche

topzink (110), RAL 9016 Verkehrsweiß (070), H9 Braun (071), weitere Oberflächen auf Anfrage

Kombination

Zubehör	Aufsteckkappe K 3100

Hinweis

Anschlagtechnik auf Anfrage.

Mehr Infos



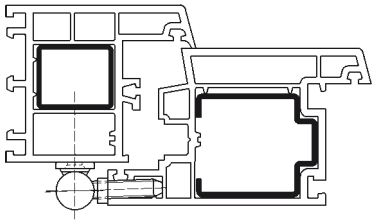

K 3176/L WF

für Kunststofffenster mit Drehflügel

Fensterband		Drehflügel

Technische Daten

Rollenlänge	57,0 mm
Rollendurchmesser	15,0 mm
Stiftdurchmesser	10,0 mm
Zapfenlänge	27,0 mm
Zapfendurchmesser	7,0 mm

Oberfläche

RAL 9016 Verkehrsweiß (070), weitere Oberflächen auf Anfrage

Kombination

Zubehör	Aufsteckkappe K 3100

Hinweis

Ausführung mit verlängerter Flügelplatte 10 x 83 mm.
Anschlagtechnik auf Anfrage.

Mehr Infos

© SIMONSWERK GMBH HANDBUCH 2022

SIKU®

K 3150 steigend

für Kunststofffenster mit Drehflügel

Fensterband		Drehflügel



Technische Daten

Rollenlänge	72,0 mm
Rollendurchmesser	15,0 mm
Zapfenlänge	50,0 mm
Zapfendurchmesser	8,0 mm

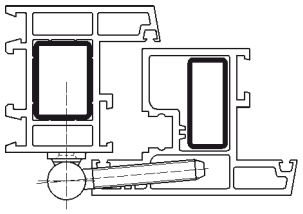

Oberfläche
RAL 9016 Verkehrsweiß (070), H9 Braun (071)

Hinweis
Eine Steigung von 6 mm wird bei einem Öffnungswinkel von 90° erreicht.
DIN Richtung berücksichtigen.
Anschlagtechnik auf Anfrage.

Mehr Infos

K 3150/7 steigend

für Kunststofffenster mit Drehflügel

Fensterband		Drehflügel



Technische Daten

Rollenlänge	72,0 mm
Rollendurchmesser	15,0 mm
Zapfenlänge	50,0 mm
Zapfendurchmesser	7,0 mm

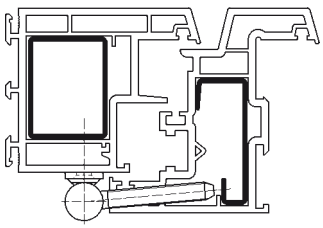

Oberfläche
RAL 9016 Verkehrsweiß (070)

Hinweis
Mit Flügelzapfen 7 x 50 mm für Profile mit niedrigem Überschlag.
Eine Steigung von 6 mm wird bei einem Öffnungswinkel von 90° erreicht.
DIN Richtung berücksichtigen.
Anschlagtechnik auf Anfrage.

Mehr Infos

© SIMONSWERK GMBH HANDBUCH 2022

SIKU®



K 3174 WF

für Kunststofffenster mit Drehflügel

Fensterband		Drehflügel

Technische Daten

Rollenlänge	57,0 mm
Rollendurchmesser	15,0 mm
Stiftdurchmesser	10,0 mm

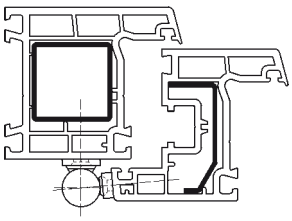

Oberfläche

topzink (110), vernickelt (015), RAL 9016 Verkehrsweiß (070), H9 Braun (071), Edelstahl matt (040), weitere Oberflächen auf Anfrage

Hinweis

Anschlagtechnik auf Anfrage.

Mehr Infos



K 3175 WF

für Kunststofffenster mit Drehflügel

Fensterband		Drehflügel

Technische Daten

Rollenlänge	100,0 mm
Rollendurchmesser	18,0 mm
Stiftdurchmesser	9,0 mm

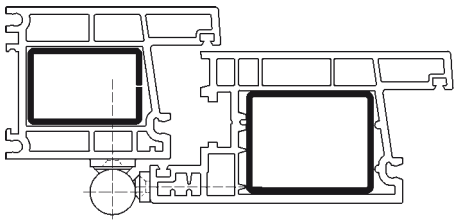

Oberfläche

RAL 9016 Verkehrsweiß (070)

Hinweis

DIN Richtung berücksichtigen.
Anschlagtechnik auf Anfrage.

Mehr Infos

© SIMONSWERK GMBH HANDBUCH 2022

SIKU®

K 3179 WF

für Kunststofffenster mit Drehflügel

Fensterband		Drehflügel

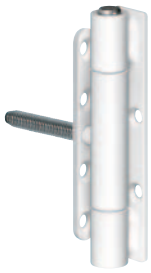

Technische Daten

Rollenlänge	100,0 mm
Rollendurchmesser	15,0 mm
Stiftdurchmesser	8,0 mm
Zapfenlänge	45,0 mm
Zapfendurchmesser	7,0 mm

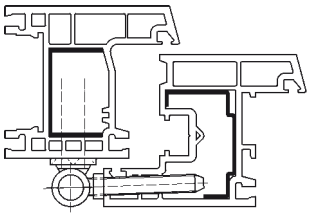

Oberfläche
RAL 9016 Verkehrsweiß (070), H9 Braun (071), weitere Oberflächen auf Anfrage

Hinweis
Ausführung mit Stiftsicherung (MSTS) lieferbar.
Anschlagtechnik auf Anfrage.

Mehr Infos

K 3273 WF

für Kunststofffenster mit Kippflügel

Fensterband		Kippflügel

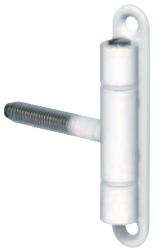

Technische Daten

Rollenlänge	57,0 mm
Rollendurchmesser	13,0 mm
Stiftdurchmesser	6,0 mm
Zapfenlänge	47,0 mm
Zapfendurchmesser	8,0 mm

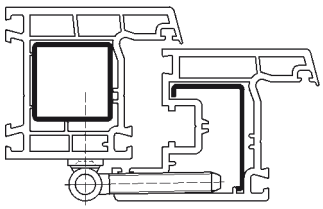

Oberfläche
topzink (110), RAL 9016 Verkehrsweiß (070), H9 Braun (071), weitere Oberflächen auf Anfrage

Hinweis
Ausführung mit Stiftsicherung (MSTS) lieferbar.
Anschlagtechnik auf Anfrage.

Mehr Infos

© SIMONSWERK GMBH HANDBUCH 2022

SIKU®



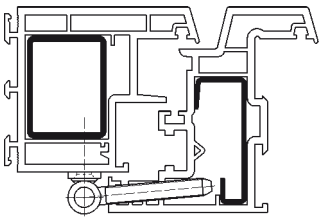

K 3273/7 WF

für Kunststofffenster mit Kippflügel

Fensterband		Kippflügel

Technische Daten

Rollenlänge	57,0 mm
Rollendurchmesser	13,0 mm
Stiftdurchmesser	6,0 mm
Zapfenlänge	44,0 mm
Zapfendurchmesser	7,0 mm

Oberfläche

RAL 9016 Verkehrsweiß (070), weitere Oberflächen auf Anfrage

Hinweis

Mit Flügelzapfen 7 x 44 mm für Profile mit niedrigem Überschlag.
Ausführung mit Stiftsicherung (MSTS) lieferbar.
Anschlagtechnik auf Anfrage.

Mehr Infos



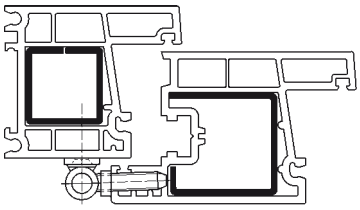

K 3276 WF

für Kunststofffenster mit Kippflügel

Fensterband		Kippflügel

Technische Daten

Rollenlänge	57,0 mm
Rollendurchmesser	13,0 mm
Stiftdurchmesser	6,0 mm
Zapfenlänge	27,0 mm
Zapfendurchmesser	7,0 mm

Oberfläche

RAL 9016 Verkehrsweiß (070), H9 Braun (071), weitere Oberflächen auf Anfrage

Hinweis

Ausführung mit Stiftsicherung (MSTS) lieferbar.
Anschlagtechnik auf Anfrage.

Mehr Infos

© SIMONSWERK GMBH HANDBUCH 2022

SIKU®

K 3276/45 WF

für Kunststofffenster mit Kippflügel

Fensterband		Kippflügel



Technische Daten

Rollenlänge	57,0 mm
Rollendurchmesser	13,0 mm
Stiftdurchmesser	6,0 mm
Zapfenlänge	45,0 mm
Zapfendurchmesser	7,0 mm

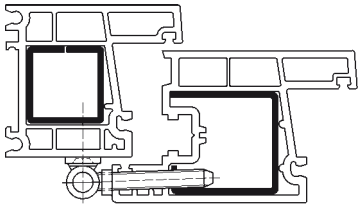

Oberfläche
RAL 9016 Verkehrsweiß (070), weitere Oberflächen auf Anfrage

Hinweis
Mit Flügelzapfen 7 x 45 mm für Profile mit niedrigem Überschlag.
Ausführung mit Stiftsicherung (MSTS) lieferbar.
Anschlagtechnik auf Anfrage.

Mehr Infos

K 3281 WF

für Kunststofffenster mit Kippflügel

Fensterband		Kippflügel



Technische Daten

Rollenlänge	75,0 mm
Rollendurchmesser	14,0 mm
Stiftdurchmesser	7,0 mm

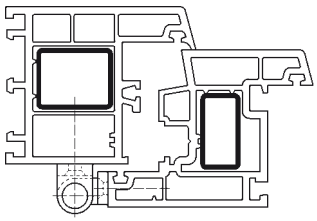

Oberfläche
topzink (110), RAL 9016 Verkehrsweiß (070), RAL 9005 Schwarz matt (107), H9 Braun (071), weitere Oberflächen auf Anfrage

Hinweis
Ausführung mit Edelstahl-Stift (Nirostift) und Stiftsicherung (MSTS) lieferbar.
Anschlagtechnik auf Anfrage.

Mehr Infos

© SIMONSWERK GMBH HANDBUCH 2022

SIKU®



K 3281/C WF

für Kunststofffenster mit Kippflügel

Fensterband		Kippflügel

Technische Daten

Rollenlänge	75,0 mm
Rollendurchmesser	14,0 mm
Stiftdurchmesser	7,0 mm

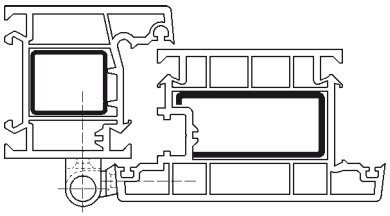

Oberfläche

RAL 9016 Verkehrsweiß (070), RAL 9005 Schwarz matt (107), H9 Braun (071), weitere Oberflächen auf Anfrage

Hinweis

Ausführung mit 5° abgeschrägter Flügelplatte.
Ausführung mit Edelstahl-Stift (Nirostift) und Stiftsicherung (MSTS) lieferbar.
Anschlagtechnik auf Anfrage.

Mehr Infos



K 3282 WF

für Kunststofffenster mit Kippflügel

Fensterband		Kippflügel

Technische Daten

Rollenlänge	100,0 mm
Rollendurchmesser	14,0 mm
Stiftdurchmesser	7,0 mm

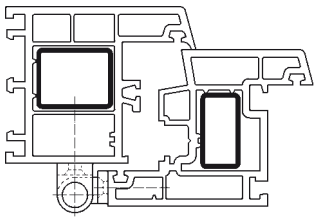

Oberfläche

topzink (110), RAL 9016 Verkehrsweiß (070), RAL 9005 Schwarz matt (107), H9 Braun (071), weitere Oberflächen auf Anfrage

Hinweis

Ausführung mit Edelstahl-Stift (Nirostift) und Stiftsicherung (MSTS) lieferbar.
Anschlagtechnik auf Anfrage.

Mehr Infos

© SIMONSWERK GMBH HANDBUCH 2022

SIKU®

K 3282/C WF

für Kunststofffenster mit Kippflügel

Fensterband		Kippflügel



Technische Daten

Rollenlänge	100,0 mm
Rollendurchmesser	14,0 mm
Stiftdurchmesser	7,0 mm

Oberfläche

RAL 9016 Verkehrsweiß (070), RAL 9005 Schwarz matt (107), H9 Braun (071), weitere Oberflächen auf Anfrage

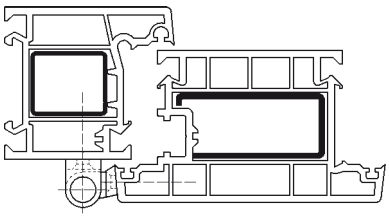

Hinweis

Ausführung mit 5° abgeschrägter Flügelplatte.
Ausführung mit Edelstahl-Stift (Nirostift) und Stiftsicherung (MSTS) lieferbar.
Anschlagtechnik auf Anfrage.

Mehr Infos

K 3283 WF

für Kunststofffenster mit Kippflügel

Fensterband		Kippflügel



Technische Daten

Rollenlänge	57,0 mm
Rollendurchmesser	13,0 mm
Stiftdurchmesser	8,0 mm

Oberfläche

topzink (110), RAL 9016 Verkehrsweiß (070), H9 Braun (071), weitere Oberflächen auf Anfrage

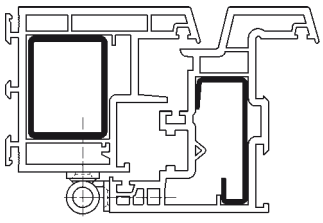

Hinweis

Anschlagtechnik auf Anfrage.

Mehr Infos

© SIMONSWERK GMBH HANDBUCH 2022

SIKU®



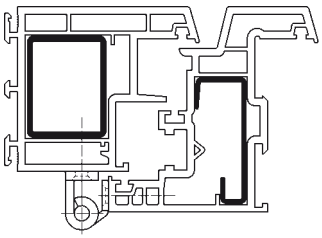

K 3285 WF

für Kunststofffenster mit Kippflügel

Fensterband		Kippflügel

Technische Daten

Rollenlänge	57,0 mm
Rollendurchmesser	13,0 mm
Stiftdurchmesser	8,0 mm

Oberfläche

topzink (110), RAL 9016 Verkehrsweiß (070), weitere Oberflächen auf Anfrage

Hinweis

Für Kippflügel, 16,5 mm abtragend.
Ausführung mit Edelstahl-Stift (Nirostift) und Stiftsicherung (MSTS) lieferbar.
In der Oberfläche Edelstahl ohne wartungsfreie Laufbuchsen.
Anschlagtechnik auf Anfrage.

© SIMONSWERK GMBH HANDBUCH 2022

Mehr Infos

SIKU®

Distanzplatte SIKU RB 2 mm

Zubehör für SIKU RB-Bänder



Zubehör

Oberfläche

RAL 9016 Verkehrsweiß (070), Edelstahl matt (040), weitere Oberflächen auf Anfrage

Kombination

Haustür Rollenband	RB 5010 3D
	RB 5015 3D
	RB 5020 3D

Mehr Infos

Senkblechschraube 6,3 x 60,0 T30

Flügelteilschraube für SIKU RB-Bänder an dünnen Überschlägen

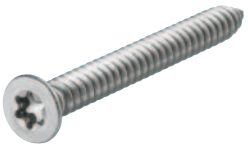

Zubehör

Oberfläche

Edelstahl matt (040)

Kombination

Haustür Rollenband	RB 5010 3D
	RB 5015 3D
	RB 5020 3D

Mehr Infos

© SIMONSWERK GMBH HANDBUCH 2022

SIKU®

Distanzplatte SIKU K 3030 / K 3035 3D

Zubehör für SIKU 3D K 3-Bänder

Zubehör

Oberfläche

RAL 9016 Verkehrsweiß (070), weitere Oberflächen auf Anfrage

Kombination

Haustürband	SIKU K 3030 3D
	SIKU K 3035 3D

Mehr Infos



Aufsteckkappe K 3100

Zubehör für SIKU K-Bänder

Zubehör

Oberfläche

RAL 9016 Verkehrsweiß (070), weitere Oberflächen auf Anfrage

Kombination

Fensterband	K 3172 WF
	K 3172/7 WF
	K 3176 WF
	K 3176/L WF

Mehr Infos

© SIMONSWERK GMBH HANDBUCH 2022



© SIMONSWERK GMBH **HANDBUCH 2022**

ALPRO®

Das Bandsystem für Aluminiumtüren
Als Bandlösung für Hohlkammersysteme zeichnet sich das Bandsystem ALPRO aus Aluminium, Stahl oder Edelstahl durch seine zeitgemäße schlanke Bandrollenoptik und hohe Funktionalität für Aluminiumtüren aus.

© SIMONSWERK GMBH **HANDBUCH 2022**

Nutzen Sie unseren Produktselektor unter: www.simonswerk.com
Hier finden Sie detailgenaue und präzise Produktbeschreibungen, die Ihnen als Verarbeiter, Handelspartner und Planer die Entscheidung für passende Bandsysteme erleichtern.

© SIMONSWERK GMBH **HANDBUCH 2022**

ALPRO®

Index			Seite
Rollenbandsystem ALR	bis 120 kg	ALPRO Aluminium	396
	bis 160 kg	ALPRO Edelstahl	397
		ALPRO Einsteckrollenband	398
verdeckt liegendes Bandsystem ALC	bis 120 kg	ALPRO Aluminiumtür 100°	399
		ALPRO Aluminiumtür 180°	400
	bis 160 kg	ALPRO Aluminiumtür 100°	401
Zubehör		Dübel FS 10	402
Technische Informationen			511

© SIMONSWERK GMBH **HANDBUCH 2022**

ALPRO®

ALPRO Aluminium

Rollenbandsystem ALR für einwärts und auswärts öffnende Aluminiumtüren

Rollenbandsystem		**bis 120 kg**



Abbildung exemplarisch

Produktmerkmale

- für einwärts und auswärts öffnende Aluminiumtüren
- Material Aluminium
- Direktverschraubung mit Dübel FS 10
- komfortable 3D Einhandverstellung
- wartungsfreie Gleitlagertechnik

Technische Daten

Belastungswert	i zwei Bänder pro Flügel (1x2 m)	120,0 kg
Rollenlänge		200,0 mm
Rollendurchmesser		20,0 mm

Oberfläche

Silber eloxiert E6 – EV1 (067), Farbig-kunststoffbeschichtet (079)

Kombination

Zubehör	Dübel	FS 10

Anschlagtechnik

auf Anfrage

Funktionsbereich

Feuerschutz, Rauchschutz

Hinweis

i Der o.g. Belastungswert bezieht sich auf zwei Bänder pro Flügel (1x2m).
Bei den Rollenbandsystemen der Serie ALR handelt es sich um systemangepasste Bandtypen, die in enger Abstimmung zwischen Systemgebern und SIMONSWERK entwickelt werden.
Dementsprechend variieren Profilkombinationen, so dass spezielle Bandvarianten erforderlich sind.
Daher sind bei Anfragen genaue Angaben der jeweils verwendeten Profilkombinationen erforderlich.

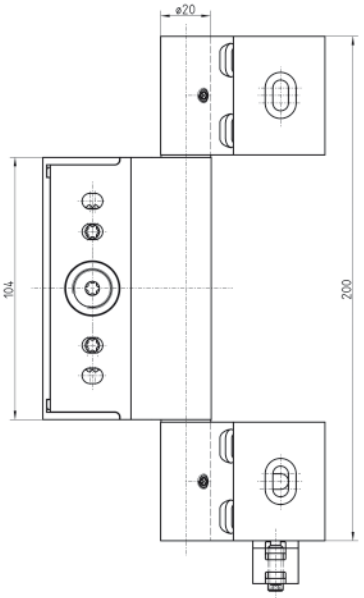

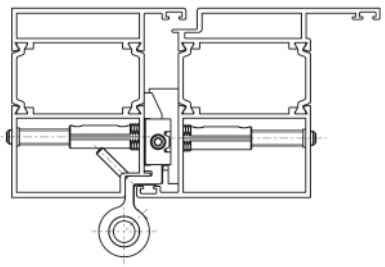

Funktionsbereich

© SIMONSWERK GMBH HANDBUCH 2022

ALPRO®

Abbildung exemplarisch



ALPRO Edelstahl

Rollenbandsystem ALR für einwärts und auswärts öffnende Aluminiumtüren

Rollenbandsystem		bis 160 kg

Produktmerkmale

- für einwärts und auswärts öffnende Aluminiumtüren
- Material Edelstahl
- komfortable 2D- oder 3D Verstellung ohne Aushängen und Entlasten der Tür
- hohe Stabilität durch massive Bandrolle
- wartungsfreie Gleitlagertechnik

Technische Daten

Belastungswert	i zwei Bänder pro Flügel (1x2 m)	160,0 kg
Rollenlänge		160,0/200,0 mm

Oberfläche

Edelstahl matt (040)

Kombination

Zubehör	Dübel	FS 10

Anschlagtechnik

auf Anfrage

Funktionsbereich

Einbruchhemmung

Hinweis

i Der o.g. Belastungswert bezieht sich auf zwei Bänder pro Flügel (1x2m).
Bei den Rollenbandsystemen der Serie ALR handelt es sich um systemangepasste Bandtypen, die in enger Abstimmung zwischen Systemgebern und SIMONSWERK entwickelt werden.
Dementsprechend variieren Profilkombinationen, so dass spezielle Bandvarianten erforderlich sind.
Daher sind bei Anfragen genaue Angaben der jeweils verwendeten Profilkombinationen erforderlich.

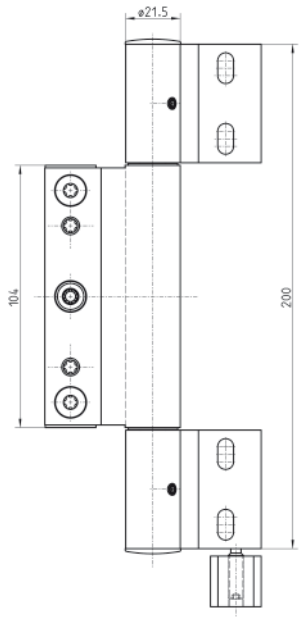

Klassifizierungsschlüssel

4	7	7	0	1	—*1	1	14

*1 in Abhängigkeit der Oberflächenausführung

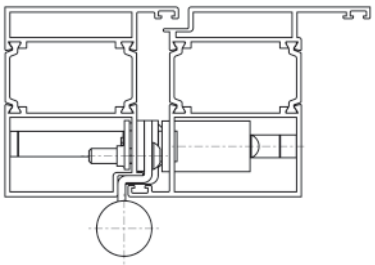

Prüfzeichen Funktionsbereich

© SIMONSWERK GMBH HANDBUCH 2022

ALPRO®

ALPRO Einsteckrollenband

Rollenbandsystem ALR für einwärts öffnende Aluminiumtüren

Rollenbandsystem		**bis 160 kg**



Abbildung exemplarisch

Produktmerkmale

- für einwärts öffnende Aluminiumtüren
- Material Aluminium
- Direktverschraubung mit Dübel FS 10
- mit durchgehender Dichtung bei aufschlagendem Profilsystem
- unsichtbare Komfortverstellung
- wartungsfreie Gleitlagertechnik

Technische Daten

Belastungswert	i zwei Bänder pro Flügel (1x2 m)	160,0 kg
Rollenlänge		160,0 mm
Rollendurchmesser		20,0 mm

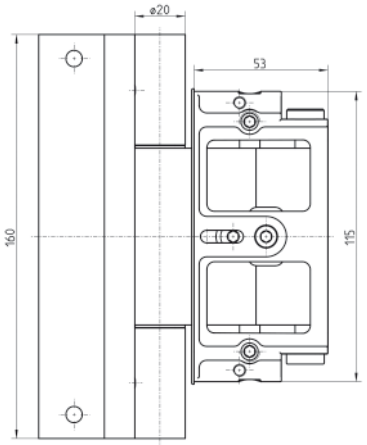

Oberfläche

Silber eloxiert E6 – EV1 (067), Farbig-kunststoffbeschichtet (079)

Kombination

Zubehör	Dübel	FS 10

Anschlagtechnik

auf Anfrage

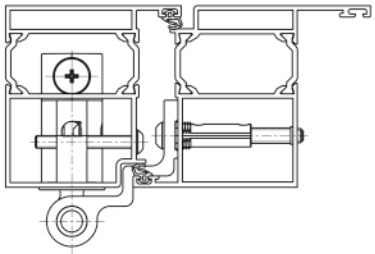

Hinweis

i Der o.g. Belastungswert bezieht sich auf zwei Bänder pro Flügel (1x2m).
Bei den Rollenbandsystemen der Serie ALR handelt es sich um systemangepasste Bandtypen, die in enger Abstimmung zwischen Systemgebern und SIMONSWERK entwickelt werden.
Dementsprechend variieren Profilkombinationen, so dass spezielle Bandvarianten erforderlich sind.
Daher sind bei Anfragen genaue Angaben der jeweils verwendeten Profilkombinationen erforderlich.

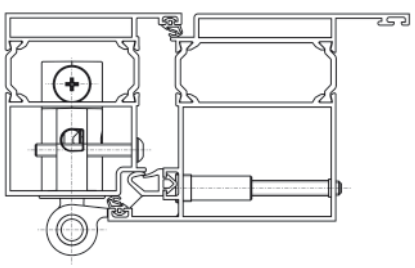

© SIMONSWERK GMBH HANDBUCH 2022

ALPRO®

Abbildung exemplarisch



ALPRO - Aluminiumtür 100°

verdeckt liegendes Bandsystem ALC für einwärts öffnende Aluminiumtüren mit 100° Öffnungswinkel

verdeckt liegend	**100 °**	**bis 120 kg**

Produktmerkmale

- für einwärts öffnende Aluminiumtüren
- komplett verdeckt liegendes Bandsystem
- komfortable 3D Verstellung
- Flügel komfortabel ein- und aushängbar
- wartungsfreie Gleitlagertechnik

Technische Daten

Belastungswert	i zwei Bänder pro Flügel (1x2 m)	120,0 kg
Öffnungswinkel		100°

Oberfläche

Schwarz (006)

Kombination

Zubehör	Dübel	FS 10

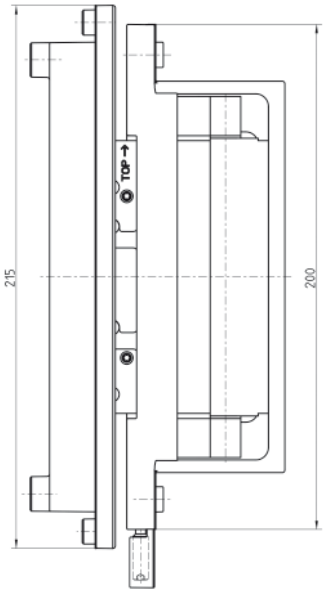

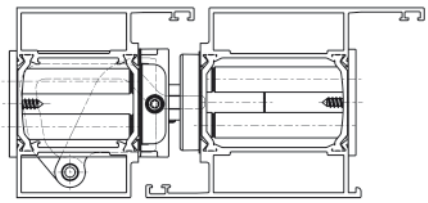

Hinweis

i Der o.g. Belastungswert bezieht sich auf zwei Bänder pro Flügel (1x2m).
Bei den verdeckt liegenden Bandsystemen der Serie ALC handelt es sich um systemangepasste Bandtypen, die in enger Abstimmung zwischen Systemgebern und SIMONSWERK entwickelt werden.
Dementsprechend variieren Profilkombinationen, so dass spezielle Bandvarianten erforderlich sind.
Daher sind bei Anfragen genaue Angaben der jeweils verwendeten Profilkombinationen erforderlich.

Klassifizierungsschlüssel

3	**7**	**4**	**0**	**1**	**—**[*1]	**1**	**11**

[*1] in Abhängigkeit der Oberflächenausführung

Prüfzeichen

© SIMONSWERK GMBH **HANDBUCH 2022**

ALPRO®

ALPRO - Aluminiumtür 180°

verdeckt liegendes Bandsystem ALC für einwärts und auswärts öffnende Aluminiumtüren mit 180° Öffnungswinkel

verdeckt liegend	180°	bis 120 kg



Abbildung exemplarisch

Produktmerkmale

- für einwärts und auswärts öffnende Aluminiumtüren
- komplett verdeckt liegendes Bandsystem
- komfortable 3D Verstellung (Seite +/- 3,0 mm, Höhe +/- 3,0 mm, Andruck +/- 1,0 mm)
- wartungsfreie Gleitlagertechnik

Technische Daten

Belastungswert	i zwei Bänder pro Flügel (1x2 m)	120,0 kg
Öffnungswinkel		180°

Oberfläche

F1-farbig (124), RAL 9005 Schwarz matt (107)

Kombination

Zubehör	Dübel	FS 10

Hinweis

i Der o.g. Belastungswert bezieht sich auf zwei Bänder pro Flügel (1x2m).
Bei den verdeckt liegenden Bandsystemen der Serie ALC handelt es sich um systemangepasste Bandtypen, die in enger Abstimmung zwischen Systemgebern und SIMONSWERK entwickelt werden.
Dementsprechend variieren Profilkombinationen, so dass spezielle Bandvarianten erforderlich sind.
Daher sind bei Anfragen genaue Angaben der jeweils verwendeten Profilkombinationen erforderlich.

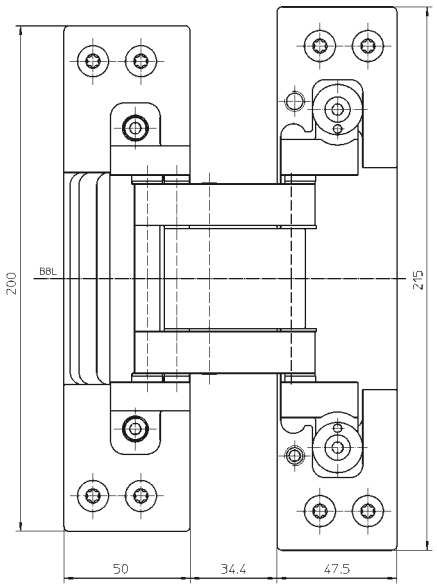

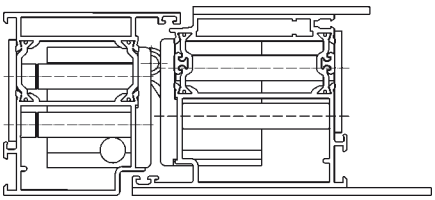

© SIMONSWERK GMBH HANDBUCH 2022

ALPRO®

Abbildung exemplarisch



ALPRO - Aluminiumtür

verdeckt liegendes Bandsystem ALC für einwärts und auswärts öffnende Aluminiumtüren mit 100° Öffnungswinkel

verdeckt liegend	**100°**	**bis 160 kg**

Produktmerkmale

- für einwärts und auswärts öffnende Aluminiumtüren
- komplett verdeckt liegendes Bandsystem
- Material Stahl
- komfortable 3D Verstellung)
- flügelüberdeckende Füllungen ohne Zusatzbearbeitung möglich
- Flügel komfortabel ein- und aushängbar
- stiftloses Band
- wartungsfreie Gleitlagertechnik

Technische Daten

Belastungswert	i zwei Bänder pro Flügel (1x2 m)	160,0 kg
Öffnungswinkel		100°

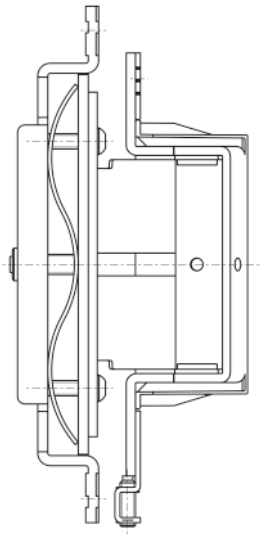

Oberfläche

Schwarz (006), Silber (007)

Kombination

Zubehör	Dübel	FS 10

Anschlagtechnik

auf Anfrage

Funktionsbereich

Einbruchhemmung

Hinweis

i Der o.g. Belastungswert bezieht sich auf zwei Bänder pro Flügel (1x2m).
Bei den verdeckt liegenden Bandsystemen der Serie ALC handelt es sich um systemangepasste Bandtypen, die in enger Abstimmung zwischen Systemgebern und SIMONSWERK entwickelt werden.
Dementsprechend variieren Profilkombinationen, so dass spezielle Bandvarianten erforderlich sind.
Daher sind bei Anfragen genaue Angaben der jeweils verwendeten Profilkombinationen erforderlich.

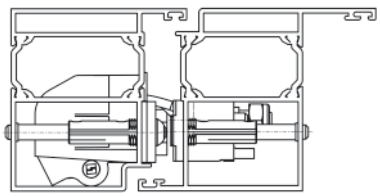

Funktionsbereich



© SIMONSWERK GMBH HANDBUCH 2022

ALPRO®

Dübel FS 10

Dübelsystem zum Einsatz an verschiedenen Profilbreiten

Zubehör		Dübel



Produktmerkmale

- sichere Befestigung von falzseitig befestigten Bändern
- für Baubreiten der Systemprofile von 30 - 60 mm
- prozessorientierte Verarbeitung, nur Bohrungen Ø 5 mm und Ø 10 mm erforderlich
- keine Überstände im Glashaltebereich und bei Anschlussprofilen
- Torx-Einsatz T 15 und T 40

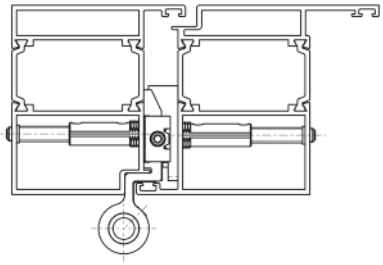

Hinweis

Es sind Varianten von Gewindestiftlängen in 25 mm, 40 mm und 50 mm in Verpackungseinheiten von je 50 Stück Hülsen und 50 Stück Gewindestiften einer Länge lieferbar.

Gewindestift	Hülse	Profilbreite
25 mm	30 mm	von 30 bis 45 mm
40 mm	30 mm	von 45 bis 60 mm
50 mm	30 mm	von 55 bis 70 mm

© SIMONSWERK GMBH HANDBUCH 2022

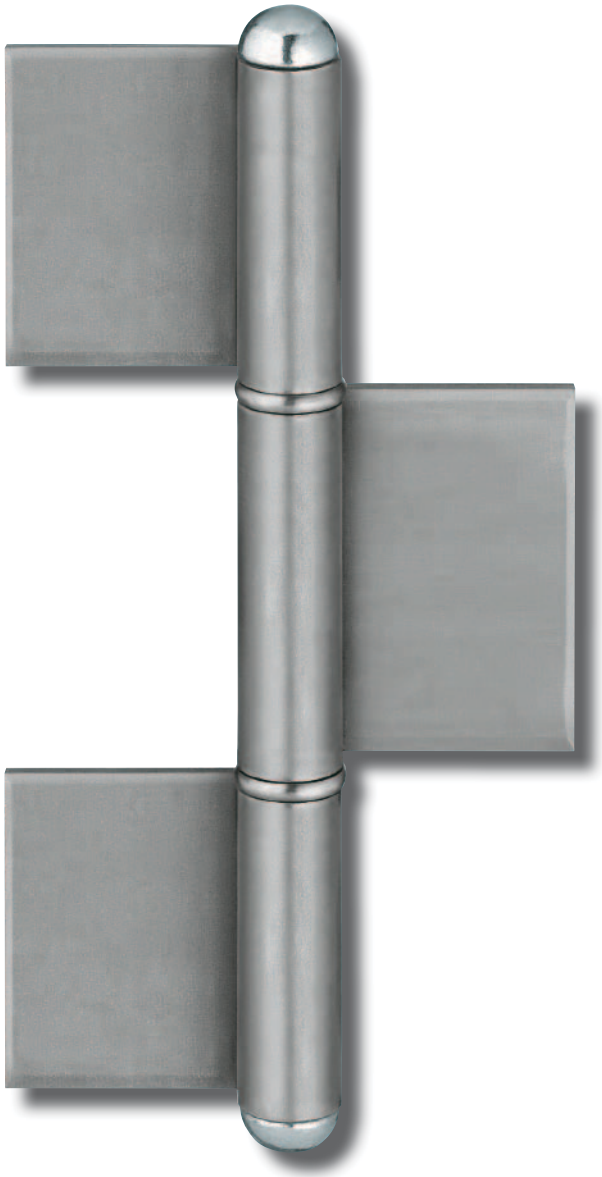

© SIMONSWERK GMBH **HANDBUCH 2022**

Metallbau

Bänder für den Metallbau
SIMONSWERK bietet eine große Vielfalt an Konstruktionsbändern, Profil- und Bandrollen für Stahlfenster, -türen und -tore.

© SIMONSWERK GMBH **HANDBUCH 2022**

Nutzen Sie unseren Produktselektor unter: www.simonswerk.com
Hier finden Sie detailgenaue und präzise Produktbeschreibungen, die Ihnen als Verarbeiter, Handelspartner und Planer die Entscheidung für passende Bandsysteme erleichtern.

© SIMONSWERK GMBH **HANDBUCH 2022**

Metallbau

Index

				Seite
KO-Band	Fenster/Tür		KF 1	408
			KO 4	409
			KO 4	410
	Feuerschutztür		KO 5-F/31	411
	Tor		KO 8	412
Profilrolle	Stahlstift	Rundkopf	KO 40	413
		Flachkopf	KO 50	414
	Edelstahlstift	Rundkopf	KO 50 ER	415
	Messingstift	Rundkopf	KO 41	416
Bandrolle	2-teilig		KO 6	417
Zubehör			Fitschenring	418
			Laufring Messing	419
			Kugellager Laufring	419
			Zargenanker Nr. 452	420
			Ruck-Zuck-Anker Nr. 420	420
			Sicherungszapfen Nr. 441	421
Technische Informationen				511

© SIMONSWERK GMBH **HANDBUCH 2022**

Metallbau

KF 1

Konstruktionsband für Stahlfenster und Stahltüren

KO-Band		Fenster/Tür

Technische Daten	60	95
Rollenlänge (a)	60,0	95,0 mm
Breite (f)	55,0	65,0 mm
Flügellappen H x B (a/b)	60,0x21,5	95,0x26,0 mm
Rahmenlappen H x B (a/c)	60,0x21,5	95,0x26,0 mm
Rollendurchmesser	11,0	13,0 mm
Stiftdurchmesser (d)	6,0	7,0 mm
Materialstärke (e)	2,5	3,0 mm

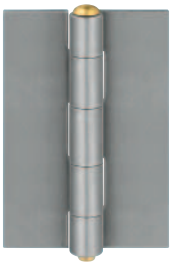

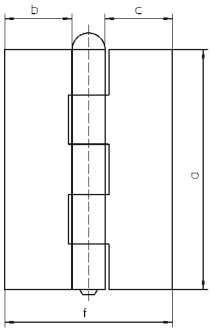

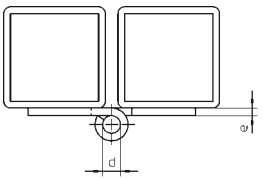

Oberfläche

Stahlblank (002)

Hinweis

Ausführung mit losem Messingstift.

Mehr Infos

© SIMONSWERK GMBH HANDBUCH 2022

Metallbau

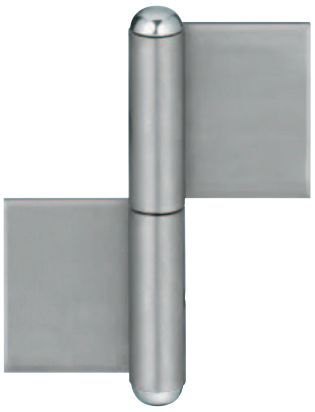

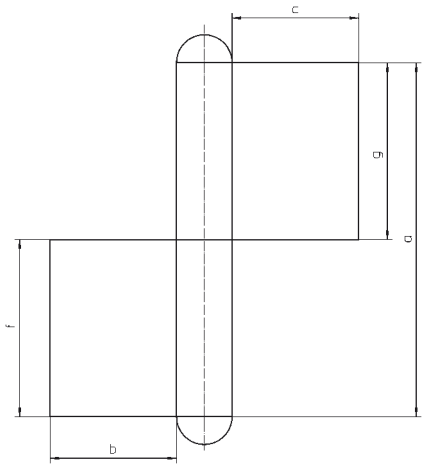

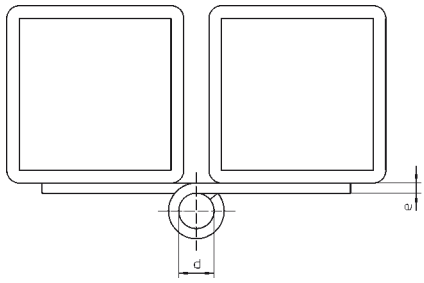

KO 4

Konstruktionsband für Stahlfenster und Stahltüren

KO-Band	(80-140 mm)	Fenster/Tür

Technische Daten	80	100	120
Rollenlänge (a)	80,0	100,0	120,0 mm
Flügellappen H x B (f/b)	40,0x30,0	50,0x30,0	60,0x30,0 mm
Rahmenlappen H x B (g/c)	40,0x30,0	50,0x30,0	60,0x30,0 mm
Rollendurchmesser	15,0	15,0	15,0 mm
Stiftdurchmesser (d)	9,0	9,0	9,0 mm
Materialstärke (e)	3,0	3,0	3,0 mm

Technische Daten	140	140	140
Rollenlänge (a)	140,0	140,0	140,0 mm
Flügellappen H x B (f/b)	70,0x50,0	70,0x8,0	70,0x50,0 mm
Rahmenlappen H x B (g/c)	70,0x50,0	70,0x8,0	70,0x50,0 mm
Rollendurchmesser	18,0	22,0	22,0 mm
Stiftdurchmesser (d)	12,0	14,0	14,0 mm
Materialstärke (e)	3,0	4,0	4,0 mm

Oberfläche

Stahlblank (002), verzinkt (010), Edelstahl matt (040)

Kombination

Zubehör	Fitschenring
	Kugellager Laufring
	Laufring Messing

Hinweis

Ausführung mit losem, verzinkten Stift, gerillten und verzinkten Knöpfen zum Einschlagen auf Presssitz.
Laufringe sind separat zu bestellen.

© SIMONSWERK GMBH HANDBUCH 2022

Mehr Infos

Metallbau

KO 4

Konstruktionsband für Stahlfenster und Stahltüren

KO-Band	(160-200 mm)	Fenster/Tür

Technische Daten	160	160	160
Rollenlänge (a)	160,0	160,0	160,0 mm
Flügellappen H x B (f/b)	80,0x50,0	80,0x13,0	80,0x50,0 mm
Rahmenlappen H x B (g/c)	80,0x50,0	80,0x13,0	80,0x50,0 mm
Rollendurchmesser	18,0	22,0	22,0 mm
Stiftdurchmesser (d)	12,0	14,0	14,0 mm
Materialstärke (e)	3,0	4,0	4,0 mm

Technische Daten	160	180	180
Rollenlänge (a)	160,0	180,0	180,0 mm
Flügellappen H x B (f/b)	80,0x50,0	90,0x50,0	90,0x8,0 mm
Rahmenlappen H x B (g/c)	80,0x50,0	90,0x50,0	90,0x8,0 mm
Rollendurchmesser	26,0	22,0	22,0 mm
Stiftdurchmesser (d)	16,0	14,0	14,0 mm
Materialstärke (e)	5,0	4,0	4,0 mm

Technische Daten	180	200	200
Rollenlänge (a)	180,0	200,0	200,0 mm
Flügellappen H x B (f/b)	90,0x50,0	100,0x50,0	100,0x50,0 mm
Rahmenlappen H x B (g/c)	90,0x50,0	100,0x50,0	100,0x50,0 mm
Rollendurchmesser	26,0	22,0	26,0 mm
Stiftdurchmesser (d)	16,0	14,0	16,0 mm
Materialstärke (e)	5,0	4,0	5,0 mm

Oberfläche

Stahlblank (002), verzinkt (010), Edelstahl matt (040)

Kombination

Zubehör	Fitschenring
	Kugellager Laufring
	Laufring Messing

Hinweis

Ausführung mit losem, verzinkten Stift, gerillten und verzinkten Knöpfen zum Einschlagen auf Presssitz.
Laufringe sind separat zu bestellen.

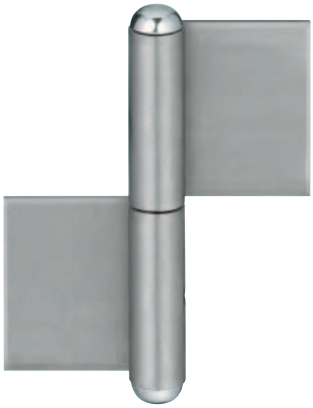

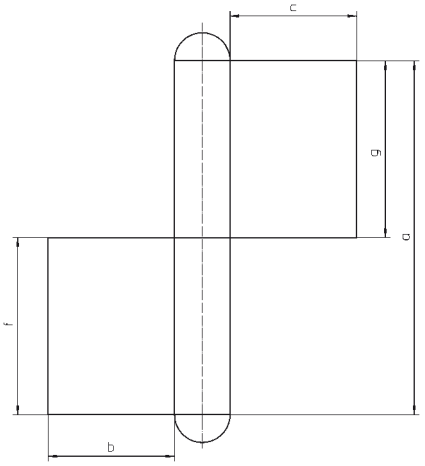

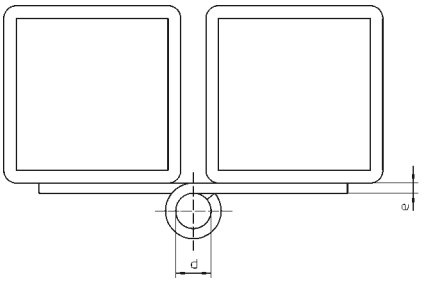

Mehr Infos

© SIMONSWERK GMBH HANDBUCH 2022

Metallbau



KO 5-F/31

Konstruktionsband für Feuerschutztüren aus Stahl

KO-Band		Feuerschutztür

Technische Daten

Rollenlänge (a)	200,0 mm
Rollendurchmesser	26,0 mm
Stiftdurchmesser (d)	16,0 mm
Abstanddrehpunkt 1 (b)	26,5 mm
Abstanddrehpunkt 2 (c)	31,0 mm
Materialstärke (e)	5,0 mm

Oberfläche

Stahlblank (002)

Funktionsbereich

Feuerschutz, Rauchschutz

Hinweis

Ausführung mit losem, gehärteten Stift, Ölnut, Stiftsicherung und gehärtetem Kugellagerring, Stift und Knöpfe verzinkt (010).
Zugelassen für Feuerschutztüren T 30-2 Essen, T 90-1 NRW, T30-1, T 30-2, T 90-1, T 90-2 Schröders.

Klassifizierungsschlüssel

4	7	7	1*1	1	—*2	1	14

*1 Die Prüfung von Funktionstüren erfolgt immer am kompletten Türelement.
*2 in Abhängigkeit der Oberflächenausführung

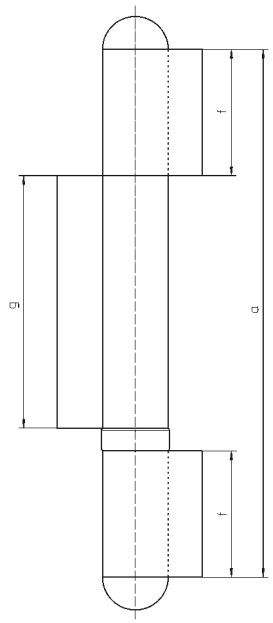

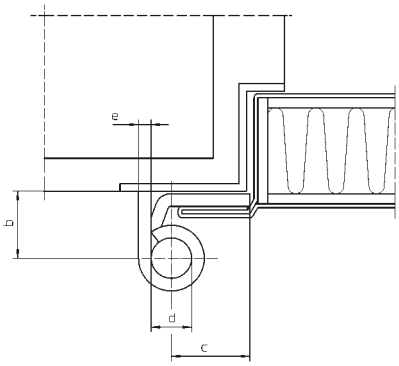

Mehr Infos

Prüfzeichen

Funktionsbereich

© SIMONSWERK GMBH HANDBUCH 2022

Metallbau

KO 8

Konstruktionsband für Stahltüren und Stahltore

KO-Band		Tor

Technische Daten	180	220	240
Rollenlänge (a)	180,0	220,0	240,0 mm
Flügellappen H x B (f/b), (g/b)	60,0x50,0	70,0x50,0	70,0x50,0 mm
Rahmenlappen H x B (h/c)	60,0x50,0	80,0x50,0	100,0x50,0 mm
Rollendurchmesser	22,0	22,0	26,0 mm
Stiftdurchmesser (d)	14,0	14,0	16,0 mm
Materialstärke (e)	4,0	4,0	5,0 mm

Technische Daten	260	300
Rollenlänge (a)	260,0	300,0 mm
Flügellappen H x B (f/b), (g/b)	80,0x50,0	100,0x50,0 mm
Rahmenlappen H x B (h/c)	100,0x50,0	100,0x50,0 mm
Rollendurchmesser	26,0	32,0 mm
Stiftdurchmesser (d)	16,0	20,0 mm
Materialstärke (e)	5,0	6,0 mm

Oberfläche

Stahlblank (002), verzinkt (010), Edelstahl matt (040)

Kombination

Zubehör	Fitschenring
	Kugellager Laufring
	Laufring Messing

Hinweis

Ausführung mit losem, verzinkten Stift, gerillten und verzinkten Knöpfen zum Einschlagen auf Presssitz.
Laufringe sind separat zu bestellen.

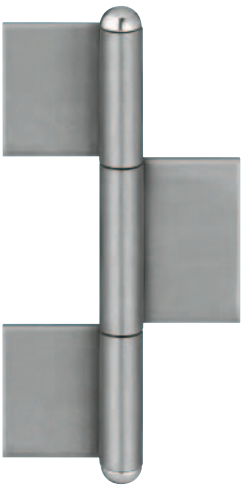

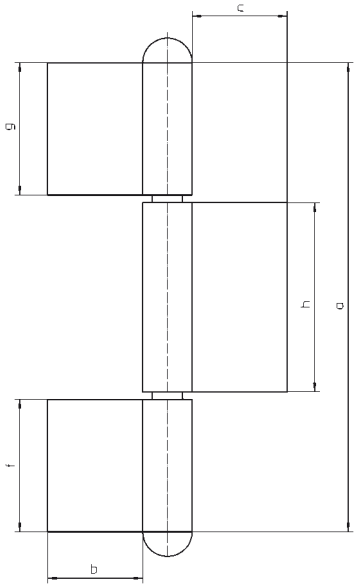

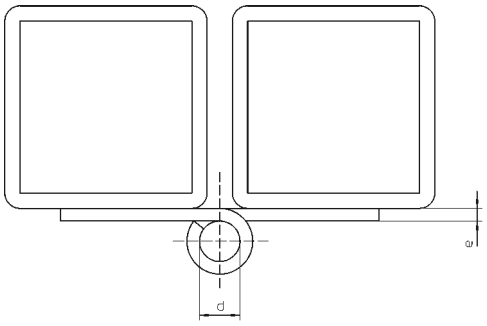

Mehr Infos

© SIMONSWERK GMBH HANDBUCH 2022

Metallbau



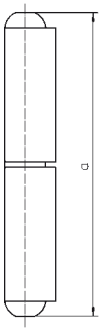

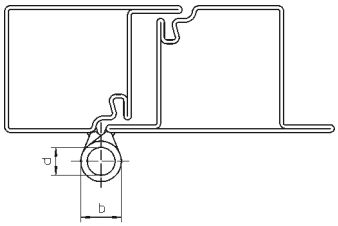

KO 40

2-teilige Profilrolle mit Rundkopf und Stahlstift

Profilrolle	Stahlstift	Rundkopf

Technische Daten	45	60	80
Rollenlänge (a)	45,0	60,0	80,0 mm
Rollendurchmesser (b)	10,0	10,0	13,0 mm
Stiftdurchmesser (d)	6,0	6,0	8,0 mm
Materialstärke	2,0	2,0	2,5 mm

Technische Daten	100	120	140
Rollenlänge (a)	100,0	120,0	140,0 mm
Rollendurchmesser (b)	16,0	16,0	20,0 mm
Stiftdurchmesser (d)	10,0	11,0	12,0 mm
Materialstärke	3,0	2,5	4,0 mm

Technische Daten	160	180
Rollenlänge (a)	160,0	180,0 mm
Rollendurchmesser (b)	20,0	20,0 mm
Stiftdurchmesser (d)	12,0	14,0 mm
Materialstärke	4,0	3,0 mm

Oberfläche
Stahlblank (002)

Hinweis
Ausführung mit Stahlstift und Laufring aus Messing.

© SIMONSWERK GMBH HANDBUCH 2022

Mehr Infos

Metallbau

KO 50

2-teilige Profilrolle mit Flachkopf und Stahlstift

Profilrolle	Stahlstift	Flachkopf

Technische Daten	60	80
Rollenlänge (a)	60,0	80,0 mm
Rollendurchmesser (b)	10,0	13,0 mm
Stiftdurchmesser (d)	5,5	7,0 mm
Materialstärke	2,25	3,0 mm

Technische Daten	100	120	140
Rollenlänge (a)	100,0	120,0	140,0 mm
Rollendurchmesser (b)	16,0	16,0	20,0 mm
Stiftdurchmesser (d)	9,0	9,0	11,0 mm
Materialstärke	3,5	3,5	4,5 mm

Technische Daten	160	180
Rollenlänge (a)	160,0	180,0 mm
Rollendurchmesser (b)	20,0	20,0 mm
Stiftdurchmesser (d)	12,0	13,0 mm
Materialstärke	4,0	5,0 mm

Oberfläche
Stahlblank (002)

Hinweis
Ausführung mit Stahlstift und Laufring aus Messing.



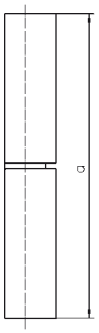

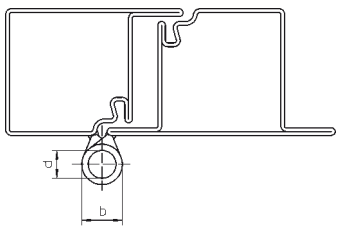

Mehr Infos

© SIMONSWERK GMBH HANDBUCH 2022

Metallbau



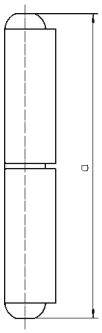

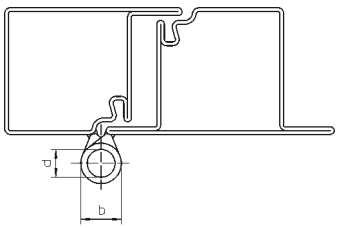

KO 50 ER

2-teilige Profilrolle aus Edelstahl mit Rundkopf und Edelstahlstift

Profilrolle	Edelstahlstift		Rundkopf

Technische Daten	60	80	100
Rollenlänge (a)	60,0	80,0	100,0 mm
Rollendurchmesser (b)	10,0	13,0	16,0 mm
Stiftdurchmesser (d)	6,0	8,0	10,0 mm
Materialstärke	2,0	2,5	3,0 mm

Technische Daten	120	150
Rollenlänge (a)	120,0	150,0 mm
Rollendurchmesser (b)	16,0	20,0 mm
Stiftdurchmesser (d)	11,0	13,0 mm
Materialstärke	2,5	3,5 mm

Oberfläche
Edelstahl matt (040)

Hinweis
Ausführung in Edelstahl mit Edelstahlstift und Laufring aus Edelstahl.

© SIMONSWERK GMBH HANDBUCH 2022

Mehr Infos

Metallbau

KO 41

2-teilige Profilrolle mit Rundkopf und Messingstift

Profilrolle	Messingstift	Rundkopf

Technische Daten	60	80
Rollenlänge (a)	60,0	80,0 mm
Rollendurchmesser (b)	10,0	13,0 mm
Stiftdurchmesser (d)	6,0	8,0 mm
Materialstärke	2,0	2,5 mm

Technische Daten	100	120	140
Rollenlänge (a)	100,0	120,0	140,0 mm
Rollendurchmesser (b)	16,0	16,0	20,0 mm
Stiftdurchmesser (d)	10,0	11,0	12,0 mm
Materialstärke	3,0	2,5	4,0 mm

Technische Daten	160	180
Rollenlänge (a)	160,0	180,0 mm
Rollendurchmesser (b)	20,0	20,0 mm
Stiftdurchmesser (d)	12,0	14,0 mm
Materialstärke	4,0	3,0 mm

Oberfläche
Stahlblank (002)

Hinweis
Ausführung mit Messingstift und Laufring aus Messing.



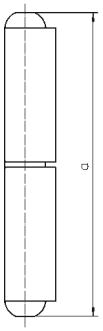

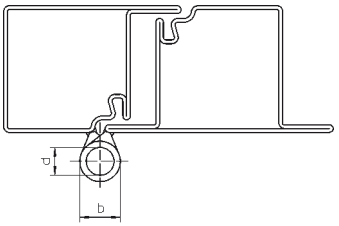

Mehr Infos

© SIMONSWERK GMBH HANDBUCH 2022

Metallbau



KO 6

2-teilige Bandrolle für Stahltüren und Stahlfenster

Bandrolle	**2-teilig**

Technische Daten	**80**	**140**
Rollenlänge (a)	80,0	140,0 mm
Flügellappen H x B (f/b)	40,0x5,0	70,0x5,0 mm
Rahmenlappen H x B (g/b)	40,0x5,0	70,0x5,0 mm
Rollendurchmesser	15,0	22,0 mm
Stiftdurchmesser (d)	9,0	14,0 mm
Materialstärke (e)	3,0	4,0 mm

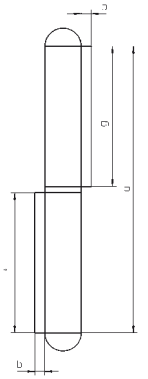

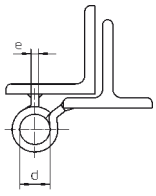

Oberfläche
Stahlblank (002)

Hinweis
Ausführung mit festem, verzinkten Ringstift (Ringhöhe 2 mm) und verzinktem Knopf.

© SIMONSWERK GMBH HANDBUCH 2022

Mehr Infos

Metallbau

Fitschenring



für Fitschen, Aufschraub-, Tor- und Konstruktionsbänder

Zubehör

Technische Daten	**7**	**8**	**9**
Stiftdurchmesser	7,0	8,0	9,0 mm
Ringhöhe	2,0	2,0	2,0 mm
Außendurchmesser	11,5	12,5	13,5 mm

Technische Daten	**10**	**11**	**12**
Stiftdurchmesser	10,0	11,0	12,0 mm
Ringhöhe	2,0	2,0	2,0 mm
Außendurchmesser	14,5	15,5	16,5 mm

Technische Daten	**13**	**14**	**16**
Stiftdurchmesser	13,0	14,0	16,0 mm
Ringhöhe	2,0	2,0	2,0 mm
Außendurchmesser	17,5	18,5	20,5 mm

Oberfläche

verzinkt (010), vernickelt (015), vermessingt (020)

Kombination	
Konstruktionsband	KO 4
	KO 8

Hinweis

Gestanzte eiserne Ausführung.
Bei Bestellung ist der Stiftdurchmesser anzugeben.

Mehr Infos

© SIMONSWERK GMBH HANDBUCH 2022

Metallbau



Laufring Messing

für Fitschen, Aufschraub-, Tor- und Konstruktionsbänder

Zubehör

Technische Daten	**10**	**12**
Stiftdurchmesser	10,0	12,0 mm
Ringhöhe	2,0	2,5 mm
Außendurchmesser	16,0	18,0 mm

Technische Daten	**14**	**16**
Stiftdurchmesser	14,0	16,0 mm
Ringhöhe	4,0	4,0 mm
Außendurchmesser	24,0	28,0 mm

Oberfläche
Messing (045)

Kombination	
Konstruktionsband	KO 4
	KO 8

Hinweis
Ausführung mit gedrehtem Rand.
Bei Bestellung ist der Stiftdurchmesser anzugeben.

Mehr Infos



Kugellager Laufring

für Fitschen, Aufschraub-, Tor- und Konstruktionsbänder

Zubehör

Technische Daten	**10**	**11**	**12**
Stiftdurchmesser	10,0	11,0	12,0 mm
Ringhöhe	6,0	7,0	8,0 mm
Außendurchmesser	17,5	20,0	22,0 mm

Technische Daten	**14**	**16**	**20**
Stiftdurchmesser	14,0	16,0	20,0 mm
Ringhöhe	8,5	9,0	10,0 mm
Außendurchmesser	25,0	27,0	33,0 mm

Oberfläche
verzinkt (010), vernickelt (015)

Kombination	
Konstruktionsband	KO 4
	KO 8

Hinweis
Ausführung zylindrisch und gehärtet, mit Stahlmantel.
Bei Bestellung ist der Stiftdurchmesser anzugeben.

Mehr Infos

© SIMONSWERK GMBH HANDBUCH 2022

Metallbau

Zargenanker Nr. 452

für Eckzargen im Mauerwerk

Zubehör

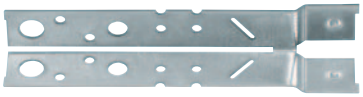

Technische Daten

Länge	148,0 mm
Breite	26,5 mm
Materialstärke	1,25 mm

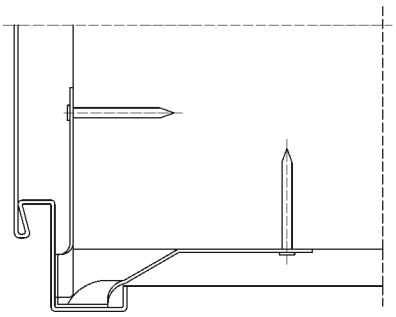

Oberfläche
verzinkt (010)

Mehr Infos

Ruck-Zuck-Anker Nr. 420

Montagezubehör für Stahlzargen

Stahl | **Modell Z 2**



Technische Daten

Länge	130,0 mm
Breite	20,0 mm
Materialstärke	1,25 mm

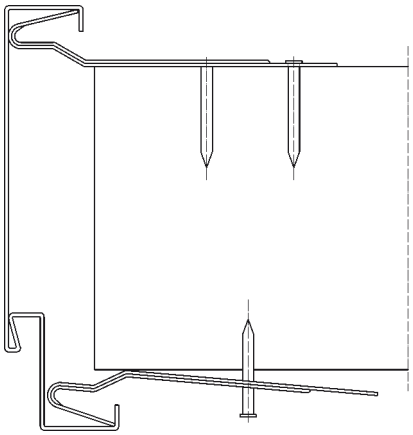

Oberfläche
verzinkt (010)

Hinweis
Ausführung für Zargenspiegel 28-30 mm.

Mehr Infos

© SIMONSWERK GMBH HANDBUCH 2022

Metallbau



Sicherungszapfen Nr. 441

für Feuerschutztüren

Zubehör

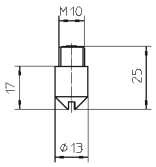

Oberfläche
verzinkt (010)

Hinweis
Zugelassen für Feuerschutztüren T 30-2 Essen und T 90-1 Hagen.

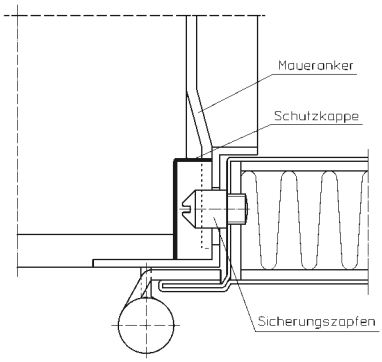

© SIMONSWERK GMBH HANDBUCH 2022

Mehr Infos



© SIMONSWERK GMBH **HANDBUCH 2022**

Anwendungs-technik

Lehrentechnik für Bandsysteme von SIMONSWERK
Von der einfachen Handbohrlehre für den gemeinsamen Anschlag bis hin zur rationellen Serienbohrlehre bietet SIMONSWERK verschiedene Alternativen im Bereich der Anwendungstechnik.

© SIMONSWERK GMBH **HANDBUCH 2022**

Nutzen Sie unseren Produktselektor unter: www.simonswerk.com
Hier finden Sie detailgenaue und präzise Produktbeschreibungen, die Ihnen als Verarbeiter, Handelspartner und Planer die Entscheidung für passende Bandsysteme erleichtern.

© SIMONSWERK GMBH **HANDBUCH 2022**

Anwendungstechnik

		Seite
Informationen		428
„Vom Band zur Bohrlehre…“	TECTUS	430
	KEEP CLOSED	432
	VARIANT VX	432
	VARIANT VN	435
	MULTI 2D/3D	436
	VARIANT VG	437
	VARIANT V	437
	BAKA Haustür	438
	BAKA Tür/Fenster	439
	SIKU	440
„Von der Frässchablone zum Band…“		441
Lehren	Bohrlehre Serie TECTUS	444
	Fräskörper TECTUS TE 680 3D FD	445
	Rasterlehre TECTUS TE 680 3D FD	446
	Übersteckbohrlehre VARIANT VN 3700/160	447
	Serienbohrlehre VARIANT VN 3700/160	448
	Übersteckbohrlehre VARIANT VN 3800/160	449
	Bohrlehre VARIANT VN 8900/160 U	450
	Bohrlehre VARIANT S-Zapfen	451
	Bohrlehre VARIANT Tragzapfen	452
	Bohrlehre VARIANT MULTI 3D VN 3030	453
	Bohrlehre VARIANT MULTI 3D VN 3041	454
	Bohrlehre VARIANT MULTI 2D VN 5046	455
	Bohrlehre VARIANT VX 7729/160-4 HA	456
	Bohrlehre VARIANT VX 7531 3D	457
	Bohrlehre VARIANT VG 4400 UF	458
	Bohrlehre VARIANT VG 8000 U / VG 4400 UB	459
	Bohrlehre VARIANT V	460
	Serienbohrlehre VARIANT V 1999 Klemmschutz Rahmen	461
	Serienfräslehre VARIANT V 1999 Klemmschutz Flügel	462
	Serienbohrlehre VARIANT V 0020 / V 0026 WF	463
	Serienbohrlehre VARIANT V Rahmen 13/15	464
	Bohrlehre VARIANT V 0026 WF Umrüsten	465
	Serienbohrlehre VARIANT V 8000 WF U / V 8100 WF U	466
	Bohrlehre VARIANT V 3600 / V 3610 Falzloch	467
	Serienbohrlehre VARIANT V 3600 / V 3610 BB70	468
	Serienbohrlehre VARIANT V 3600 / V 3610 BB100	469
	Serienbohrlehre VARIANT V 3630 / V 3650	470
	Bohr-/Fräskörper VARIANT V 3604	471
	Serienlehre VARIANT V 3604	472
	Serienlehre VARIANT V 3607	473
	Fräskörper VARIANT V 3605	474
	Serienbohrlehre VARIANT V 4600	475
	Bohrlehre BAKA 20	476
	Bohrlehre BAKA KR	477
	Bohrlehre BAKA C 1-13 ZK K-FT	478
	Bohrlehre BAKA C 1-13 ZK G13	479

→

© SIMONSWERK GMBH **HANDBUCH 2022**

Nutzen Sie unseren Produktselektor unter: www.simonswerk.com
Hier finden Sie detailgenaue und präzise Produktbeschreibungen, die Ihnen als Verarbeiter, Handelspartner und Planer die Entscheidung für passende Bandsysteme erleichtern.

© SIMONSWERK GMBH **HANDBUCH 2022**

Anwendungstechnik

		Seite
	Bohrlehre BAKA C 5-15	480
	Bohrlehre BAKA 13/15	481
	Fräskörper BAKA Protect 2000 Flügel	482
	Bohrlehre BAKA Protect 2000 Rahmen	483
	Bohrlehre BAKA Protect 2000-15 FD Rahmen	484
	Rasterlehre BAKA Protect 2000 Flügel	485
	Rasterlehre BAKA Protect 2000 Rahmen	486
	Bohr-/Fräskörper BAKA Protect 4000 Rahmen	487
	Umrüstset BAKA Protect 4000 Rahmen	488
	Fräskörper BAKA Protect 4000 Flügel	489
	Bohrlehre BAKA Protect 4000 Rahmen	490
	Rasterlehre BAKA Protect 4000 Rahmen	491
	Rasterlehre BAKA Protect 4000 Flügel	492
	Anschlagset BAKA Protect 4048 3D K	493
	Bohrkörper SIKU Serie K gem. Anschlag	494
	Teleskoplehre SIKU Serie K	495
	Teleskoplehre SIKU Serie K mit Anschlag	496
	Bohrkörper SIKU RB gem. Anschlag	497
	Teleskoplehre SIKU RB	498
	Bohrlehre SIKU RB 3154 Rahmen	499
	Bohrlehre SIKU RB 3154 Flügel	500
	Bohrlehre Serie K	501
Zubehör	Universalfräsrahmen	502
	Universalfräsrahmen lang	503
	Serienlehre 2 Universalfräsrahmen	504
	Lehrenverbinder	505
	Serie Einwindklaue	506
	Nietzange M 10	506
	Handnietwerkzeug M 10	507
	Einwindkurbel	507

© SIMONSWERK GMBH **HANDBUCH 2022**

Anwendungstechnik

Bohrlehren und Zubehör

Angefangen von der einfachen Handbohrlehre für den gemeinsamen Anschlag bis hin zur rationellen Serienbohrlehre werden nachfolgend die verschiedenen Möglichkeiten zur Verarbeitung der SIMONSWERK-Bänder ausführlich und anschaulich aufgezeigt.

Die einwandfreie Funktion eines Bandes setzt eine fachgerechte Verarbeitung unter Einsatz entsprechender Werkzeuge, Bohrlehren, Frässchablonen und Zubehör voraus.
Mit Hilfe der maßhaltigen SIMONSWERK-Lehrentechnik ist ein präziser und rationeller Anschlag möglich.

In allen SIMONSWERK-Produktunterlagen wird unter **Lehrentechnik** auf die passende Anschlaghilfe zum jeweiligen Band hingewiesen.



Systematik und Inhalt

Die Auswahl der richtigen Bohrlehre bzw. des geeigneten Zubehörs zum jeweiligen Band kann nach unterschiedlichen Kriterien bzw. Anforderungen erfolgen:

- vom Band zur Bohrlehre
- von der Frässchablone zum Band
- von der Bohrlehre zum Band



Vom Band zur Bohrlehre

Sie haben sich für ein Band entschieden und suchen die passende Anschlaghilfe. Um das Auffinden zu erleichtern, haben wir ab Seite 430 entsprechende Zuordnungen analog unserer Produktgruppen vorgenommen.

Von der Frässchablone zum Band

Sie verfügen über verschiedene Frässchablonen. Die Übersicht ab Seite 441 zeigt Ihnen die Bandzuordnung zur jeweiligen Frässchablone auf. Oftmals können mehrere Bänder mit einer Schablone angeschlagen werden.

Von der Bohrlehre zum Band

Sie wissen, welche Anschlaghilfen Sie benötigen oder haben bereits eine Bohrlehre. Ab Seite 444 erhalten Sie umfassende technische Informationen mit Bandzuordnung über die einzelnen Bohrlehren und Zubehör mit zusätzlicher Erläuterung der einzelnen Arbeitsschritte.

© SIMONSWERK GMBH HANDBUCH 2022

Anwendungstechnik



Service

Sorgfältige Auftragsbearbeitung ist die eine Aufgabe, die umfassende Information und Beratung, in dem Bemühen optimale Lösungen mit unseren Kunden gemeinsam zu erarbeiten, ist die andere.
Hier ist vor allem der technische Außendienst vor Ort mit fachkundigem Wissen gefragt. Anwendungstechnik und Musteranschläge beim Verarbeiter sowie Präsentation beim Handel sind tägliche Programmpunkte für unsere technischen Berater im Außendienst.

SIMONSWERK bietet selbstverständlich zu jedem Band auch die dazugehörige Anschlaghilfe für jeden Fertigungsablauf an. Sollten Sie unsere Unterstützung benötigen, stehen Ihnen unsere technischen Berater gern mit Rat und Tat zur Seite.
Im Bedarfsfall nehmen Sie bitte Kontakt mit der Abteilung Anwendungstechnik auf, die Sie auch per eMail unter **service@simonswerk.de** erreichen können.

Bohr- und Fräsbilder im DXF-Format können Sie sich direkt im Internet im Produkt-selektor unter **www.simonswerk.com** downloaden.

SIMONSWERK empfiehlt FESTOOL Frästechnik.

FESTOOL

Auf Wunsch stellen wir Ihnen Datenmaterial für Klaes Software zur Verfügung.

KLAES



Sonderkonstruktionen

Für besondere Anschlagvarianten erarbeiten wir individuelle Vorschläge für Sonderbohrlehren.

Sprechen Sie uns an.

© SIMONSWERK GMBH **HANDBUCH 2022**

Vom Band zur Bohrlehre

TECTUS

Band	Frässchablone	Universalfräsrahmen S. 502	Universalfräsrahmen lang S. 503	Bohrlehre Serie TECTUS S. 444	Fräskörper TECTUS TE 680 3D FD S. 445	Rasterlehre TECTUS TE 680 3D FD S. 446
TE 240 3D	5 250691 6 Rahmen	■				
	5 250692 6 Flügel	■		■		
TE 340 3D	5 250693 5 Stufe 1	■				
	5 250694 5 Stufe 2	■				
TE 526 3D	5 250547 6 Rahmen	■		■		
	5 250547 6 Flügel	■		■		
TE 527 3D	5 250547 6 Rahmen	■		■		
	5 250547 6 Flügel	■		■		
TE 540 3D	5 250680 5 Stufe 1	■				
	5 250681 5 Stufe 2	■				
TE 640 3D	5 250659 5 Stufe 1	■				
	5 250689 5 Stufe 2	■				
TE 645 3D	5 250945 5 Rahmen, Stufe 1		■			
	5 250946 5 Rahmen, Stufe 2		■			
	5 250947 5 Flügel, Stufe 1		■			
	5 250948 5 Flügel, Stufe 2		■			
TE 540 3D A8	5 250680 5 Stufe 1	■				
	5 250681 5 Stufe 2	■				
	5 250682 5 Stufe 3	■				
	5 250687 5 Stufe 3 (o. Aufd.)	■				
TE 640 3D A8	5 250659 5 Stufe 1	■				
	5 250689 5 Stufe 2	■				
	5 250690 5 Stufe 3	■				
	5 250688 5 Stufe 3 (o. Aufd.)	■				
TE 626 3D A8	5 250659 5 Stufe 1	■				
	5 250689 5 Stufe 2	■				
	5 250690 5 Stufe 3	■				
	5 250688 5 Stufe 3 (o. Aufd.)	■				
TE 311 3D FVZ	5 251100 6 Rahmen	■				
	5 251101 6 Flügel, Türstärke 40 mm	■				
	5 251102 6 Flügel, Türstärke 44 mm	■				
TE 541 3D FVZ	5 250942 5 Rahmen, Stufe 1	■				
	5 250943 5 Rahmen, Stufe 2	■				
	5 250682 5 Rahmen, Stufe 3	■				
	5 250942 5 Flügel, Stufe 1	■				
	5 250943 5 Flügel, Stufe 2	■				
	5 250944 5 Flügel, Stufe 3	■				
TE 380 3D	5 250955 5 Rahmen, Stufe 1	■				
	5 250956 5 Rahmen, Stufe 2	■				
	5 250957 5 Rahmen, Stufe 3	■				
	5 250958 5 Flügel, Stufe 1	■				
	5 250959 5 Flügel, Stufe 2	■				
TE 680 3D FD	5 251112 5 Rahmen, Überschlag 21 mm				■	■
	5 251113 5 Rahmen, Überschlag 22, 23 mm				■	■
	5 251114 5 Rahmen, Überschlag 24, 25 mm				■	■
	5 251115 5 Rahmen, Überschlag 26 mm				■	■
	5 251116 5 Rahmen, Überschlag 27 mm				■	■
	5 251109 5 Flügel, Überschlag 21, 22 mm				■	■
	5 251110 5 Flügel, Überschlag 23 mm				■	■
	5 251111 5 Flügel, Überschlag 24 – 27 mm				■	■
TE 680 3D FD Energy	5 251135 6 Tiefenfräsung Energy				■	■
TE 240 3D Energy	5 250691 6 Stufe 1	■				
	5 250692 6 Stufe 2	■				
	5 250940 5 Tiefenfräsung Energy	■				

■ Standardausführung • ◢ Sonderausführung • **o. Aufd.**: ohne Aufdopplung

© SIMONSWERK GMBH **HANDBUCH 2022**

Vom Band zur Bohrlehre

TECTUS

Band	Frässchablone	Universalfräsrahmen S. 502	Universalfräsrahmen lang S. 503
TE 340 3D Energy	5 250693 5 Stufe 1	■	
	5 250694 5 Stufe 2	■	
	5 250939 5 Tiefenfräsung Energy	■	
TE 526 3D Energy	5 250547 6 Rahmen / Flügel	■	
	5 250939 5 Tiefenfräsung Energy	■	■
TE 540 3D Energy	5 250680 5 Stufe 1	■	■
	5 250681 5 Stufe 2	■	■
	5 250939 5 Tiefenfräsung Energy	■	■
TE 640 3D Energy	5 250659 5 Stufe 1	■	
	5 250689 5 Stufe 2	■	
	5 250939 5 Tiefenfräsung Energy	■	
TE 645 3D Energy	5 250945 5 Rahmen, Stufe 1	■	
	5 250946 5 Rahmen, Stufe 2	■	
	5 250947 5 Flügel, Stufe 1	■	
	5 250948 5 Flügel, Stufe 2	■	
TE 540 3D A8 Energy	5 250680 5 Stufe 1	■	
	5 250681 5 Stufe 2	■	
	5 250682 5 Stufe 3	■	
	5 250687 5 Stufe 3 (o. Aufd.)	■	
	5 250939 5 Tiefenfräsung Energy	■	
TE 626 3D A8 Energy	5 250659 5 Stufe 1	■	
	5 250689 5 Stufe 2	■	
	5 250690 5 Stufe 3	■	
	5 250688 5 Stufe 3 (o. Aufd.)	■	
	5 250939 5 Tiefenfräsung Energy	■	
TE 640 3D A8 Energy	5 250659 5 Stufe 1	■	
	5 250689 5 Stufe 2	■	
	5 250690 5 Stufe 3	■	
	5 250688 5 Stufe 3 (o. Aufd.)	■	
	5 250939 5 Tiefenfräsung Energy	■	
TE 340 3D FR	5 250693 5 Stufe 1	■	
	5 250694 5 Stufe 2	■	
TE 540 3D FR	5 250680 5 Stufe 1	■	
	5 250681 5 Stufe 2	■	
TE 640 3D FR	5 250659 5 Stufe 1	■	
	5 250689 5 Stufe 2	■	
TE 540 3D A8 FR	5 250680 5 Stufe 1	■	
	5 250681 5 Stufe 2	■	
	5 250682 5 Stufe 3	■	
TE 640 3D A8 FR	5 250659 5 Stufe 1	■	
	5 250689 5 Stufe 2	■	
	5 250690 5 Stufe 3	■	
TEG 310 2D 60	5 251145 5 Stufe 1	■	
	5 251146 5 Stufe 2	■	
	5 251147 5 Stufe 3	■	
TEG 310 2D 80	5 251145 5 Stufe 1	■	
	5 251146 5 Stufe 2	■	
	5 251147 5 Stufe 3	■	
TEG 415 2D	5 251145 5 Stufe 1	■	
	5 251146 5 Stufe 2	■	
	5 251147 5 Stufe 3	■	

■ Standardausführung • ◢ Sonderausführung • **o. Aufd.**: ohne Aufdopplung

© SIMONSWERK GMBH **HANDBUCH 2022**

Vom Band zur Bohrlehre

KEEP CLOSED

Schließmagnet		Universalfräsrahmen S. 502
KCM 50	5 251148 5 Stufe 1	■
	5 251149 5 Stufe 2	■
KCM 50/50	5 251148 5 Stufe 1	■
	5 251149 5 Stufe 2	■

VARIANT VX

Band	Frässchablone	Universalfräsrahmen S. 502	Bohrlehre VARIANT VX 7729/160-4 HA S. 456	Bohrlehre VARIANT S-Zapfen S. 451	Bohrlehre BAKA 20 S. 476
VX 7099 Klemmschutz	5 251092 5	■			
	5 251084 5	■			
VX 7720/100					◢
VX 7728/100	5 250566 5	■			
VX 7728/120	5 250562 5	■			
VX 7728/160	5 250561 5	■			
VX 7729/100	5 250565 5	■			
VX 7729/120	5 250354 5	■			
VX 7729/160	5 250353 5	■			
VX 7729/160 18-3	5 250353 5	■			
VX 7729/160 Planum	5 250353 5	■			
VX 7729/160-4	5 250353 5	■			
VX 7729/160-4 Bronze	5 250353 5	■			
VX 7729/160-4 HA MSTS			■		
VX 7729/160-4 VBRplus	5 250353 5	■			
VX 7749/160-4 40 Care	5 250353 5	■			
VX 7749/160-4 65 Care	5 250353 5	■			
VX 7749/160-4 45 Care	5 250353 5	■			
VX 7749/160-4 50 Care	5 250353 5	■			
VX 7749/160-4 70 Care	5 250353 5	■			
VX 7859/120	5 250575 6	■			
VX 7859/160-4	5 250577 6	■			
VX 7859/160-4 FD	5 250666 6	■			
VX 7939/100	5 250563 5	■			
VX 7939/100 FD	5 250571 5	■			
VX 7939/120	5 250564 5	■			
VX 7939/160	5 250560 5	■			
VX 7939/160 FD 18/5	5 250572 5	■			
VX 7939/160 18-3	5 250560 5	■			
VX 7939/160 18-3 FD	5 250572 5	■			
VX 7939/160 FD	5 250572 5	■			
VX 7939/160 FD S	5 250572 5	■		■	
VX 7939/160 FD S WK MSTS	5 250572 5	■		■	
VX 7939/160 Planum	5 250560 5	■			
VX 7939/160 FD Planum	5 250572 5	■			
VX 7939/160 S	5 250560 5	■		■	
VX 7939/160 S WK MSTS	5 250560 5	■		■	
VX 7939/160-4	5 250560 5	■			
VX 7939/160-4 Bronze	5 250560 5	■			
VX 7939/160-4 Bronze FD	5 250572 5	■			
VX 7939/160-4 VBRplus	5 250560 5	■			
VX 7939/160-4 FD	5 250572 5	■			
VX 7939/160-4 FD VBRplus	5 250572 5	■			
VX 7939/160-4 FD 18/12	5 250700 5	■			
VX 8849/160	5 250353 5	■			
VX 8939/160	5 250560 5	■			

■ Standardausführung • ◢ Sonderausführung • **o. Aufd.**: ohne Aufdopplung

© SIMONSWERK GMBH **HANDBUCH 2022**

Vom Band zur Bohrlehre

VARIANT VX

Aufnahme	Frässchablone	Universalfräsrahmen S. 502
VX 2501 3D N mit VX 2560 .. N	5 250570 5 Stufe 1	■
	5 251086 5 Stufe 2	■
	5 251087 5 Stufe 3	■
VX 2501 3D N mit VX 2570 .. N	5 250570 5 Stufe 1	■
	5 251086 5 Stufe 2	■
	5 251089 5 Stufe 3	■
VX 2501 3D N mit VX 2580 N	5 250658 5 Stufe 1	■
	5 251086 5 Stufe 2	■
	5 251087 5 Stufe 3	■
VX 2501 3D N mit VX 2590 .. N	5 250658 5 Stufe 1	■
	5 251086 5 Stufe 2	■
	5 251089 5 Stufe 3	■
VX 2502 3D N mit VX 2560 .. N	5 250570 5 Stufe 1	■
	5 251087 5 Stufe 2	■
VX 2502 3D N mit VX 2570 .. N	5 250570 5 Stufe 1	■
	5 251087 5 Stufe 2	■
	5 251089 5 Stufe 3	■
VX 2502 3D N mit VX 2580 N	5 250658 5 Stufe 1	■
	5 251087 5 Stufe 2	■
VX 2502 3D N mit VX 2590 N	5 250658 5 Stufe 1	■
	5 251087 5 Stufe 2	■
	5 251089 5 Stufe 3	■
VX 2505 3D N mit VX 2560 .. N	5 250570 5 Stufe 1	■
	5 251086 5 Stufe 2	■
	5 251087 5 Stufe 3	■
	5 251090 5 Stufe 4	■
VX 2505 3D N mit VX 2580 N	5 250658 5 Stufe 1	■
	5 251086 5 Stufe 2	■
	5 251087 5 Stufe 3	■
	5 251090 5 Stufe 4	■

■ Standardausführung • ◢ Sonderausführung • **o. Aufd.**: ohne Aufdopplung

© SIMONSWERK GMBH **HANDBUCH 2022**

Vom Band zur Bohrlehre

VARIANT VX

Aufnahme	Frässchablone	Universalfräsrahmen S. 502	Bohrlehre VARIANT VX 7531 3D S. 457
VX 7501 3D mit VX 7560 ..	5 250570 5 Stufe 1	■	
	5 250569 5 Stufe 2	■	
	5 250568 5 Stufe 3	■	
VX 7501 3D mit VX 7570 ..	5 250570 5 Stufe 1	■	
	5 250569 5 Stufe 2	■	
	5 250568 5 Stufe 3	■	
	5 250657 5 Stufe 4	■	
VX 7501 3D mit VX 7580	5 250658 5 Stufe 1	■	
	5 250569 5 Stufe 2	■	
	5 250568 5 Stufe 3	■	
VX 7501 3D mit VX 7590	5 250658 5 Stufe 1	■	
	5 250569 5 Stufe 2	■	
	5 250568 5 Stufe 3	■	
	5 250657 5 Stufe 4	■	
VX 7502 3D mit VX 7560 ..	5 250570 5 Stufe 1	■	
	5 250568 5 Stufe 2	■	
VX 7502 3D mit VX 7580	5 250658 5 Stufe 1	■	
	5 250568 5 Stufe 2	■	
VX 7505 3D mit VX 7560 ..	5 250570 5 Stufe 1	■	
	5 250569 5 Stufe 2	■	
	5 250568 5 Stufe 3	■	
	5 250592 5 Stufe 4	■	
VX 7505 3D mit VX 7580	5 250658 5 Stufe 1	■	
	5 250569 5 Stufe 2	■	
	5 250568 5 Stufe 3	■	
	5 250592 5 Stufe 4	■	
VX 7531 3D mit VX 7561 KK	5 251088 5 Stufe 1	■	■
VX 7531 3D mit VX 7571 KK	5 251088 5 Stufe 1	■	■
	5 250657 5 Stufe 3	■	■
VX 7531 3D mit VX 7581	5 250658 5 Stufe 1	■	■
VX 7531 3D mit VX 7591	5 250657 5 Stufe 3	■	■
	5 250658 5 Stufe 1	■	■
VX 7532 3D mit VX 7561 KK	5 251088 5 Stufe 1	■	
VX 7532 3D mit VX 7571 KK	5 251088 5 Stufe 1	■	
	5 250657 5 Stufe 3	■	
VX 7532 3D mit VX 7581	5 250658 5 Stufe 1	■	
VX 7532 3D mit VX 7591	5 250658 5 Stufe 1	■	
	5 250657 5 Stufe 3	■	
VX 7535 3D mit VX 7561 KK	5 251088 5 Stufe 1	■	■
VX 7535 3D mit VX 7581	5 250658 5 Stufe 1	■	■

■ Standardausführung • ◢ Sonderausführung • **o. Aufd.**: ohne Aufdopplung

© SIMONSWERK GMBH **HANDBUCH 2022**

Vom Band zur Bohrlehre

VARIANT VN

Band	Frässchablone	Universalfräsrahmen S. 502	Übersteckbohrlehre VARIANT VN 3700/160 S. 447	Serienbohrlehre VARIANT VN 3700/160 S. 448	Übersteckbohrlehre VARIANT VN 3800/160 S. 449	Bohrlehre VARIANT VN 8900/160 U S. 450	Bohrlehre VARIANT S-Zapfen S. 451
VN 1937/120 Compact Planum	5 250574 6 Rahmen	■					
	5 250697 5 Flügel, Stufe 1	■					
	5 250698 5 Flügel, Stufe 2	■					
VN 1937/160 Compact Planum	5 250559 6 Rahmen	■					
	5 250697 5 Flügel, Stufe 1	■					
	5 250698 5 Flügel, Stufe 2	■					
VN 1939/100	5 250579 6 Rahmen	■					
	5 250563 5 Flügel	■					
VN 1939/120	5 250574 6 Rahmen	■					
	5 250564 5 Flügel	■					
VN 1939/160	5 250559 6 Rahmen	■					
	5 250560 5 Flügel	■					
VN 1939/160 FD	5 250559 6 Rahmen	■					
	5 250572 5 Flügel	■					
VN 2828/100	5 250566 5	■					
VN 2828/120	5 250562 5	■					
VN 2828/160	5 250561 5	■					
VN 2927/120 Compact	5 250354 5 Rahmen	■					
	5 250697 5 Flügel, Stufe 1	■					
	5 250698 5 Flügel, Stufe 2	■					
	5 250699 5 Flügel, Stufe 3	■					
VN 2927/120 Compact Planum	5 250354 5 Rahmen	■					
	5 250697 5 Flügel, Stufe 1	■					
	5 250698 5 Flügel, Stufe 2	■					
	5 250699 5 Flügel, Stufe 3	■					
VN 2927/160 Compact	5 250353 5 Rahmen	■					
	5 250697 5 Flügel, Stufe 1	■					
	5 250698 5 Flügel, Stufe 2	■					
	5 250699 5 Flügel, Stufe 3	■					
VN 2927/160 Compact Planum	5 250353 5 Rahmen	■					
	5 250697 5 Flügel, Stufe 1	■					
	5 250698 5 Flügel, Stufe 2	■					
	5 250699 5 Flügel, Stufe 3	■					
VN 2929/100	5 250565 5	■					
VN 2929/120	5 250354 5	■					
VN 2929/160	5 250353 5	■					
VN 2929/160 Planum	5 250353 5	■					
VN 3737/160 Compact	5 250697 5 Stufe 1	■	■	■			
	5 250698 5 Stufe 2	■	■	■			
VN 3738/160	5 250560 5	■	■	■			
VN 3738/160 FD	5 250572 5	■	■	■		◢	■
VN 3747/160 Compact	5 250697 5 Stufe 1	■	■	■		◢	
	5 250698 5 Stufe 2	■	■	■			
	5 250699 5 Stufe 3	■	■	■			
VN 3748/160	5 250353 5	■	■	■			
VN 3838/160	5 250560 5	■			■	■	
VN 3838/160 FD	5 250572 5	■			■	■	
VN 3839/100	5 250563 5	■					
VN 3848/160	5 250353 5	■			■	■	
VN 3938/160	5 250560 5	■					
VN 3939/100	5 250563 5	■					
VN 3939/100 FD	5 250571 5	■					
VN 3948/160	5 250353 5	■					

■ Standardausführung • ◢ Sonderausführung • **o. Aufd.**: ohne Aufdopplung

© SIMONSWERK GMBH **HANDBUCH 2022**

Vom Band zur Bohrlehre

VARIANT VN
Objektbänder

Band	Frässchablone	Universalfräsrahmen S. 502	Übersteckbohrlehre VARIANT VN 3700/160 S. 447	Serienbohrlehre VARIANT VN 3700/160 S. 448	Übersteckbohrlehre VARIANT VN 3800/160 S. 449	Bohrlehre VARIANT VN 8900/160 U S. 450	Bohrlehre VARIANT S-Zapfen S. 451
VN 3949/100	5 250565 5	■					
VN 4739/100	5 250563 5	■					
VN 5959/120	5 250576 6 Rahmen	■					
	5 250575 6 Flügel	■					
VN 5959/160	5 250578 6 Rahmen	■					
	5 250577 6 Flügel	■					
VN 8849/100 M	5 250565 5	■					
VN 8937/160 U Compact	5 250697 5 Stufe 1	■				■	
	5 250698 5 Stufe 2	■				■	
VN 8938/160	5 250560 5	■					
VN 8938/160 FD	5 250572 5	■					
VN 8938/160 U	5 250560 5	■				■	
VN 8938/160 U FD						■	
VN 8939/100 M	5 250563 5	■					
VN 8939/100 FD M	5 250571 5	■					
VN 8947/160 U Compact	5 250697 5 Stufe 1	■					
	5 250698 5 Stufe 2	■				■	
	5 250699 5 Stufe 3	■				■	
VN 8948/160	5 250353 5	■				■	

VARIANT VN
MULTI Bänder

Band	Bohrlehre VARIANT Multi 3D VN 3030 S. 453	Bohrlehre VARIANT Multi 3D VN 3041 S. 454	Bohrlehre VARIANT Multi 2D VN 5046 S. 455
MULTI 3D VN 3030	■		
MULTI 3D VN 3041		■	
MULTI 2D VN 5046			■

VARIANT VN

Aufnahme	Nietzange M 10 S. 506
Blindeinnietmutter M 10	■

■ Standardausführung • ◢ Sonderausführung • **o. Aufd.**: ohne Aufdopplung

© SIMONSWERK GMBH **HANDBUCH 2022**

Vom Band zur Bohrlehre

VARIANT VG

Band	Bohrlehre VARIANT VG 4400 UF S. 458	Bohrlehre VARIANT VG 8000 U / VG 4400 UB S. 459
VG 4400 UF	■	
VG 4400 UB		■
VG 8000 U		■

VARIANT V

Band	Frässcha-	Universalfräsrahmen S. 502	Bohrlehre VARIANT V S. 460	Serienbohrlehre VARIANT V Rahmen 13/15 S. 464	Serienbohrlehre VARIANT V 0020 / V 0026 WF S. 463	Bohrlehre VARIANT V 0026 WF Umrüsten S. 465	Bohrlehre VARIANT S-Zapfen S. 451	Bohrlehre VARIANT Tragzapfen S. 452	Serienbohrlehre VARIANT V 4600 S. 475	Serienbohrlehre Rahmen Serienfräslehre Flügel V 1999 Klemmschutz S. 461 ff.
Designband V 3420 WF	blone		■	■	■					
Designband V 4426 WF			■	■	■	■				
Designband V 4437 WF		■	■	■						
Serie V 7602 3D	5 250587 5	■								
V 0020	5 250593 6		■		■					
V 0020 RK			■		■					
V 0020/12,5			■		■					
V 0020/14,5			■		■					
V 0020/19,5			■		■					
V 0026 WF			■		■	■				
V 0026 WF RK			■		■	■				
V 0030		■								
V 0037 WF	5 250580 5	■								
V 0037 WF FD	5 250587 5	■								
V 0037 WF FD S	5 250587 5	■					■			
V 0037 WF FV	5 250587 5	■						■		
V 0037 WF FV S	5 250587 5	■					■			
V 0037 WF S	5 250587 5	■					■			
V 0080	5 250587 5	■								
V 0081	5 250585 5	■								
V 0086 WF	5 250655 5	■								
V 0087 WF	5 250656 5	■								
V 1999 Klemmschutz Set	5 250588 5									■
V 3200 WF			■	■						
V 3400 WF			■	■						
V 3400 WF HV Stop			■	■						
V 3400 WF RK			■	■						
V 4200 WF			■	■						
V 4400 WF			■	■						
V 4400 WF FV			■	■						
V 4400 WF 3 NUV			■	■						
V 4400 WF 4 NUV			■	■						
V 4400 WF 4 NOV			■	■						
V 4700 WF									■	
V 4700 WF FV									■	

■ Standardausführung • ◢ Sonderausführung • **o. Aufd.**: ohne Aufdopplung

© SIMONSWERK GMBH **HANDBUCH 2022**

Vom Band zur Bohrlehre

VARIANT V

Band	Frässchablone		Universalfräsrahmen S. 502	Bohrlehre VARIANT V S. 460	Serienbohrlehre VARIANT V 0020 / V 0026 WF S. 463	Serienbohrlehre VARIANT V Rahmen 13/15 S. 464	Serienbohrlehre V 8000 WF U / V 8100 WF U S. 466	Nietzange M10 S. 506	Handnietwerkzeug M 10 S. 507		
V 5450				■	■	■					
V 7502 3D		Stufe 1	■								
	5 250667 5	Stufe 2	■								
V 7601 3D	5 250669 5		■								
V 7602 3D	5 250593 6		■								
V 7888 WF	5 250593 6		■								
V 7888-32 WF	5 250588 5		■								
V 8000 WF U	5 250656 5						■	■	■		
V 8100 WF U							■	■	■		
V 8535			■								
V 8550				■	■						

VARIANT V

Aufnahme	Serienlehre VARIANT V 3604 + Bohr-/Fräskörper VARIANT V 3604 S472/471	Serienlehre VARIANT V 3607 S. 473	Bohrlehre VARIANT V S. 460	Serienbohrlehre VARIANT V 3600 / V 3610 BB70 S. 468	Serienbohrlehre VARIANT V 3600 / V 3610 BB100 S. 469	Fräskörper VARIANT V 3605 S. 474	Bohrlehre VARIANT V 3600 / V 3610 Falzloch S. 467	Serienbohrlehre VARIANT V 3630 / V 3650 S. 470	Serienbohrlehre VARIANT V 4600 S. 475
Nachrüstsatz V 4600/7									■
Serie V 3604	■								
Serie V 3610									
Serie V 3630			■				■	■	
Serie V 4600									■
V 3605			■	■	■	■			
V 3607		■							

BAKA Protect Serie 2000

Haustürbänder

Band	Rasterlehre BAKA Protect 2000 Flügel S. 485	Rasterlehre BAKA Protect 2000 Rahmen S. 486	Fräskörper BAKA Protect 2000 Flügel S. 482	Bohrlehre BAKA Protect 2000 Rahmen S. 483	Bohrlehre BAKA Protect 2000-15 FD Rahmen S. 484				
BAKA Protect 2010 2D	■	■	■	■					
BAKA Protect 2010 2D FD	■	■	■	■					
BAKA Protect 2020 2D	■	■	■	■	■				
BAKA Protect 2030 2D FD	■	■	■	■					
BAKA Protect 2030 2D-15 FD MSTS	■		■		■				
BAKA Protect 2040 2D FD	■	■	■	■					
BAKA Protect 2040 2D-15 FD MSTS	■		■		■				

■ Standardausführung • ◢ Sonderausführung • **o. Aufd.**: ohne Aufdopplung

© SIMONSWERK GMBH **HANDBUCH 2022**

Vom Band zur Bohrlehre

BAKA Protect Serie 4000

Haustürbänder

Band	Rasterlehre BAKA Protect 4000 Flügel S. 492	Rasterlehre BAKA Protect 4000 Rahmen S. 491	Fräskörper BAKA Protect 4000 Flügel S. 489	Bohr-/Fräskörper BAKA Protect 4000 Rahmen S. 487	Bohrlehre BAKA Protect 4000 Rahmen S. 490	Unrüstset BAKA Protect 4000 Rahmen S. 488	Anschlagset BAKA Protect 4048 3D K S. 493
BAKA Protect 4010 3D	■	■	■	■	■	■	
BAKA Protect 4010 3D FD	■	■	■	■	■	■	
BAKA Protect 4020 3D	■	■	■	■	■	■	
BAKA Protect 4020 3D FD	■	■	■	■	■	■	
BAKA Protect 4030 3D FD	■	■	■	■	■	■	
BAKA Protect 4040 3D FD	■	■	■	■	■	■	
BAKA Protect 4060 3D FD	■	■	■	■	■	■	
BAKA Protect 4048 3D K			■	■			■
BAKA Protect 4049 3D	◢	◢	◢	◢	◢	◢	

BAKA

Tür-/Fensterbänder

Band	Frässchablone	Universalfräsrahmen S. 502	Bohrlehre BAKA KR S. 477	Bohrlehre BAKA 13/15 S. 481	Bohrlehre BAKA C 5-15 S. 480	Bohrlehre BAKA 20 S. 476	Bohrlehre BAKA C 1-13 ZK K-FT S. 478	Bohrlehre BAKA C 1-13 ZK G13 S. 479
A 1-13				■				
A 1-15				■				
A 2-13				■				
A 2-15				■				
B 1-13				■				
B 1-13 ZK				■				
B 1-15				■				
B 2-15				■				
C 1-13			■					
C 1-13 ZK			■					
C 1-13 ZK G13								■
C 1-13 ZK K-FT							■	
C 1-15 WF			■	■				
C 1-20 WF						■		
C 2-15 WF				■				
C 2-20 WF						■		
C 3-15			■					
C 5-15	5 250591 6				■			
Türsicherung Nr. 205	5 250591 6	■						
Türsicherung Nr. 206	5 250591 6	■						
Türsicherung Nr. 207		■						

■ Standardausführung • ◢ Sonderausführung • **o. Aufd.**: ohne Aufdopplung

© SIMONSWERK GMBH **HANDBUCH 2022**

Vom Band zur Bohrlehre

SIKU

Band	Bohrkörper SIKU Serie K gem. Anschlag S. 494	Teleskoplehre SIKU Serie K S. 495	Teleskoplehre SIKU Serie K mit Anschlag S. 496	Teleskoplehre SIKU RB S. 498	Bohrkörper SIKU RB gem. Anschlag S. 497	Bohrlehre SIKU RB 3154 Rahmen S. 499	Bohrlehre SIKU RB 3154 Flügel S. 500
RB 3154						■	■
RB 5010 3D				■	■		
RB 5015 3D				■	■		
RB 5020 3D				■	■		
SIKU K 6060 3D	■	■	■				
SIKU K 6065 3D	■	■					
SIKU K 6160 3D	■	■	■				
SIKU K 6165 3D	■	■					
SIKU K 6260 3D	■	■	■				
SIKU K 6265 3D	■	■					
SIKU K 4040 3D	■	■					
SIKU K 4140 3D	■	■					
SIKU K 4240 3D	■	■					
SIKU K 4340 3D	■	■					
SIKU K 4045 3D	■						
SIKU K 4145 3D	■						
SIKU K 4245 3D	■						
SIKU K 4345 3D	■						
SIKU K 3030 3D	■	■	■				
SIKU K 3130 3D	■	■	■				
SIKU K 3230 3D	■	■	■				
SIKU K 3330 3D	■	■	■				
SIKU K 3035 3D	■	■					
SIKU K 3135 3D	■	■					
SIKU K 3235 3D	■	■					
SIKU K 3335 3D	■	■					

■ Standardausführung • ◢ Sonderausführung • **o. Aufd.**: ohne Aufdopplung

© SIMONSWERK GMBH **HANDBUCH 2022**

Von der Frässchablone zum Band

Viele hundert Frässchablonen sind auf die unterschiedlichsten Baubeschläge abgestimmt. Allein für SIMONSWERK-Bänder stehen über 40 verschiedene Modelle zur Verfügung. Welche Frässchablone zu dem jeweiligen SIMONSWERK-Band passt, zeigt die nachstehende Auflistung. Die erforderlichen Fräser-Ø sind in den technischen Daten der Bänder festgelegt. Die Schablonen sind auf den Anlaufring Ø 30 mm abgestimmt.

Frässchablone	Band	
5 250353 5	VN 2927/160 Compact	Rahmen
	VN 2927/160 Compact Planum	Rahmen
	VN 2929/160	
	VN 2929/160 Planum	
	VN 3748/160	
	VN 3848/160	
	VN 3948/160	
	VN 8948/160	
	VX 7729/160	
	VX 7729/160 18-3	
	VX 7729/160 Planum	
	VX 7729/160-4	
	VX 7729/160-4 Bronze	
	VX 7729/160-4 VBRplus	
	VX 7749/160-4 40 Care	
	VX 7749/160-4 45 Care	
	VX 7749/160-4 50 Care	
	VX 7749/160-4 65 Care	
	VX 7749/160-4 70 Care	
	VX 8849/160	
5 250354 5	VN 2927/120 Compact	Rahmen
	VN 2927/120 Compact Planum	Rahmen
	VN 2929/120	
	VX 7729/120	Rahmen / Flügel
5 250367 5	Aufschraubband QR 70	Rahmen / Flügel
5 250547 6	TE 526 3D	Rahmen / Flügel
	TE 526 3D Energy	Rahmen / Flügel
	TE 527 3D	Rahmen
5 250559 6	VN 1937/160 Compact Planum	Rahmen
	VN 1939/160	Rahmen
	VN 1939/160 FD	Rahmen
5 250560 5	VN 1939/160	Flügel
	VN 3738/160	
	VN 3838/160	
	VN 3938/160	
	VN 8938/160	
	VN 8938/160 U	
	VX 7939/160	
	VX 7939/160 18-3	
	VX 7939/160 Planum	
	VX 7939/160 S	
	VX 7939/160 S WK MSTS	
	VX 7939/160-4	
	VX 7939/160-4 Bronze	
	VX 7939/160-4 VBRplus	
	VX 8939/160	
5 250561 5	VN 2828/160	
	VX 7728/160	

Frässchablone	Band	
5 250562 5	VN 2828/120	
	VX 7728/120	Flügel
5 250563 5	VN 1939/100	
	VN 3839/100	
	VN 3939/100	
	VN 4739/100	
	VN 8939/100 M	
	VX 7939/100	Flügel
5 250564 5	VN 1939/120	
	VX 7939/120	
5 250565 5	VN 2929/100	
	VN 3949/100	
	VN 8849/100 M	
	VX 7729/100	
5 250566 5	VN 2828/100	
	VX 7728/100	Stufe 3
5 250568 5	VX 7501 3D mit VX 7560 ..	Stufe 3
	VX 7501 3D mit VX 7570 ..	Stufe 3
	VX 7501 3D mit VX 7580	Stufe 3
	VX 7501 3D mit VX 7590	Stufe 2
	VX 7502 3D mit VX 7560 ..	Stufe 2
	VX 7502 3D mit VX 7580	Stufe 3
	VX 7505 3D mit VX 7560 ..	Stufe 3
	VX 7505 3D mit VX 7580	Stufe 2
5 250569 5	VX 7501 3D mit VX 7560 ..	Stufe 2
	VX 7501 3D mit VX 7570 ..	Stufe 2
	VX 7501 3D mit VX 7580	Stufe 2
	VX 7501 3D mit VX 7590	Stufe 2
	VX 7505 3D mit VX 7560 ..	Stufe 2
	VX 7505 3D mit VX 7580	Stufe 1
5 250570 5	VX 7501 3D mit VX 7560 ..	Stufe 1
	VX 7501 3D mit VX 7570 ..	Stufe 1
	VX 7502 3D mit VX 7560 ..	Stufe 1
	VX 7505 3D mit VX 7560 ..	Stufe 1
	VX 2501 3D N mit VX 2560 .. N	Stufe 1
	VX 2501 3D N mit VX 2570 .. N	Stufe 1
	VX 2502 3D N mit VX 2560 .. N	Stufe 1
	VX 2502 3D N mit VX 2570 .. N	Stufe 1
	VX 2505 3D N mit VX 2560 .. N	
5 250571 5	VN 3939/100 FD	
	VN 8939/100 FD M	
	VX 7939/100 FD	

o. Aufd.: ohne Aufdopplung

© SIMONSWERK GMBH **HANDBUCH 2022**

Von der Frässchablone zum Band

Frässchablone	Band	
5 250572 5	VN 1939/160 FD	Flügel
	VN 3738/160 FD	
	VN 3838/160 FD	
	VN 8938/160 FD	
	VX 7939/160 18-3 FD	
	VX 7939/160 FD 18/5	
	VX 7939/160 FD	
	VX 7939/160 FD Planum	
	VX 7939/160 FD S	
	VX 7939/160 FD S WK MSTS	
	VX 7939/160-4 Bronze FD	
	VX 7939/160-4 FD	
	VX 7939/160-4 FD VBRplus	
5 250574 6	VN 1937/120 Compact Planum	Rahmen
	VN 1939/120	Rahmen
5 250575 6	VN 5959/120	Flügel
	VX 7859/120	
5 250576 6	VN 5959/120	Rahmen
5 250577 6	VN 5959/160	Flügel
	VX 7859/160-4	
5 250578 6	VN 5959/160	Rahmen
5 250579 6	VN 1939/100	Rahmen
5 250580 5	V 0030	
5 250581 5	V 8535	
5 250582 5	Aufschraubband QR 100	
	Aufschraubband QR 100 ZK	
5 250585 5	V 0080	
5 250587 5	Designband V 4437 WF	
	V 0037 WF	
	V 0037 WF FD	
	V 0037 WF FD S	
	V 0037 WF FV	
	V 0037 WF FV S	
	V 0037 WF S	
5 250588 5	V 0087 WF	
	V 7888 WF	
5 250591 6	Türsicherung Nr. 205	
	Türsicherung Nr. 206	
	Türsicherung Nr. 207	
5 250592 5	VX 7505 3D mit VX 7560 ..	Stufe 4
	VX 7505 3D mit VX 7580	Stufe 4
5 250593 6	Serie V 7602 3D	
	V 7601 3D	
5 250655 5	V 0081	
5 250656 5	V 0086 WF	
	V 7888-32 WF	
5 250657 5	VX 7501 3D mit VX 7570 ..	Stufe 4
	VX 7501 3D mit VX 7590	Stufe 4
	VX 7531 3D mit VX 7591	Stufe 3
	VX 7532 3D mit VX 7571	Stufe 3
	VX 7532 3D mit VX 7591	Stufe 3

Frässchablone	Band	
5 250658 5	VX 7501 3D mit VX 7580	Stufe 1
	VX 7501 3D mit VX 7590	Stufe 1
	VX 7502 3D mit VX 7580	Stufe 1
	VX 7505 3D mit VX 7580	Stufe 1
	VX 7506 3D mit VX 7580	Stufe 1
	VX 7506 3D mit VX 7590	Stufe 1
	VX 7535 3D mit VX 7581	Stufe 1
	VX 2501 3D N mit VX 2580 N	Stufe 1
	VX 2501 3D N mit VX 2590 N	Stufe 1
	VX 2502 3D N mit VX 2580 N	Stufe 1
	VX 2502 3D N mit VX 2590 N	Stufe 1
	VX 2505 3D N mit VX 2580 N	Stufe 1
	VX 7531 3D mit VX 7581	Stufe 1
	VX 7531 3D mit VX 7591	Stufe 1
	VX 7532 3D mit VX 7581	Stufe 1
	VX 7532 3D mit VX 7591	Stufe 1
5 250659 5	TE 626 3D A8	Stufe 1
	TE 626 3D A8 Energy	Stufe 1
	TE 640 3D	Stufe 1
	TE 640 3D A8	Stufe 1
	TE 640 3D A8 Energy	Stufe 1
	TE 640 3D A8 FR	Stufe 1
	TE 640 3D Energy	Stufe 1
	TE 640 3D FR	Stufe 1
5 250666 6	VX 7859/160-4 FD	
5 250667 5	V 7502 3D	Stufe 1
5 250669 5	V 7502 3D	Stufe 2
5 250680 5	TE 540 3D	Stufe 1
	TE 540 3D A8	Stufe 1
	TE 540 3D A8 Energy	Stufe 1
	TE 540 3D A8 FR	Stufe 1
	TE 540 3D Energy	Stufe 1
	TE 540 3D FR	Stufe 1
5 250681 5	TE 540 3D	Stufe 2
	TE 540 3D A8	Stufe 2
	TE 540 3D A8 Energy	Stufe 2
	TE 540 3D A8 FR	Stufe 2
	TE 540 3D Energy	Stufe 2
	TE 540 3D FR	Stufe 2
5 250682 5	TE 540 3D A8	Stufe 3
	TE 540 3D A8 FR	Stufe 3
	TE 541 3D FVZ	Rahmen, Stufe 3
	TE 540 3D A8 Energy	Stufe 3
5 250687 5	TE 540 3D A8	Stufe 3 (o. Aufd.)
	TE 540 3D A8 Energy	Stufe 3 (o. Aufd.)
5 250688 5	TE 540 3D A8 FR	Stufe 3 (o. Aufd.)
	TE 626 3D A8	Stufe 3 (o. Aufd.)
	TE 626 3D A8 Energy	Stufe 3 (o. Aufd.)
	TE 640 3D A8	Stufe 3 (o. Aufd.)
	TE 640 3D A8 Energy	Stufe 3 (o. Aufd.)
	TE 640 3D A8 FR	Stufe 3 (o. Aufd.)
5 250689 5	TE 626 3D A8	Stufe 2
	TE 626 3D A8 Energy	Stufe 2
	TE 640 3D	Stufe 2
	TE 640 3D A8	Stufe 2
	TE 640 3D A8 Energy	Stufe 2
	TE 640 3D A8 FR	Stufe 2
	TE 640 3D Energy	Stufe 2
	TE 640 3D FR	Stufe 2

o. Aufd.: ohne Aufdopplung

© SIMONSWERK GMBH **HANDBUCH 2022**

Von der Frässchablone zum Band

Frässchablone	Band	
5 250690 5	TE 626 3D A8	Stufe 3
	TE 626 3D A8 Energy	Stufe 3
	TE 640 3D A8	Stufe 3
	TE 640 3D A8 Energy	Stufe 3
	TE 640 3D A8 FR	Stufe 3
5 250691 6	TE 240 3D	Rahmen
	TE 240 3D Energy	Rahmen
5 250692 6	TE 240 3D	Flügel
	TE 240 3D Energy	Flügel
5 250693 5	TE 340 3D	Stufe 1
	TE 340 3D Energy	Stufe 1
	TE 340 3D FR	Stufe 1
5 250694 5	TE 340 3D	Stufe 2
	TE 340 3D Energy	Stufe 2
	TE 340 3D FR	Stufe 2
5 250697 5	VN 1937/120 Compact Planum	Flügel, Stufe 1
	VN 1937/160 Compact Planum	Flügel, Stufe 1
	VN 2927/120 Compact	Flügel, Stufe 1
	VN 2927/120 Compact Planum	Flügel, Stufe 1
	VN 2927/160 Compact	Flügel, Stufe 1
	VN 2927/160 Compact Planum	Flügel, Stufe 1
	VN 3737/160 Compact	Stufe 1
	VN 3747/160 Compact	Stufe 1
	VN 8937/160 U Compact	Stufe 1
	VN 8947/160 U Compact	Stufe 1
5 250698 5	VN 1937/120 Compact Planum	Flügel, Stufe 2
	VN 1937/160 Compact Planum	Flügel, Stufe 2
	VN 2927/120 Compact	Flügel, Stufe 2
	VN 2927/120 Compact Planum	Flügel, Stufe 2
	VN 2927/160 Compact	Flügel, Stufe 2
	VN 2927/160 Compact Planum	Flügel, Stufe 2
	VN 3737/160 Compact	Stufe 2
	VN 3747/160 Compact	Stufe 2
	VN 8937/160 U Compact	Stufe 2
	VN 8947/160 U Compact	Stufe 2
5 250699 5	VN 2927/120 Compact	Flügel, Stufe 3
	VN 2927/120 Compact Planum	Flügel, Stufe 3
	VN 2927/160 Compact	Flügel, Stufe 3
	VN 2927/160 Compact Planum	Flügel, Stufe 3
	VN 3747/160 Compact	Stufe 3
	VN 8947/160 U Compact	Stufe 3
5 250700 5	VX 7939/160-4 FD 18/12	
5 250939 5	TE 340 3D Energy	Tiefenfräsung Energy
	TE 526 3D Energy	Tiefenfräsung Energy
	TE 540 3D A8 Energy	Tiefenfräsung Energy
	TE 540 3D Energy	Tiefenfräsung Energy
	TE 626 3D A8 Energy	Tiefenfräsung Energy
	TE 640 3D A8 Energy	Tiefenfräsung Energy
	TE 640 3D Energy	Tiefenfräsung Energy
	TE 645 3D Energy	Tiefenfräsung Energy
5 250940 5	TE 240 3D N Energy	Tiefenfräsung Energy
5 250942 5	TE 541 3D FVZ	Rahmen / Flügel, Stufe 1
5 250943 5	TE 541 3D FVZ	Rahmen / Flügel, Stufe 2
5 250944 5	TE 541 3D FVZ	Flügel, Stufe 3
5 250945 5	TE 645 3D	Rahmen, Stufe 1
	TE 645 3D Energy	Rahmen, Stufe 1
5 250946 5	TE 645 3D	Rahmen, Stufe 2
	TE 645 3D Energy	Rahmen, Stufe 2

Frässchablone	Band	
5 250947 5	TE 645 3D	Flügel, Stufe 1
	TE 645 3D Energy	Flügel, Stufe 1
5 250948 5	TE 645 3D	Flügel, Stufe 2
	TE 645 3D Energy	Flügel, Stufe 2
5 250955 5	TE 380 3D	Rahmen, Stufe 1
5 250956 5	TE 380 3D	Rahmen, Stufe 2
5 250957 5	TE 380 3D	Rahmen, Stufe 3
5 250958 5	TE 380 3D	Flügel, Stufe 1
5 250959 5	TE 380 3D	Flügel, Stufe 2
5 251084 5	VX 7099 Klemmschutz	Flügel
5 251087 5	VX 2501 3D N mit VX 2560 .. N	Stufe 3
	VX 2501 3D N mit VX 2580 N	Stufe 3
	VX 2505 3D N mit VX 2560 .. N	Stufe 3
	VX 2505 3D N mit VX 2580 N	Stufe 3
5 251088 5	VX 7531 3D mit VX 7561 KK	Stufe 1
	VX 7531 3D mit VX 7571 KK	Stufe 1
	VX 7532 3D mit VX 7561 KK	Stufe 1
	VX 7532 3D mit VX 7571 KK	Stufe 1
	VX 7535 3D mit VX 7561 KK	Stufe 1
5 251089 5	VX 2501 3D N mit VX 2570 .. N	Stufe 3
	VX 2501 3D N mit VX 2590 N	Stufe 3
	VX 2502 3D N mit VX 2570 .. N	Stufe 3
	VX 2502 3D N mit VX 2590 N	Stufe 3
5 251092 5	VX 7099 Klemmschutz	Flügel
5 251100 6	TE 311 3D FVZ	Rahmen
5 251101 6	TE 311 3D FVZ	Flügel, Türstärke 40 mm
5 251102 6	TE 311 3D FVZ	Flügel, Türstärke 44 mm
5 251109 5	TE 680 3D	Flügel, Überschlag 21, 22 mm
5 251110 5	TE 680 3D FD	Flügel, Überschlag 23 mm
5 251111 5	TE 680 3D FD	Flügel, Überschlag 24 – 27 mm
5 251112 5	TE 680 3D FD	Rahmen, Überschlag 21 mm
5 251113 5	TE 680 3D FD	Rahmen, Überschlag 22, 23 mm
5 251114 5	TE 680 3D FD	Rahmen, Überschlag 24, 25 mm
5 251115 5	TE 680 3D FD	Rahmen, Überschlag 26 mm
5 251116 5	TE 680 3D FD	Rahmen, Überschlag 27 mm
5 251135 6	TE 680 3D FD Energy	Tiefenfräsung Energy
5 251145 5	TEG 310 2D 60	Stufe 1
	TEG 310 2D 80	Stufe 1
	TEG 415 2D	Stufe 1
5 251146 5	TEG 310 2D 60	Stufe 2
	TEG 310 2D 80	Stufe 2
	TEG 415 2D	Stufe 2
5 251147 5	TEG 310 2D 60	Stufe 3
	TEG 310 2D 80	Stufe 3
	TEG 415 2D	Stufe 3
5 251148 5	KCM 50	Stufe 1
	KCM 50/50	Stufe 1
5 251149 5	KCM 50	Stufe 2
	KCM 50/50	Stufe 2

o. Aufd.: ohne Aufdopplung

© SIMONSWERK GMBH **HANDBUCH 2022**

Anwendungstechnik

Bohrlehre Serie TECTUS

für die Bohrung der Verschraubungslöcher an Blockzargen und Blendrahmen

Bohrlehre		TECTUS

Verwendbar für

TE 340 3D
TE 526 3D
TE 527 3D

Zur kompletten Lehre gehören

1 x Bohrkörper
1 x Bohrer Ø 3,0 mm
1 x Anschlaganweisung

Arbeitsschritte

1. Bohrlehre in der vorhandenen Bandfräsung fixieren.
2. Verschraubungslöcher mit Bohrer Ø 3,0 mm bohren.

Hinweis

Bei der Bestellung ist die genaue Bandbezeichnung anzugeben.



Bsp. Bohrlehre TE 526 3D

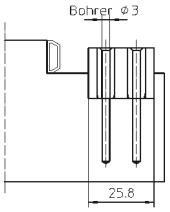

© SIMONSWERK GMBH HANDBUCH 2022

Anwendungstechnik

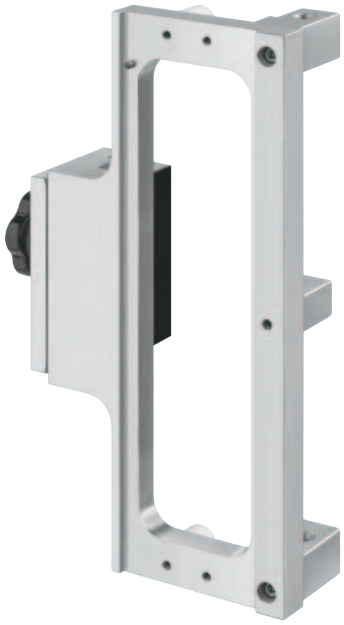

Fräskörper TE 680 3D (FD)

für die Fräsung an Holzhaustürflügeln

Fräskörper

Verwendbar für

TE 680 3D FD

TE 680 3D FD Energy

Zur kompletten Lehre gehören

1 x Fräskörper

1 x Anschlaganweisung

Arbeitsschritte

1. Bandsitz festlegen.
2. Fräsrahmen auf Werkstück auflegen und festspannen (Flügel: Auflagestücke ① eindrehen).
3. Frässchablone einlegen.
4. Fräsung vornehmen.

Hinweis

Separat zu bestellen sind Schablonen für folgende Überschlagstärken:

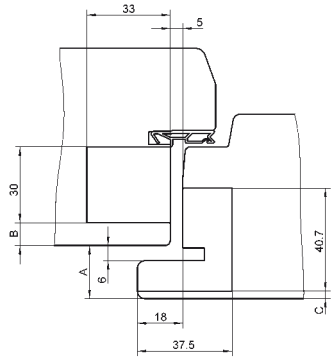

A*	B	C		
Überschlagstärke	**RT**	**FT**	**Frässchablone Rahmen**	**Frässchablone Flügel**
21 mm	9	3	5 251112 5	5 251109 5
22 mm	8	3	5 251113 5	5 251109 5
23 mm	8	4	5 251113 5	5 251110 5
24 mm	7	4	5 251114 5	5 251110 5
25 mm	7	5	5 251114 5	5 251111 5
26 mm	6	5	5 251115 5	5 251111 5
27 mm	5	5	5 251116 5	5 251111 5

* Maße in Abhängigkeit von der Überschlagstärke A (s. auch Zeichnung)
Fräsdurchmesser 20 mm, Anlaufringdurchmesser 30 mm

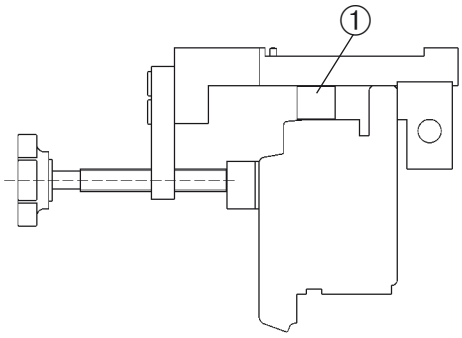

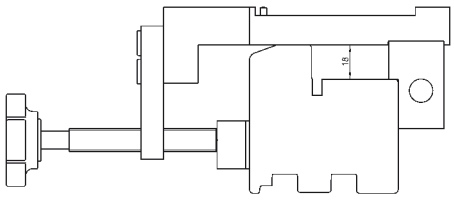

Mehr Infos

© SIMONSWERK GMBH HANDBUCH 2022

Anwendungstechnik

Rasterlehre TE 680 3D (FD)

für die Fräsung an Holzhaustürflügeln

Rasterlehre

Verwendbar für

TE 680 3D FD

TE 680 3D FD Energy

Zur kompletten Lehre gehören

3 x Fräskörper TE 680 3D (FD)
1 x Verbindungsvierkantrohr mit Rasterung
2 x fester Endanschlag
2 x schwenkbarer Endanschlag

Arbeitsschritte

1. Fräskörper nach der gewünschten Lage der Fräsung einstellen und fixieren.
2. Die Anschläge sind individuell auf rechts und links einzustellen (fester Anschlag = Rahmen, schwenkbarer Anschlag = Flügel).
3. Fräskörper auf Werkstück auflegen und festspannen (Flügel: Auflagestücke ① eindrehen).
4. Frässchablone einlegen.
5. Fräsung vornehmen.

Hinweis

Separat zu bestellen sind Schablonen für folgende Überschlagstärken:

A*	B	C		
Überschlagstärke	**RT**	**FT**	**Frässchablone Rahmen**	**Frässchablone Flügel**
21 mm	9	3	5 251112 5	5 251109 5
22 mm	8	3	5 251113 5	5 251109 5
23 mm	8	4	5 251113 5	5 251110 5
24 mm	7	4	5 251114 5	5 251110 5
25 mm	7	5	5 251114 5	5 251111 5
26 mm	6	5	5 251115 5	5 251111 5
27 mm	5	5	5 251116 5	5 251111 5

* Maße in Abhängigkeit von der Überschlagstärke A (s. auch Zeichnung)
Fräsdurchmesser 20 mm, Anlaufringdurchmesser 30 mm



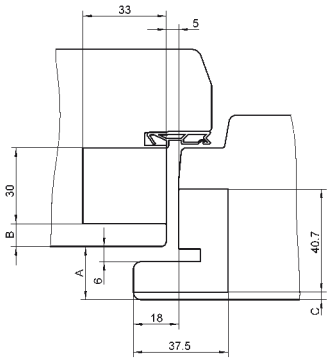

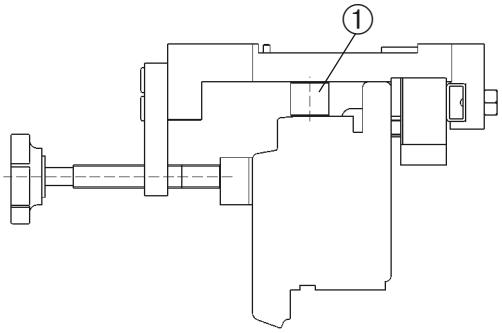

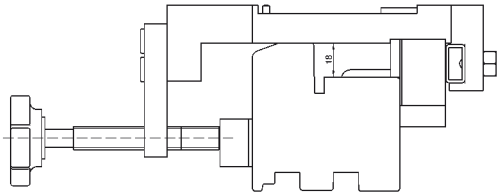

Mehr Infos

© SIMONSWERK GMBH HANDBUCH 2022

Anwendungstechnik



Übersteckbohrlehre VARIANT VN 3700/160

für die Bohrung der Blindeinnietmutter M 10 an Stahlzargen

Bohrlehre		VARIANT

Verwendbar für

VN 3737/160 Compact
VN 3738/160
VN 3738/160 FD
VN 3747/160 Compact
VN 3748/160

Zur kompletten Lehre gehören

1 x Bohrkörper
1 x Bohrer Ø 4,5 mm
1 x Bohrer Ø 12,1 mm
1 x Anschlaganweisung

Arbeitsschritte

1. Neues Türblatt mit montiertem Flügelteil in der vorhandenen Stahlzarge ausrichten. Die bandseitige Falzluft von 3,5 mm ist bereits in der Bohrlehre berücksichtigt.
2. Stahlzarge mit Ø 4,5 mm vorbohren, Bohrlehre entnehmen und mit Ø 12,1 mm nachbohren.
3. Zum Einsetzen der Blindeinnietmutter M 10 die Seitenbrüstung in der Bohrung säubern.
4. Nietzange M 10 fest an den Rahmen andrücken und Blindeinnietmutter M 10 montieren.
5. Fitschenring auf Rahmenzapfen aufstecken und kraftschlüssig eindrehen.
6. Tür einhängen.

© SIMONSWERK GMBH HANDBUCH 2022

Mehr Infos

Anwendungstechnik

Serienbohrlehre VARIANT VN 3700/160

für die Bohrung der Blindeinnietmutter M 10 an Stahlzargen

Serienbohrlehre		VARIANT

Verwendbar für

VN 3737/160 Compact
VN 3738/160
VN 3738/160 FD
VN 3747/160 Compact
VN 3748/160

Zur kompletten Lehre gehören

2 x Bohrkörper
1 x Verbindungsvierkantrohr
2 x Anschläge
1 x Anschlagrohr
1 x Bohrer Ø 6,5 mm
1 x Bohrer Ø 12,1 mm
1 x Anschlaganweisung

Arbeitsschritte

1. Bohrlehre auf entsprechendes Flügelteil lt. Tabelle „Einstellmaße“ einstellen. Die bandseitige Falzluft von 3,5 mm ist bereits in der Bohrlehre berücksichtigt.
2. Anschlagrohr auf rechts oder links einrichten.
3. Stahlzarge mit Ø 6,5 mm vorbohren, Bohrlehre entnehmen und mit Ø 12,1 mm nachbohren.
4. Zum Einsetzen der Blindeinnietmutter M 10 die Seitenbrüstung in der Bohrung säubern.
5. Nietzange M 10 fest an den Rahmen andrücken und Blindeinnietmutter M 10 montieren.
6. Fitschenring auf Rahmenzapfen aufstecken und kraftschlüssig eindrehen.
7. Tür einhängen.



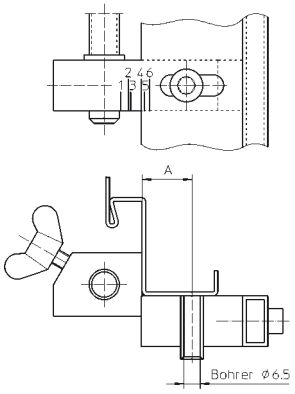

	Maß A	Flügelteil
1	11.25	VN 0047/160 VN 0048/160
4	19.75	VN 0037/160 VN 0038/160

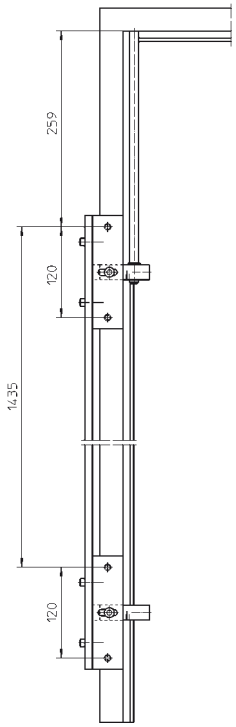

Mehr Infos

© SIMONSWERK GMBH HANDBUCH 2022

Anwendungstechnik



Übersteckbohrlehre VARIANT VN 3800/160

für die Bohrung der Bänder VARIANT VN an Blockzargen und Blendrahmen

Bohrlehre		**VARIANT**

Verwendbar für

VN 3838/160
VN 3838/160 FD
VN 3848/160

Zur kompletten Lehre gehören

1 x Bohrkörper
1 x Bohrer Ø 8,8 mm
1 x Stellring
1 x Anschlaganweisung

Arbeitsschritte

1. Neues Türblatt mit montiertem Flügelteil in der vorhandenen Zarge ausrichten. Die bandseitige Falzluft von 3,5 mm ist bereits in der Bohrlehre berücksichtigt.
2. Zarge mit Ø 8,8 mm bohren.
3. Rahmenteile eindrehen und ausrichten.
4. Tür einhängen.

© SIMONSWERK GMBH **HANDBUCH 2022**

Mehr Infos

Anwendungstechnik

Bohrlehre VARIANT VN 8900/160 U

für die Bohrung der Blindeinnietmutter M 10 an Stahlzargen

Bohrlehre		VARIANT



Verwendbar für

VN 8937/160 U Compact
VN 8938/160 U
VN 8938/160 U FD
VN 8947/160 U Compact

Zur kompletten Lehre gehören

1 x Bohrkörper
1 x Bohrer Ø 6,5 mm
1 x Bohrer Ø 12,1 mm
1 x Anschlaganweisung

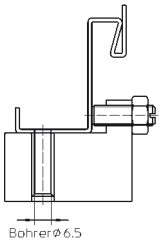

Arbeitsschritte

1. Neues Rahmenteil mit Einstecklappen in der Zarge montieren.
2. Bohrlehre in das montierte Rahmenteil einstecken und mit der Stellschraube lotrecht ausrichten.
3. Stahlzarge mit Ø 6,5 mm vorbohren, Bohrlehre entnehmen und mit Ø 12,1 mm nachbohren.
4. Zum Einsetzen der Blindeinnietmutter die Seitenbrüstung in der Bohrung säubern.
5. Nietzange M 10 fest an den Rahmen andrücken und Blindeinnietmutter M 10 montieren.
6. Fitschenring auf Rahmenzapfen aufstecken und kraftschlüssig eindrehen.
7. Tür einhängen.

Mehr Infos

© SIMONSWERK GMBH HANDBUCH 2022

Anwendungstechnik



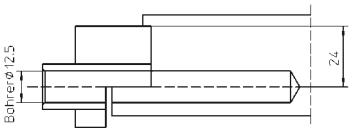

Bohrlehre VARIANT S-Zapfen

für die Bohrung des Sicherungszapfens von VARIANT S-Bändern

Bohrlehre		VARIANT

Verwendbar für

V 0037 WF S
V 0037 WF FD S
V 0037 WF FV S
VX 7939/160 S
VX 7939/160 FD S
VX 7939/160 S WK MSTS
VX 7939/160 FD S WK MSTS

Zur kompletten Lehre gehören

1 x Bohrkörper
1 x Bohrer Ø 12,5 mm
1 x Anschlaganweisung

Arbeitsschritte

1. Bohrlehre in der vorhandenen Bandfräsung fixieren.
2. Bohrungen für die S-Zapfen mit Bohrer Ø 12,5 mm vornehmen.

Hinweis

Bei der Bestellung ist die genaue Bandbezeichnung anzugeben.

© SIMONSWERK GMBH **HANDBUCH 2022**

Mehr Infos

Anwendungstechnik

Bohrlehre VARIANT Tragzapfen



für die Bohrung des Tragzapfens von VARIANT VX und VARIANT VN Objektbändern sowie VARIANT V Bändern mit Flügelverstellung (FV)

Bohrlehre		**VARIANT**

Verwendbar für

Objektbänder VARIANT VX mit Tragzapfen
Objektbänder VARIANT VN mit Tragzapfen
V 0037 WF FV

Zur kompletten Lehre gehören

1 x Bohrkörper
1 x Bohrer Ø 12,0 mm
1 x Anschlaganweisung

Arbeitsschritte

1. Bohrlehre in der vorhandenen Bandfräsung fixieren.
2. Bohrungen für die Tragzapfen mit Bohrer Ø 12,0 mm vornehmen.

Hinweis

Bei der Bestellung ist die genaue Bandbezeichnung anzugeben.

© SIMONSWERK GMBH **HANDBUCH 2022**

Anwendungstechnik



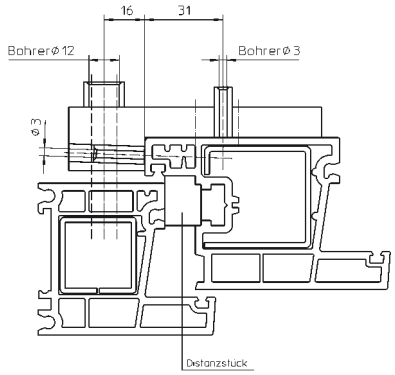

Bohrlehre VARIANT Multi 3D VN 3030

für den gemeinsamen Anschlag

Bohrlehre		**VARIANT**

Verwendbar für

MULTI 3D VN 3030

Zur kompletten Lehre gehören

1 x Bohrkörper
1 x Bohrer Ø 12,0 mm
1 x Bohrer Ø 3,0 mm
1 x Inbusschlüssel 3 mm
1 x Inbusschlüssel 4 mm
1 x Anschlaganweisung

Arbeitsschritte

1. Flügel in den Rahmen legen. Distanzstück für die bandseitige Falzluft zulegen.
2. Bandsitz anzeichnen, Bohrlehre aufspannen und Bohrungen vornehmen.
3. Rahmen- und Flügelteil montieren und Klemmschrauben nachziehen.
4. Tür einhängen.

© SIMONSWERK GMBH HANDBUCH 2022

Mehr Infos

Anwendungstechnik

Bohrlehre VARIANT Multi 3D VN 3041

für den gemeinsamen Anschlag

Bohrlehre		**VARIANT**

Verwendbar für

MULTI 3D VN 3041



Zur kompletten Lehre gehören

1 x Bohrkörper
1 x Bohrer Ø 12,0 mm
1 x Bohrer Ø 5,2 mm
1 x Bohrer Ø 3,0 mm
1 x Inbusschlüssel 3 mm
1 x Inbusschlüssel 4 mm
1 x Anschlaganweisung

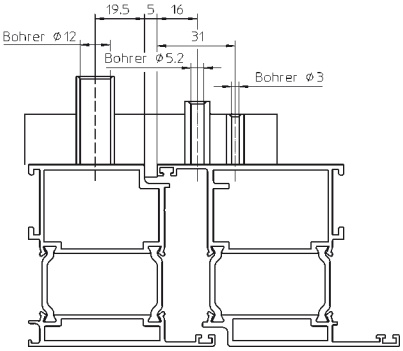

Arbeitsschritte

1. Flügel in den Rahmen legen.
2. Bandsitz anzeichnen, Bohrlehre mit den angebrachten Stiften zwischen Flügel und Rahmen fixieren und Bohrungen vornehmen.
3. Rahmen- und Flügelteil montieren und Klemmschrauben nachziehen.
4. Tür einhängen.

Mehr Infos

© SIMONSWERK GMBH **HANDBUCH 2022**

Anwendungstechnik



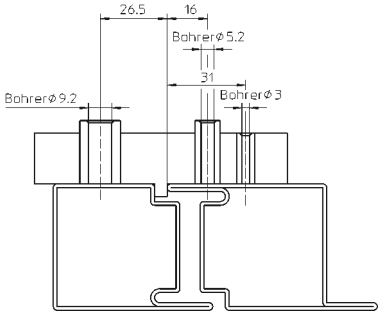

Bohrlehre VARIANT Multi 2D VN 5046

für den gemeinsamen Anschlag

Bohrlehre		VARIANT

Verwendbar für

MULTI 2D VN 5046

Zur kompletten Lehre gehören

1 x Bohrkörper
1 Bohrer Ø 9,2 mm
1 x Bohrer Ø 5,2 mm
1 x Bohrer Ø 3,0 mm
1 x Inbusschlüssel 4 mm
1 x Anschlaganweisung

Arbeitsschritte

1. Flügel in den Rahmen legen.
2. Bandsitz anzeichnen, Bohrlehre mit den angebrachten Leiste zwischen Flügel und Rahmen fixieren und Bohrungen vornehmen.
3. Rahmen- und Flügelteil montieren und Klemmschrauben nachziehen.
4. Tür einhängen.

Hinweis

Für Edelstahlprofile sind Sonderbohrlehren erforderlich.

© SIMONSWERK GMBH HANDBUCH 2022

Mehr Infos

Anwendungstechnik

Bohrlehre VARIANT VX 7729/160-4 HA

für die Bohrungen der Verschraubungslöcher am Türflügel

Bohrlehre		VARIANT



Verwendbar für

VX 7729/160-4 HA Set

Zur kompletten Lehre gehören

1 x Bohrkörper
1 x Bohrer Ø 4 mm
1 x Anschlaganweisung

Arbeitsschritte

1. Bohrlehre über Mittenmarkierung positionieren und anlegen.
2. Bohrungen mit Bohrer Ø 4 mm vornehmen.

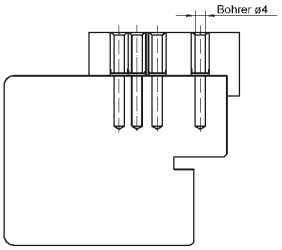

Mehr Infos

© SIMONSWERK GMBH HANDBUCH 2022

Anwendungstechnik



Bohrlehre VARIANT VX 7531 3D

für die Bohrung der Verschraubungslöcher an Blockzargen und Blendrahmen

Bohrlehre		VARIANT

Verwendbar für

VX 7531 3D
VX 7535 3D
VX 7729/160-4 HA Set

Zur kompletten Lehre gehören

1 x Bohrkörper
1 x Anschlaganweisung

Arbeitsschritte

1. Bohrlehre in der vorhandenen Bandfräsung fixieren.
2. Verschraubungslöcher mit Bohrer Ø 3,0 mm bohren.

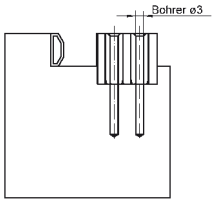

© SIMONSWERK GMBH HANDBUCH 2022

Mehr Infos

Anwendungstechnik

Bohrlehre VARIANT VG 4400 UF

für die Bohrung einer zweiten Aufnahme an Futterzargen mit Glastür

Bohrlehre		**VARIANT**



Verwendbar für

VG 4400 UF

Zur kompletten Lehre gehören

1 x Bohrkörper
1 x Bohrer Ø 12 mm
1 x Anschlaganweisung

Arbeitsschritte

1. Bohrlehre entsprechend der DIN-Angabe mit Rahmen-Unterteil an der Zarge fixieren.
2. Bohrungen Ø 12,0 mm im Zargenspiegel und Zargenfalz einbringen.
3. Bohrlehre entnehmen.
4. Montage Rahmen-Oberteil:
   - Gewindehülse in Zargenspiegel einsetzen.
   - Falzbefestigungsbolzen einbringen.
   - Rahmen-Oberteil eindrehen.
   - Gewindestift im Falzbefestigungsbolzen mit Inbusschlüssel 3 mm anziehen.
5. Rahmen-Unterteil mit Bandstift ausrichten und befestigen.
6. Glastürelement einsetzen und Bandstift einfügen.
7. Stiftschraube in Bandstift eindrehen.
8. Abdeckkappen montieren.

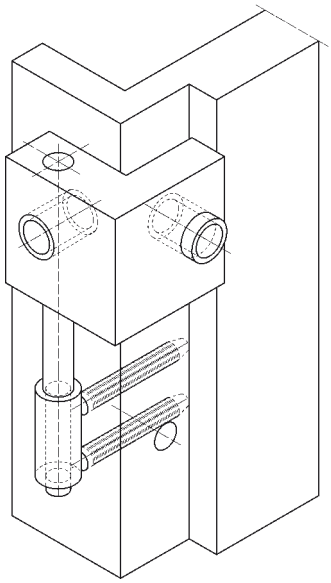

Mehr Infos

© SIMONSWERK GMBH HANDBUCH 2022

Anwendungstechnik



Bohrlehre VG 8000 U / VG 4400 UB

für die Bohrung einer weiteren Aufnahme an Block- und Stahlzargen mit Glastür

Bohrlehre		VARIANT

Verwendbar für

VG 8000 U
VG 4400 UB

Zur kompletten Lehre gehören

1 x Bohrkörper
1 x Bohrer Ø 6,8 mm
1 x Anschlaganweisung

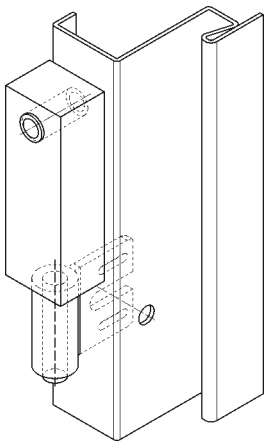

Stahlzarge

Arbeitsschritte Bohrlehre VG 8000 U

1. Rahmen-Unterteil an der Zarge fixieren.
2. Bohrlehre in das montierte Rahmenteil einstecken und lotrecht ausrichten.
3. Stahlzarge mit Ø 6,8 mm vorbohren, Bohrlehre entnehmen und mit Bohrer Ø 12,1 mm nachbohren.
4. Zum Einsetzen der Blindeinnietmutter M 10 die Seitenbrüstung in der Bohrung säubern.
5. Nietzange M 10 fest an den Rahmen andrücken und Blindeinnietmutter M 10 montieren.
6. Fitschenring auf Rahmenzapfen aufstecken und kraftschlüssig eindrehen.
7. Laufbuchsen in vorhandene Flügelteile einsetzen.
8. Glastürelement einsetzen und Bandstift einstecken.
9. Stiftschraube in Bandstift eindrehen.

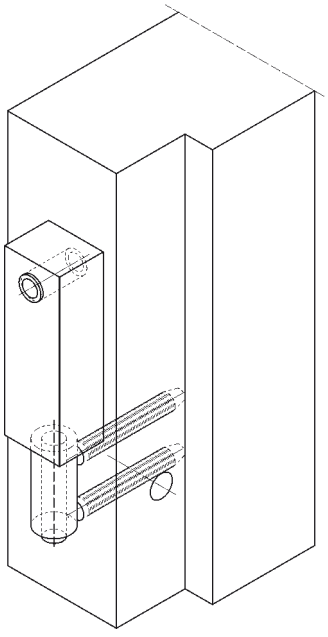

Blockzarge

Arbeitsschritte Bohrlehre VG 4400 UB

1. Rahmen-Unterteil an der Zarge fixieren.
2. Bohrlehre in das montierte Rahmenteil einstecken und lotrecht ausrichten.
3. Bohrungen Ø 6,8 mm einbringen.
4. Rahmen-Oberteil eindrehen.
5. Laufbuchsen in vorhandene Flügelteile einsetzen.
6. Glastürelement einsetzen und Bandstift einstecken.
7. Stiftschraube in Bandstift eindrehen.

© SIMONSWERK GMBH HANDBUCH 2022

Mehr Infos

Anwendungstechnik

Bohrlehre VARIANT V

für den gemeinsamen Anschlag

Bohrlehre		VARIANT



Verwendbar für
V 0020
V 0020 RK
V 0020/12,5
V 0020/14,5
V 0020/19,5
V 0026 WF
V 0026 WF RK
V 3200 WF
V 3400 WF
V 3400 WF RK
V 4200 WF
V 4400 WF
V 4400 WF 3 NUV
V 4400 WF 4 NOV
V 4400 WF 4 NUV
Designband V 3420 WF
Designband V 4426 WF
Designband V 4437 WF
V 3400 WF HV Stop
V 4400 WF FV Stop
V 5450
V 8550
V 3605
Serie V 3610
Serie V 3630

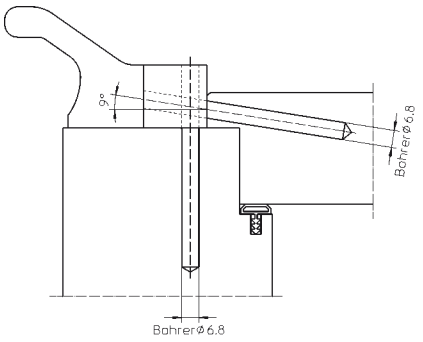

Zur kompletten Lehre gehören

1 x Bohrkörper
1 x Bohrer Ø 6,8 mm
1 x Stellring
1 x Einwindklaue Ø 15,0 mm
1 x Anschlaganweisung

Arbeitsschritte

1. Flügel in den Rahmen legen, zur Bandseite ziehen und festspannen. Die bandseitige Falzluft von 3,0 mm ist bereits in der Bohrlehre berücksichtigt.
2. Bandsitz anzeichnen, Bohrlehre anlegen und Löcher für Zapfen bohren. Ggf. Rahmenlöcher aufbohren.
3. Flügel herausnehmen und Flügelteile mit der Einwindkurbel oder Bohrmaschine eindrehen.
4. Bei Bedarf Falzlochbohrung mit Bohrlehre VARIANT V 3600/V 3610 Falzloch und Bohrer Ø 10,0 mm vornehmen.
5. Rahmenteile einbringen.
6. Bandteile ausrichten und Flügel einhängen.

Mehr Infos

© SIMONSWERK GMBH **HANDBUCH 2022**

Anwendungstechnik



Serienbohrlehre VARIANT V 1999 Klemmschutz Rahmen

für die Bohrungen an der Zarge

Serienbohrlehre		VARIANT

Verwendbar für

V 1999 Klemmschutz Set

Zur kompletten Lehre gehören

2 x Bohrkörper
1 x Verbindungsvierkantrohr
2 x Anschläge
1 x Bohrer Ø 3 mm
1 x Anschlaganweisung

Arbeitsschritte

1. Bohrlehre einstellen.
2. Serienbohrlehre mit den Endanschlägen im oberen Flügelfalz anlegen und festspannen.
3. Bohrungen mit Bohrer Ø 3 mm vornehmen.

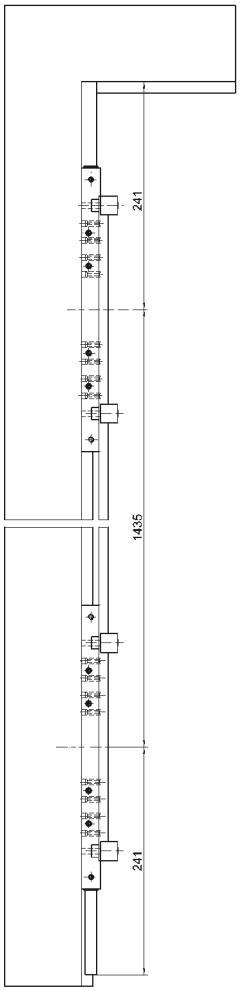

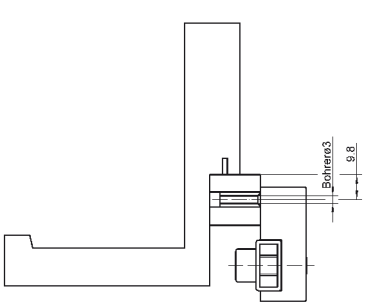

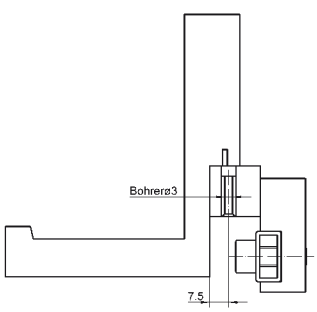

Mehr Infos

© SIMONSWERK GMBH **HANDBUCH 2022**

Anwendungstechnik

Serienfräslehre VARIANT V 1999 Klemmschutz Flügel

für die Fräsung am Türflügel

Serienbohrlehre		VARIANT

Verwendbar für

V 1999 Klemmschutz Set

Zur kompletten Lehre gehören

2 x Fräsrahmen
1 x Verbindungsvierkantrohr
2 x Längenanschläge
1 x Anschlaganweisung

Arbeitsschritte

1. Fräskörper nach der gewünschten Lage der Fräsungen einstellen und fixieren.
2. Die Anschläge sind individuell auf rechts und links einzustellen.
3. Fräsrahmen auf Werkstück auflegen.
4. Fräsung mit Fräser Ø 24 mm vornehmen.



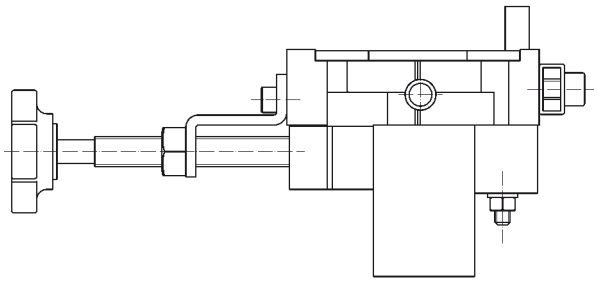

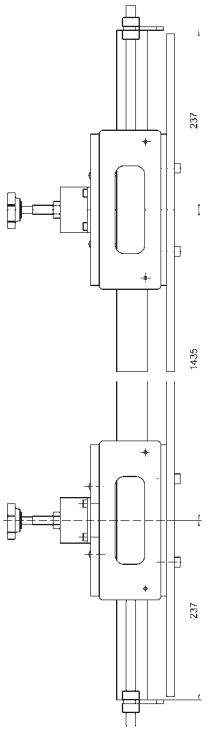

Mehr Infos

© SIMONSWERK GMBH HANDBUCH 2022

Anwendungstechnik



Serienbohrlehre VARIANT V 0020/V 0026 WF

für die getrennte Bohrung am Türflügel

Serienbohrlehre		VARIANT

Verwendbar für
V 0020
V 0020 RK
V 0020/12,5
V 0020/14,5
V 0020/19,5
V 0026 WF
V 0026 WF RK
Designband V 3420 WF
Designband V 4426 WF
V 5450
V 8550

Zur kompletten Lehre gehören

2 x Bohrkörper
1 x Verbindungsrohr 12 x 2200 mm
2 x Anschläge
1 x Bohrer Ø 6,8 mm
1 x Stellring
1 x Anschlaganweisung

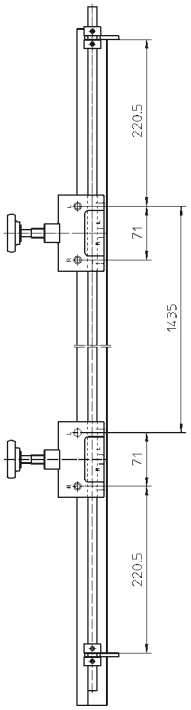

Arbeitsschritte

1. Diese Lehre ist werkseitig auf Normmass nach DIN 18101 eingestellt und damit für rechts und links einsetzbar.
2. Serienbohrlehre mit den Endanschlägen im oberen Flügelfalz anlegen und festspannen.
3. Bohrungen mit Bohrer Ø 6,8 mm vornehmen. Für Flügelteil V 0020 nur die obere Bohrung anbringen.
4. Schnellschraubspannung lösen und Serienbohrlehre abnehmen.
5. Bandteile montieren.

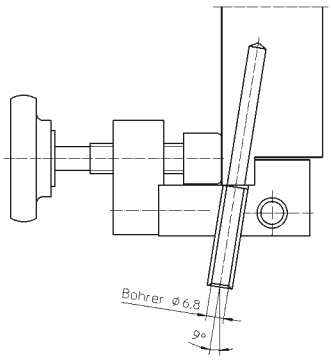

Mehr Infos

© SIMONSWERK GMBH HANDBUCH 2022

Anwendungstechnik

Serienbohrlehre VARIANT Rahmen 13/15

für die getrennte Bohrung an Tür- und Fensterrahmen

Serienbohrlehre		VARIANT



Verwendbar für

C 1-15 WF
C 2-15 WF
V 3200 WF
V 3400 WF
V 3400 WF RK
V 4200 WF
V 4400 WF
V 4400 WF 3 NUV
V 4400 WF 4 NOV
V 4400 WF 4 NUV
Designband V 3420 WF
Designband V 4426 WF
Designband V 4437 WF
V 3400 WF HV Stop
V 5450

Zur kompletten Lehre gehören

2 x Bohrkörper
1 x Verbindungsrohr 12 x 2200 mm
2 x Längenanschläge
1 x Stufenbohrer Ø 6,8 mm
1 x Stellring
1 x Anschlaganweisung

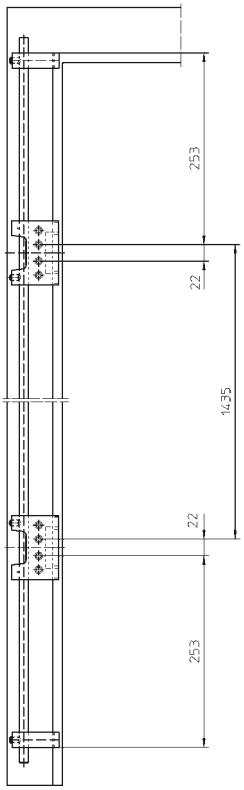

Arbeitsschritte

1. Bohrkörper und Anschläge auf Verbindungsrohr aufstecken.
2. Ersten Anschlag nach oberem Türfalz ausrichten und fixieren. Auf Wunsch wird diese Bohrlehre werkseitig auf Normmaß nach DIN 18101 eingestellt.
3. Beide Bohrkörper nach der gewünschten Lage der Einbohrzapfen einstellen und fixieren. Die bandseitige Luft ist bereits in der Bohrlehre berücksichtigt.
4. Zweiten Anschlag mit Abstand zum unteren Bohrkörper festschrauben (Abstand = erster Anschlag zum oberen Bohrkörper). Bohrlehre ist damit für Rechts- und Linksanschlag eingestellt.
5. Bei Einsatz vont Aufnahmeelementen die Rahmenbohrung ggf. auf 7,2 mm aufbohren.

Hinweis

Einzelne Bohrkörper zum Anschlag eines 3. Bandes sind auf Wunsch lieferbar.
Gewünschte Bohrbuchsen-Stellung angeben!

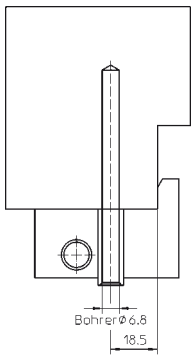

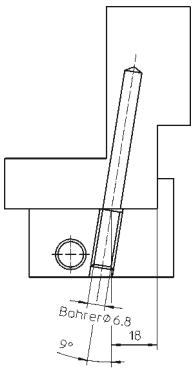

Mehr Infos

© SIMONSWERK GMBH HANDBUCH 2022

Anwendungstechnik



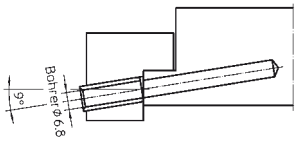

Bohrlehre VARIANT V 0026 WF Umrüsten

für die Umrüstbohrung von V 0020 auf V 0026 WF

Bohrlehre		VARIANT

Verwendbar für

V 0026 WF
V 0026 WF RK
Designband V 4426 WF

Zur kompletten Lehre gehören

1 x Bohrkörper
1 x Fixierdorn
1 x Bohrer Ø 6,8 mm
1 x Stellring
1 x Anschlaganweisung

Arbeitsschritte

1. Flügelteil V 0020 entfernen.
2. Bohrlehre auf den Überschlag legen, Anschlagnase im Türfalz.
3. Bohrlehre mit dem beiliegenden Dorn durch die obere Bohrbuchse fixieren.
4. Bohrlehre festspannen und 2. Loch für V 0026 WF mit Bohrer Ø 6,8 mm und Bohrabstand 71,0 mm bohren
5. V 0026 WF eindrehen.

© SIMONSWERK GMBH HANDBUCH 2022

Mehr Infos

Anwendungstechnik

Serienbohrlehre VARIANT V 8000 WF U/ V 8100 WF U

für die Bohrung der Blindeinnietmutter M 10 an Stahlzargen

Serienbohrlehre		**VARIANT**

Verwendbar für

V 8000 WF U
V 8100 WF U

Zur kompletten Lehre gehören

2 x Bohrkörper
1 x Verbindungsrohr 12 x 2200mm
2 x Anschläge
1 x Bohrer Ø 6,5 mm
1 x Anschlaganweisung

Arbeitsschritte

1. Bohrlehre einstellen und auf die Stahlzarge aufspannen. Die bandseitige Falzluft von 3,5 mm ist bereits in der Bohrlehre berücksichtigt.
2. Stahlzarge mit Ø 6,5 mm vorbohren, Bohrlehre entnehmen und mit Ø 12,1 mm nachbohren.
3. Zum Einsetzen der Blindeinnietmutter M 10 die Seitenbrüstung in der Bohrung säubern.
4. Nietzange M 10 fest an den Rahmen andrücken und Blindeinnietmutter M 10 montieren.
5. Fitschenring auf Rahmenzapfen aufstecken und kraftschlüssig eindrehen.
6. Tür einhängen.



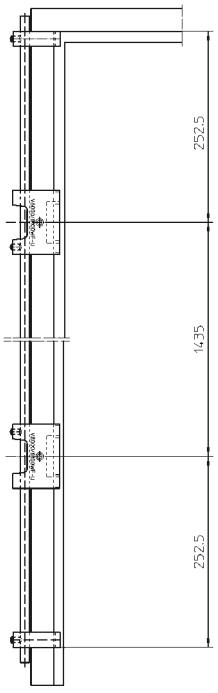

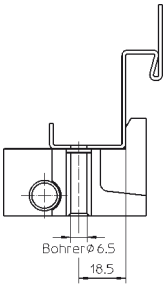

Mehr Infos

© SIMONSWERK GMBH HANDBUCH 2022

Anwendungstechnik

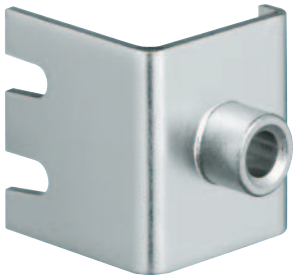

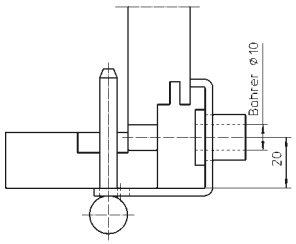

Bohrlehre VARIANT V 3600/V 3610 Falzloch

für die Falzlochbohrung an Futterzargen

Bohrlehre		VARIANT

Verwendbar für

Serie V 3610
Serie V 3630

Zur kompletten Lehre gehören

1 x Bohrkörper

Arbeitsschritte

1. Rahmenbohrungen vornehmen, ggf. auf Ø 7,2 mm aufbohren.
2. Rahmenteil in Bohrung einstecken.
3. Bohrlehre zwischen die Zapfen schieben und Bohrung mit Bohrer Ø 10,0 mm vornehmen.

Hinweis

Die zwei Zapfenlöcher für die Rahmenteile vorab mit der Bohrlehre VARIANT V bohren.

© SIMONSWERK GMBH HANDBUCH 2022

Mehr Infos

Anwendungstechnik

Serienbohrlehre VARIANT V 3600/ V 3610 BB70

für die getrennte Bohrung am Türrahmen

Serienbohrlehre		VARIANT

Verwendbar für

V 3605
Serie V 3610

Zur kompletten Lehre gehören

2 x Bohrkörper
1 x Verbindungsrohr 12 x 1963 mm
1 x Bohrer Ø 7,2 mm
1 x Bohrer Ø 10,0 mm
1 x Anschlaganweisung

Arbeitsschritte

1. Zwischenlagen in Abhängigkeit der Konstruktion und der Bauhöhe der eingesetzten Anschraubtasche auf Bohrkörper kleben. Bohrmass 18,5 mm bei Einfräsbändern (Flügel).
2. Bohrkörper auf Verbindungsrohr aufstecken, auf gefordertes Mass einstellen und fixieren. Bei Normmasseinstellung lt. Zeichnung rechts und links verwendbar.
   Das Verbindungsrohr liegt im Falz und dient als oberer Anschlag.
   Die bandseitige Falzluft von 3,5 mm ist bereits in der Bohrlehre berücksichtigt.
   Auf Wunsch wird diese Bohrlehre werkseitig auf Normmass nach DIN 18101 eingestellt.

Hinweis

Bei der Bestellung ist die Bekleidungsbreite anzugeben.
Bei der Montage von VN 3938/160, VN 3948/160, VN 3938/160 FD sind zusätzlich 2 Bohrkörper, 2 Dinstanzröhrchen (lang) und 1 Verbindungsrohr (2200 mm) mitzubestellen.



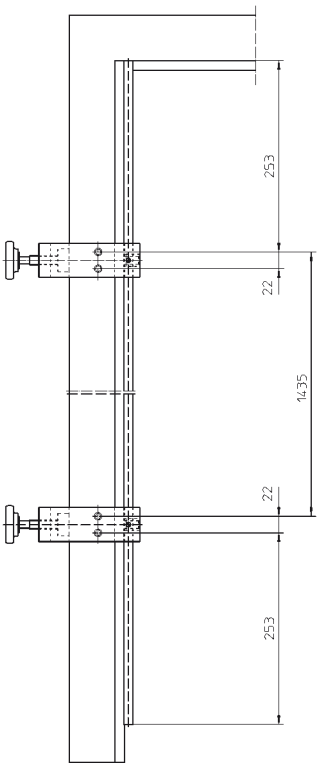

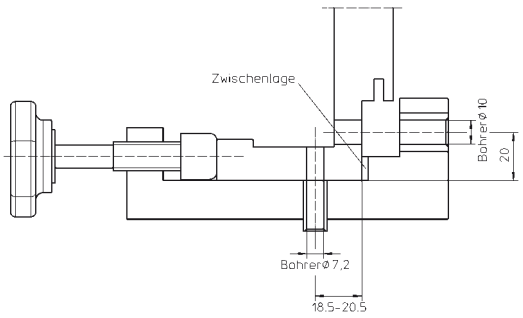

Mehr Infos

© SIMONSWERK GMBH HANDBUCH 2022

Anwendungstechnik



Serienbohrlehre VARIANT V 3600/ V 3610 BB100

für die getrennte Bohrung am Türrahmen für eine Bekleidungsbreite von max. 100 mm

Serienbohrlehre		VARIANT

Verwendbar für

V 3605

Serie V 3610

Zur kompletten Lehre gehören

2 x Bohrkörper
1 x Verbindungsrohr 12 x 1963 mm
1 x Bohrer Ø 7,2 mm
1 x Bohrer Ø 10,0 mm
1 x Anschlaganweisung

Arbeitsschritte

1. Zwischenlagen in Abhängigkeit der Konstruktion und der Bauhöhe der eingesetzten Anschraubtasche auf Bohrkörper kleben. Bohrmass 18,5 mm bei Einfräsbändern (Flügel).
2. Bohrkörper auf Verbindungsrohr aufstecken, auf gefordertes Mass einstellen und fixieren. Bei Normmasseinstellung lt. Zeichnung rechts und links verwendbar.
   Das Verbindungsrohr liegt im Falz und dient als oberer Anschlag.
   Die bandseitige Falzluft von 3,5 mm ist bereits in der Bohrlehre berücksichtigt.
   Auf Wunsch wird diese Bohrlehre werkseitig auf Normmass nach DIN 18101 eingestellt.

Hinweis

Bei der Bestellung ist die Bekleidungsbreite anzugeben.
Bei der Montage von VN 3938/160, VN 3938/160 FD sind zusätzlich 2 Bohrkörper, 2 Dinstanzröhrchen (lang) und 1 Verbindungsrohr (2200 mm) mitzubestellen.

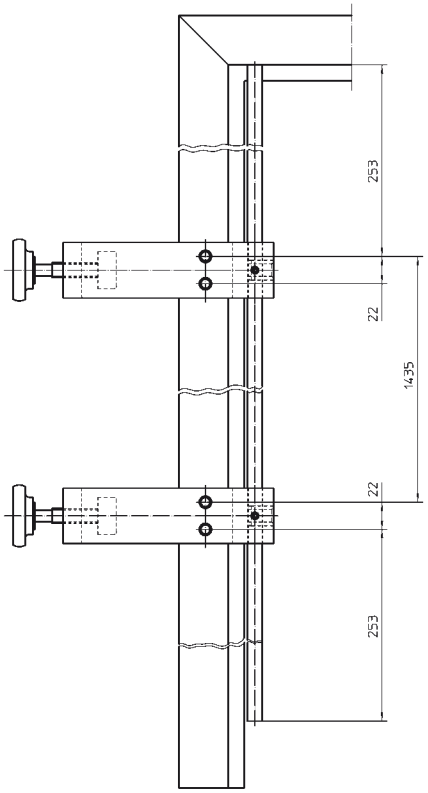

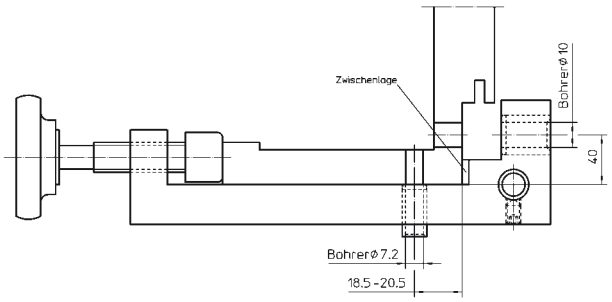

© SIMONSWERK GMBH HANDBUCH 2022

Mehr Infos

Anwendungstechnik

Serienbohrlehre VARIANT V 3630/V 3650

für die getrennte Bohrung am Türrahmen

Serienbohrlehre		VARIANT

Verwendbar für

Serie V 3630

Zur kompletten Lehre gehören

2 x Bohrkörper
1 x Verbindungsrohr 12 x 1963 mm
1 x Bohrer Ø 10,0 mm
1 x Anschlaganweisung

Arbeitsschritte

1. Zwischenlagen in Abhängigkeit der Konstruktion und der Bauhöhe der eingesetzten Anschraubtasche auf Bohrkörper kleben. Bohrmass 18,5 mm bei Einfräsbändern (Flügel).
2. Bohrkörper auf Verbindungsrohr aufstecken, auf gefordertes Mass einstellen und fixieren. Bei Normmasseinstellung lt. Zeichnung rechts und links verwendbar.
   Das Verbindungsrohr liegt im Falz und dient als oberer Anschlag.
   Die bandseitige Falzluft von 3,5 mm ist bereits in der Bohrlehre berücksichtigt.
   Auf Wunsch wird diese Bohrlehre werkseitig auf Normmass nach DIN 18101 eingestellt.

Hinweis

Bei der Bestellung ist die Bekleidungsbreite anzugeben.
Bei der Montage von VN 3938/160, VN 3938/160 FD sind zusätzlich 2 Bohrkörper, 2 Dinstanzröhrchen (lang) und 1 Verbindungsrohr (2200 mm) mitzubestellen.



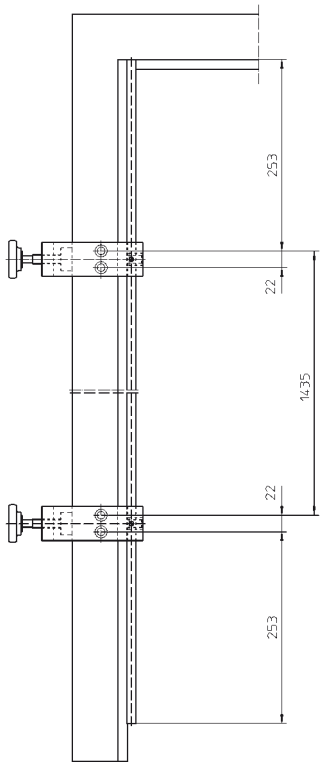

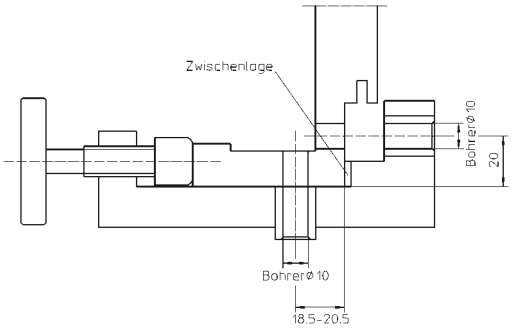

Mehr Infos

© SIMONSWERK GMBH HANDBUCH 2022

Anwendungstechnik



Bohr-/Fräskörper VARIANT V 3604

für die Bohrung/Fräsung von VARIANT V 3604

Bohr-/Fräskörper		VARIANT

Verwendbar für

Serie V 3604

Zur kompletten Lehre gehören

1 x Bohr-/Fräskörper
1 x Bohrer Ø 7,2 mm
1 x Stellring
1 x Anschlaganweisung

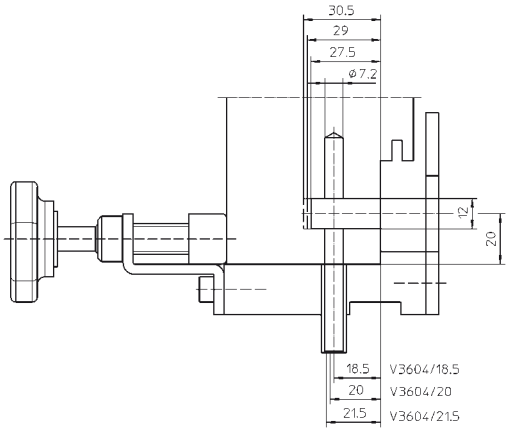

Arbeitsschritte

1. Bandsitz am Blendrahmen anzeichnen.
2. Bohr-/Fräskörper je nach DIN-Richtung der Tür mit entsprechender Markierung positionieren und festspannen. Die bandseitige Falzluft von 3,5 mm ist bereits in der Bohrlehre berücksichtigt.
3. Bohrungen für die Rahmenteile mit Bohrer Ø 7,2 mm vornehmen.
4. Fräsungen mit Fräser Ø 12 mm (Anlaufring Ø 30 mm) vornehmen.
5. Klemmblock einstecken.
6. Rahmenteil einstecken und mit Inbusschraube fixieren.

Hinweis

Bei Bestellung bitte Blendrahmenbreite angeben.
Ebenfalls als Serienlehre VARIANT V 3604 lieferbar.

© SIMONSWERK GMBH HANDBUCH 2022

Mehr Infos

Anwendungstechnik

Serienlehre VARIANT V 3604

für die Bohrung/Fräsung von VARIANT V 3604

Serienlehre		VARIANT

Verwendbar für

Serie V 3604

Zur kompletten Lehre gehören

2 x Bohr-/Fräskörper
1 x Verbindungsvierkantrohr
2 x Anschläge
1 x Bohrer Ø 7,2 mm
1 x Stellring
1 x Anschlaganweisung

Arbeitsschritte

1. Serienlehre auf den Rahmen spannen. Die bandseitige Falzluft von 3,5 mm ist bereits in der Bohrlehre berücksichtigt.
2. Bohrungen für die Rahmenteile mit Bohrer Ø 7,2 mm vornehmen.
3. Fräsungen mit Fräser Ø 12 mm (Anlaufring Ø 30 mm) vornehmen.
4. Klemmblöcke einstecken.
5. Rahmenteile einstecken und mit Inbusschraube fixieren.

Hinweis

Bei Bestellung bitte Blendrahmenbreite und die gewünschte Klemmblock-Ausführung angeben.
Die Serienlehre ist werkseitig auf Normmass nach DIN 18101 eingestellt.
Bei der Montage von VN 3938/160, VN 3938/160 FD sind Sonderlehren anzufordern.



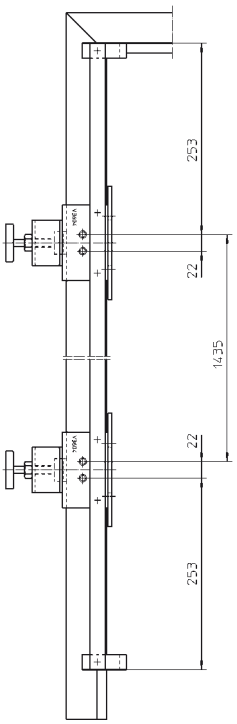

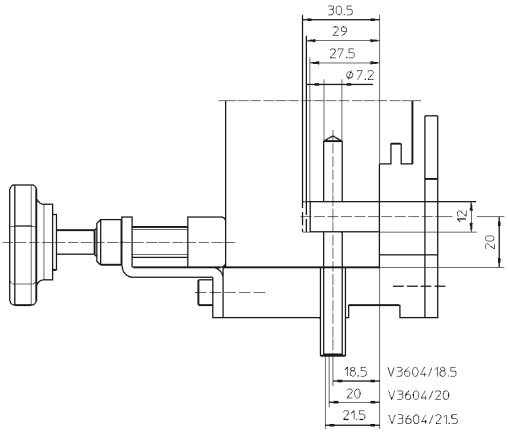

Mehr Infos

© SIMONSWERK GMBH HANDBUCH 2022

Anwendungstechnik



Serienlehre VARIANT V 3607

für die Bohrung/Fräsung von VARIANT V 3607

Serienlehre		VARIANT

Verwendbar für

V 3607

Zur kompletten Lehre gehören

2 x Bohr-/Fräskörper
1 x Verbindungsvierkantrohr
2 x Anschläge
1 x Bohrer Ø 7,2 mm
1 x Stellring
1 x Anschlaganweisung

Arbeitsschritte

1. Serienlehre auf den Rahmen spannen. Die bandseitige Falzluft von 3,5 mm ist bereits in der Bohrlehre berücksichtigt.
2. Bohrungen für die Rahmenteile mit Bohrer Ø 7,2 mm vornehmen.
3. Fräsungen mit Fräser Ø 12 mm (Anlaufring Ø 30 mm) vornehmen.
4. Klemmblöcke einstecken.
5. Rahmenteile einstecken und mit Inbusschraube fixieren.

Hinweis

Bei Bestellung bitte Blendrahmenbreite angeben.
Die Serienlehre ist werkseitig auf Normmass nach DIN 18101 eingestellt.
Bei der Montage von VN 3938/160, VN 3938/160 FD sind Sonderlehren anzufordern.

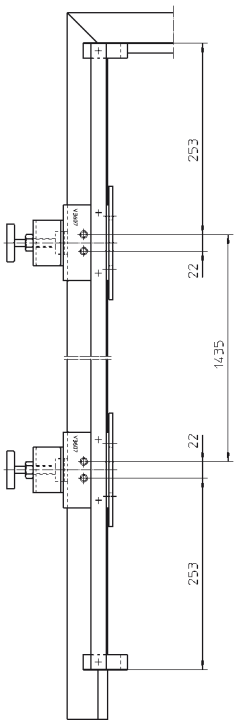

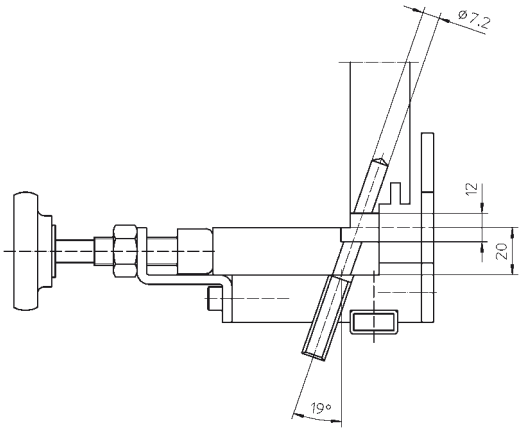

© SIMONSWERK GMBH HANDBUCH 2022

Mehr Infos

Anwendungstechnik

Fräskörper VARIANT V 3605

für die Fräsung von VARIANT V 3605

Fräskörper		VARIANT



Verwendbar für

V 3605

Zur kompletten Lehre gehören

1 x Fräskörper
1 x Anschlaganweisung

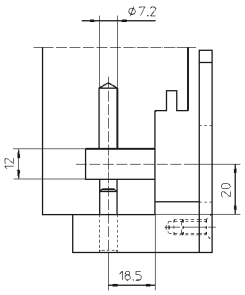

Arbeitsschritte

1. Rahmenbohrungen Ø 7,2 mm für Bandzapfen mit Serienbohrlehre VARIANT V 3600 / V 3610 vornehmen.
2. Zapfen der Fräslehre in Bohrung Ø 7,2 mm einstecken.
3. Falzlochfräsungen mit Fräser Ø 12 mm (Anlaufring Ø 30 mm) vornehmen.

Mehr Infos

© SIMONSWERK GMBH **HANDBUCH 2022**

Anwendungstechnik



Serienbohrlehre VARIANT V 4600

für die Bohrung der Aufnahme VARIANT V 4600

Serienbohrlehre		VARIANT

Verwendbar für

V 4700 WF
V 4700 WF FV
Serie V 4600
Nachrüstsatz V 4600/7

2 x Bohrkörper
1 x Verbindungsrohr 12 x 2200 mm
2 x Anschläge
1 x Bohrer Ø 13,5 mm
1 x Anschlaganweisung

Arbeitsschritte

1. Bohrlehre auf den Rahmen aufspannen. Die bandseitige Falzluft von 3,5 mm ist bereits in der Bohrlehre berücksichtigt.
2. Bohrungen mit Bohrer Ø 13,5 mm vornehmen.
3. Bandaufnahme V 4600 an die Futterzarge montieren und Rahmenteile eindrehen.
4. Tür einhängen.

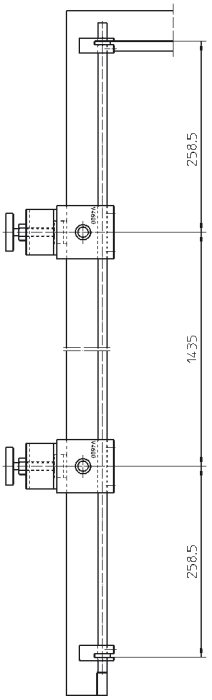

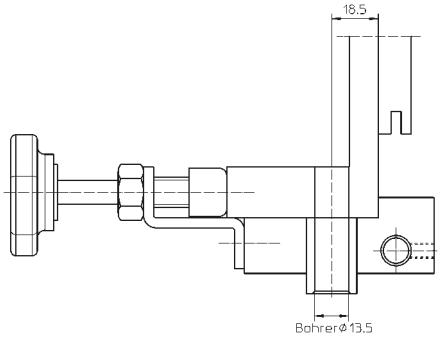

© SIMONSWERK GMBH HANDBUCH 2022

Mehr Infos

Anwendungstechnik

Bohrlehre BAKA 20

für die Bohrung BAKA 20

Bohrlehre		BAKA



Verwendbar für

C 1-20 WF
C 1-20 WF Basic
C 1-20 WF Soft
C 1-20 WF ZK
C 2-20 WF
C 2-20 WF Basic
C 2-20 WF Soft
C 2-20 WF ZK

Zur kompletten Lehre gehören

1 x Bohrkörper
1 x Bohrer Ø 8,8 mm
1 x Stellring
1 x Einwindklaue Ø 20,0 mm
1 x Anschlaganweisung

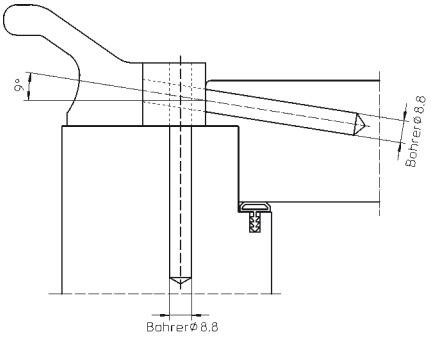

Arbeitsschritte

1. Flügel in den Rahmen legen, zur Bandseite ziehen und festspannen. Die bandseitige Falzluft von 4,0 mm ist bereits in der Bohrlehre berücksichtigt.
2. Bandsitz anzeichnen, Bohrlehre anlegen und Löcher für Zapfen bohren.
3. Flügel wieder herausnehmen und Rahmen- / Flügelteil mit der Einwindkurbel oder Bohrmaschine eindrehen.
4. Bandteile ausrichten und Flügel einhängen.

Mehr Infos

© SIMONSWERK GMBH **HANDBUCH 2022**

Anwendungstechnik



Bohrlehre BAKA KR

für die Bohrung an Kippflügelfenstern

Bohrlehre		BAKA

Verwendbar für

C 1-15 WF
C 1-15 WF Basic
C 1-15 WF Soft
C 1-15 WF ZK
C 2-15 WF
C 2-15 WF Basic
C 2-15 WF Soft
C 2-15 WF ZK
C 1-13
C 1-13 ZK
C 3-15

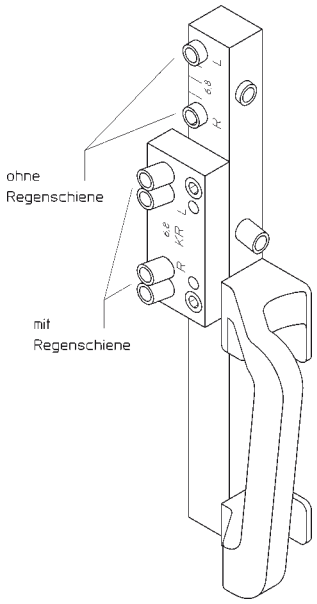

Zur kompletten Lehre gehören

1 x Bohrkörper
1 x Stufenbohrer Ø 6,8 mm
1 x Stellring
1 x Einwindklaue Ø 13,0 mm
1 x Einwindklaue Ø 15,0 mm
1 x Anschlaganweisung

Arbeitsschritte

1. Flügel an der Bandseite ohne Zwischenraum im Falz auf den Rahmen festspannen. Die bandseitige Falzluft von 3,0 mm ist bereits in der Bohrlehre berücksichtigt.
2. Bandsitz anzeichnen und Bohrungen vornehmen.

3a. Fenster mit Regenschutzschiene: Für das schräge Einbohren der Rahmenzapfen ist das Bohrbild mit aufgeschraubter Bohrplatte zu verwenden.

3b. Fenster ohne Regenschutzschiene: Für das senkrechte Einbohren der Rahmenzapfen ist das rechte Bohrbild zu verwenden.

4. Flügel wieder herausnehmen und Rahmen- und Flügelteil mit der Einwindkurbel oder Bohrmaschine eindrehen.
5. Bandteile ausrichten und Flügel einhängen.

Hinweis

Siehe auch Lehrenverbinder.

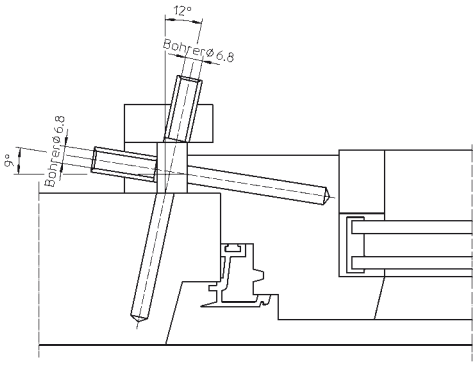

Mehr Infos

© SIMONSWERK GMBH HANDBUCH 2022

Anwendungstechnik

Bohrlehre BAKA C 1-13 ZK K-FT

für die Bohrung an Kippflügelfenstern

Bohrlehre		**BAKA**



Verwendbar für

C 1-13 ZK K-FT

Zur kompletten Lehre gehören

1 x Bohrkörper
1 x Bohrer Ø 6,8 mm
1 x Stellring
1 x Einwindklaue Ø 13,0 mm
1 x Anschlaganweisung

Arbeitsschritte

1. Flügel in den Rahmen legen, zur Bandseite ziehen und festspannen. Die bandseitige Falzluft von 3,0 mm ist bereits in der Bohrlehre berücksichtigt.
2. Bandsitz anzeichnen, Bohrlehre anlegen und Löcher für Zapfen bohren.
3. Flügel wieder herausnehmen und Rahmen- und Flügelteil mit der Einwindkurbel oder Bohrmaschine eindrehen.
4. Bandteile ausrichten und Flügel einhängen.

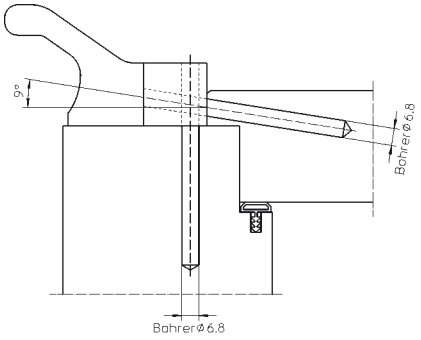

Mehr Infos

© SIMONSWERK GMBH HANDBUCH 2022

Anwendungstechnik



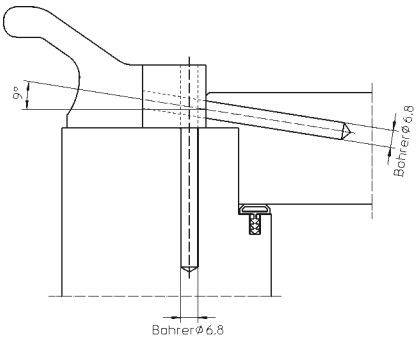

Bohrlehre BAKA C 1-13 ZK G13

für die Bohrung an Kippflügelfenstern

Bohrlehre		**BAKA**

Verwendbar für

C 1-13 ZK G13

Zur kompletten Lehre gehören

1 x Bohrkörper
1 x Bohrer Ø 6,8 mm
1 x Stellring
1 x Einwindklaue Ø 13,0 mm
1 x Anschlaganweisung

Arbeitsschritte

1. Flügel in den Rahmen legen, zur Bandseite ziehen und festspannen. Die bandseitige Falzluft von 3,0 mm ist bereits in der Bohrlehre berücksichtigt.
2. Bandsitz anzeichnen, Bohrlehre anlegen und Löcher für Zapfen bohren.
3. Flügel wieder herausnehmen und Rahmen- und Flügelteil mit der Einwindkurbel oder Bohrmaschiene eindrehen.
4. Bandteile ausrichten und Flügel einhängen.

© SIMONSWERK GMBH **HANDBUCH 2022**

Mehr Infos

Anwendungstechnik

Bohrlehre BAKA C 5-15

für die Bohrung von BAKA C 5-15

Bohrlehre		BAKA



Verwendbar für

C 5-15

Zur kompletten Lehre gehören

1 x Bohrkörper
1 x Stufenbohrer Ø 6,8 mm
1 x Stellring
1 x Einwindklaue Ø 15,0 mm
1 x Anschlaganweisung

Arbeitsschritte

1. Flügel an der Bandseite ohne Zwischenraum im Falz auf den Rahmen festspannen. Die bandseitige Falzluft von 3,0 mm ist bereits in der Bohrlehre berücksichtigt.
2. Bandsitz anzeichnen.
3. Bohrlehre auf den Rahmen auflegen und an den Überschlag fest andrücken. Die Bohrungen vornehmen.
4. Flügel wieder herausnehmen und Rahmen- und Flügelteil mit der Einwindkurbel oder Bohrmaschine eindrehen.
5. Bandteile ausrichten und Flügel einhängen.

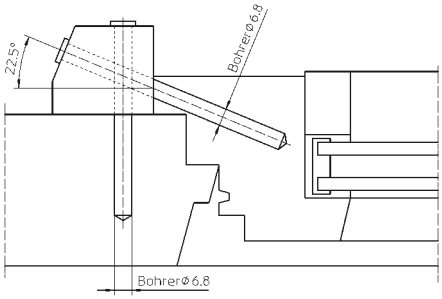

Mehr Infos

© SIMONSWERK GMBH HANDBUCH 2022

Anwendungstechnik



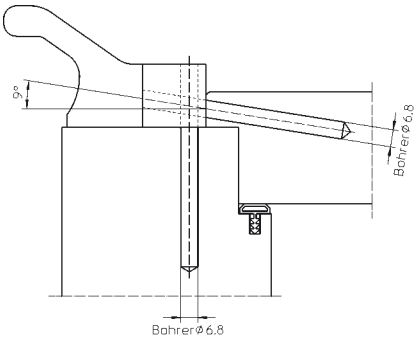

Bohrlehre BAKA 13/15

für die Bohrung von BAKA 13 und BAKA 15

Bohrlehre		BAKA

Verwendbar für

A 1-15
A 2-15
B 1-15
B 2-15
C 1-15 WF
C 1-15 WF Basic
C 1-15 WF Soft
C 1-15 WF ZK
C 2-15 WF
C 2-15 WF Basic
C 2-15 WF Soft
C 2-15 WF ZK
A 1-13
A 2-13
B 1-13
B 1-13 ZK

Zur kompletten Lehre gehören

1 x Bohrkörper
1 x Bohrer Ø 6,8 mm
1 x Stellring
1 x Einwindklaue Ø 13,0 mm
1 x Einwindklaue Ø 15,0 mm
1 x Anschlaganweisung

Arbeitsschritte

1. Flügel in den Rahmen legen, zur Bandseite ziehen und festspannen. Die bandseitige Falzluft von 3,0 mm ist bereits in der Bohrlehre berücksichtigt.
2. Bandsitz anzeichnen, Bohrlehre anlegen und Löcher für Zapfen bohren.
3. Flügel wieder herausnehmen und Rahmen- und Flügelteil mit der Einwindkurbel oder Bohrmaschiene eindrehen.
4. Bandteile ausrichten und Flügel einhängen.

© SIMONSWERK GMBH HANDBUCH 2022

Mehr Infos

Anwendungstechnik

Fräskörper BAKA Protect 2000 Flügel

für die Flügelfräsung BAKA Protect 2000

Fräskörper		BAKA Protect

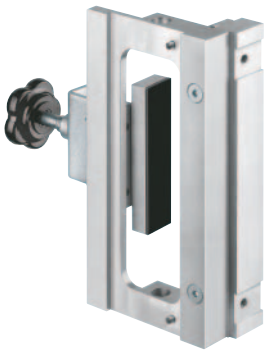

Verwendbar für

BAKA Protect 2010 2D
BAKA Protect 2010 2D FD
BAKA Protect 2030 2D FD
BAKA Protect 2030 2D-15 FD MSTS
BAKA Protect 2040 2D FD
BAKA Protect 2040 2D-15 FD MSTS

Zur kompletten Lehre gehören

1 x Fräskörper
1 x Frässchablone BAKA Protect 2000 Flügel 20/30
1 x Anschlaganweisung



Arbeitsschritte

1. Fräslehre auf das Werkstück spannen, Frässchablone einlegen und Fräsung mit Fräser Ø 20 mm (Anlaufring Ø 30 mm) vornehmen.
2. Nach den Fräsvorgängen Schnellschraubspannung lösen und Fräskörper abnehmen.

Hinweis

Als Zusatzausstattung sind Schablonen für folgende Kombinationen (Fräser/Anlaufring) erhältlich:
Frässchablone BAKA Protect 2000 Flügel 16/27
Frässchablone BAKA Protect 2000 Flügel 16/30
Frässchablone BAKA Protect 2000 Flügel 20/27
Ebenfalls als Rasterlehre BAKA Protect 2000 Flügel lieferbar.

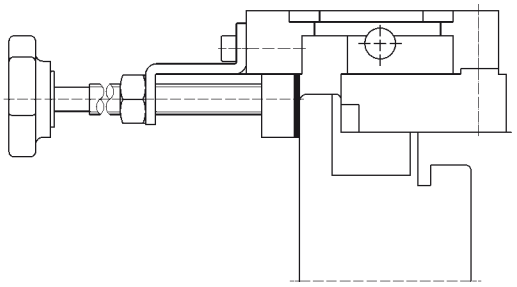

Mehr Infos

© SIMONSWERK GMBH HANDBUCH 2022

Anwendungstechnik



Bohrlehre BAKA Protect 2000 Rahmen

für die Rahmenbohrung BAKA Protect 2000

Bohrlehre		BAKA Protect

Verwendbar für

BAKA Protect 2010 2D
BAKA Protect 2010 2D FD
BAKA Protect 2030 2D FD
BAKA Protect 2040 2D FD

Zur kompletten Lehre gehören

1 x Bohrkörper
1 x Ausgleichsblech
1 x Bohrer Ø 8,8 mm
1 x Stellring
1 x Einwindklaue Ø 20,0 mm
1 x Anschlaganweisung

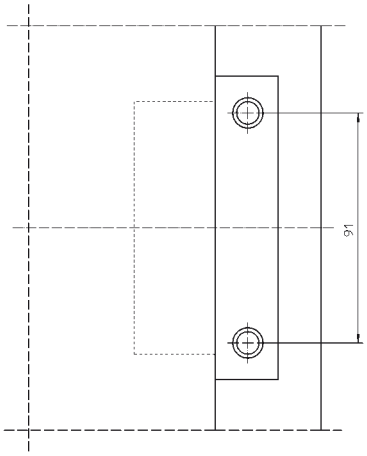

Arbeitsschritte

1. Bandsitz im Türblatt festlegen und mit Fräskörper BAKA Protect 2000 Flügel die Ausfräsung vornehmen.
2. Türblatt in den Rahmen legen. Die bandseitige Falzluft von 4,0 mm ist bereits in der Bohrlehre berücksichtigt.
3. Ausgleichsplatte je nach Türkonstruktion ggf. an der Einsteckbohrlehre BAKA Protect 2000 montieren (siehe Aufdruck).
4. Einsteckbohrlehre BAKA Protect 2000 in Flügelfräsung fixieren und die Bohrungen vornehmen.
5. Türflügel aus dem Rahmen nehmen und Rahmenteile, je nach Dichtungsandruck, eindrehen und lotrecht ausrichten.
6. Flügelteil BAKA Protect 2000 in der Fräsung verschrauben, Türblatt einlegen und Stift montieren.

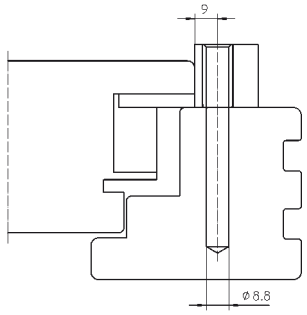

Mehr Infos

© SIMONSWERK GMBH HANDBUCH 2022

Anwendungstechnik

Bohrlehre BAKA Protect 2000-15 FD Rahmen

für die Rahmenbohrung BAKA Protect 2000-15 FD

Bohrlehre		BAKA Protect



Verwendbar für

BAKA Protect 2030 2D-15 FD MSTS
BAKA Protect 2040 2D-15 FD MSTS

Zur kompletten Lehre gehören

1 x Bohrkörper
1 x Ausgleichsblech
1 x Bohrer Ø 6,8 mm
1 x Stellring
1 x Einwindklaue Ø 15,0 mm
1 x Anschlaganweisung

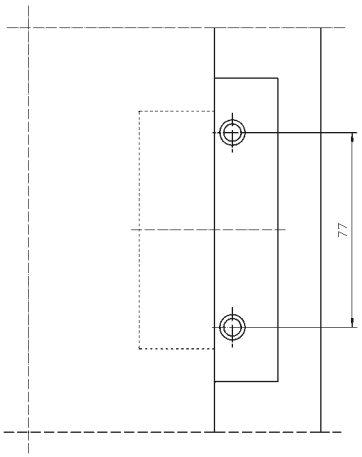

Arbeitsschritte

1. Bandsitz im Türblatt festlegen und mit Fräskörper BAKA Protect 2000 Flügel die Ausfräsung vornehmen.
2. Türblatt in den Rahmen legen. Die bandseitige Falzluft von 4,0 mm ist bereits in der Bohrlehre berücksichtigt.
3. Bohrlehre BAKA Protect 2000-15 FD Rahmen in Flügelfräsung fixieren und die Bohrungen vornehmen.
4. Türflügel aus dem Rahmen nehmen und Rahmenteile, je nach Dichtungsandruck, eindrehen und lotrecht ausrichten.
5. Flügelteil BAKA Protect 2000-15 FD in der Fräsung verschrauben, Türblatt einlegen und Stift montieren.

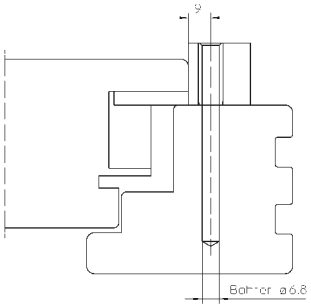

Mehr Infos

© SIMONSWERK GMBH HANDBUCH 2022

Anwendungstechnik



Rasterlehre BAKA Protect 2000 Flügel

für die Flügelbohrung BAKA Protect 2000

Rasterlehre		BAKA Protect

Verwendbar für

BAKA Protect 2010 2D
BAKA Protect 2010 2D FD
BAKA Protect 2030 2D FD
BAKA Protect 2030 2D-15 FD MSTS
BAKA Protect 2040 2D FD
BAKA Protect 2040 2D-15 FD MSTS

Zur kompletten Lehre gehören

3 x Fräskkörper
3 x Frässchablonen BAKA Protect 2000 Flügel 20/30
1 x Verbindungsvierkantrohr mit Rasterung
2 x Endanschläge
1 x Anschlaganweisung

Arbeitsschritte

1. Die Längenanschläge sind individuell auf rechts und links einzustellen und werden im Flügelfalz angelegt.
2. Rasterlehre auf Rahmenlehre abstimmen.
3. Rasterlehre auf das Werkstück spannen, Frässchablone einlegen und Fräsung mit Fräser Ø 20 mm (Anlaufring Ø 30 mm) vornehmen.
4. Nach den Fräsvorgängen Schnellschraubspannung lösen und Rasterlehre abnehmen.

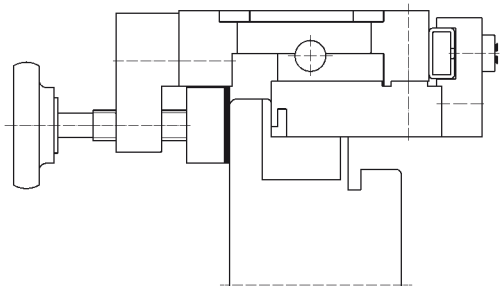

Hinweis

Als Zusatzausstattung sind Schablonen für folgende Kombinationen (Fräser/Anlaufring) erhältlich:
Frässchablone BAKA Protect 2000 Flügel 16/27
Frässchablone BAKA Protect 2000 Flügel 16/30
Frässchablone BAKA Protect 2000 Flügel 20/27
Ebenfalls als Fräskörper BAKA Protect 2000 Flügel lieferbar.

© SIMONSWERK GMBH HANDBUCH 2022

Mehr Infos

Anwendungstechnik

Rasterlehre BAKA Protect 2000 Rahmen

für die Rahmenbohrung BAKA Protect 2000

Rasterlehre		BAKA Protect



Verwendbar für

BAKA Protect 2010 2D
BAKA Protect 2010 2D FD
BAKA Protect 2030 2D FD
BAKA Protect 2040 2D FD

Zur kompletten Lehre gehören

3 x Bohrkörper
1 x Verbindungsvierkantrohr mit Rasterung
2 x Anschläge
1 x Bohrer Ø 8,8 mm
1 x Stellring
1 x Einwindklaue Ø 20,0 mm
1 x Anschlaganweisung

Arbeitsschritte

1. Die Längenanschläge sind individuell auf rechts und links einzustellen und werden im Rahmenfalz angelegt.
2. Rasterlehre auf Flügellehre abstimmen.
3. Seitenanschläge je nach Türkonstruktion montieren (siehe Aufdruck).
4. Rasterlehre auf das Werkstück spannen. Die bandseitige Falzluft von 4,0 mm ist bereits in der Bohrlehre berücksichtigt.
5. Bohrungen mit Bohrer Ø 8,8 mm vornehmen.
6. Rahmenteile, je nach Dichtungsandruck, eindrehen und lotrecht ausrichten.
7. Türblatt einlegen und Stift montieren.

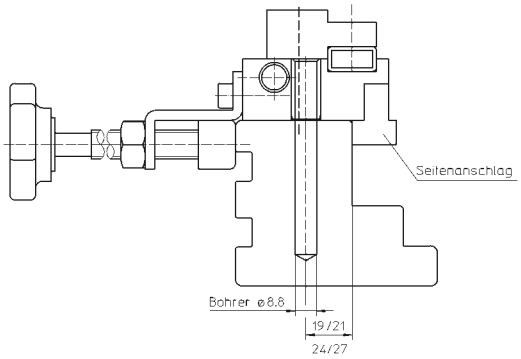

Hinweis

Einzelne Bohrkörper zum Anschlag weiterer Bänder sind auf Wunsch lieferbar.

Mehr Infos

© SIMONSWERK GMBH HANDBUCH 2022

Anwendungstechnik

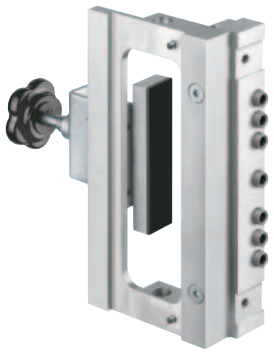

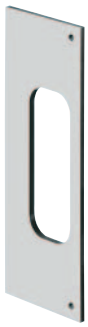

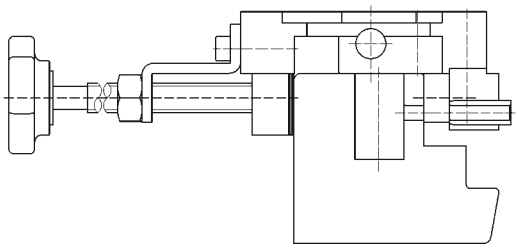

Bohr-/Fräskörper BAKA Protect 4000 Rahmen

für die Rahmenbohrung / -fräsung von BAKA Protect 4000

Bohr-/Fräskörper		BAKA Protect

Verwendbar für

BAKA Protect 4010 3D
BAKA Protect 4010 3D FD
BAKA Protect 4020 3D
BAKA Protect 4020 3D FD
BAKA Protect 4030 3D FD
BAKA Protect 4040 3D FD
BAKA Protect 4048 3D K
BAKA Protect 4060 3D FD

Zur kompletten Lehre gehören

1 x Bohr-/Fräskörper
1 x Frässchablone BAKA Protect 4000 Rahmen 20/30
1 x Bohrer Ø 6,0 mm
1 x Stellring
1 x Anschlaganweisung

Arbeitsschritte

1. Bandsitz festlegen.
2. Seitenanschläge je nach Türkonstruktion montieren (siehe Aufdruck).
3. Bohr-/Fräskörper auf das Werkstück spannen. Die bandseitige Falzluft je nach Seitenanschlag ist bereits in der Bohrlehre berücksichtigt.
4. Rahmelöcher mit Bohrer Ø 6,0 mm bohren.
5. Fräsung mit Fräser Ø 20 mm (Anlaufring Ø 30 mm) vornehmen.
6. Aufnahmelement einstecken und Befestigungsstiften arretieren.

Hinweis

Als Zusatzausstattung sind Schablonen für folgende Kombinationen (Fräser/Anlaufring) erhältlich:
Frässchablone BAKA Protect 4000 Rahmen 16/27
Frässchablone BAKA Protect 4000 Rahmen 16/30
Frässchablone BAKA Protect 4000 Rahmen 20/27
Ebenfalls als Rasterlehre BAKA Protect 4000 Rahmen lieferbar.
Zur weiteren Verwendung von vorhandenen Lehren Bohr-/Fräskörper BAKA Protect 3D Rahmen ist ein Umrüstset lieferbar.

© SIMONSWERK GMBH HANDBUCH 2022

Mehr Infos

Anwendungstechnik

Umrüstset BAKA Protect 4000 Rahmen

für die Rahmenbohrungen BAKA Protect 4000

Umrüstset		BAKA Protect



Verwendbar für
BAKA Protect 4010 3D
BAKA Protect 4010 3D FD
BAKA Protect 4020 3D
BAKA Protect 4020 3D FD
BAKA Protect 4030 3D FD
BAKA Protect 4040 3D FD
BAKA Protect 4060 3D FD

Zur kompletten Lehre gehören

1 x Bohrleiste
3 x Seitenanschläge
1 x Bohrer Ø 6,0 mm
1 x Stellring
2 x Befestigungsschrauben

Arbeitsschritte

1. Bohrleiste am vorhandenen Bohr-/Fräskörper austauschen.
2. Seitenanschläge je nach Türkonstruktion montieren (s. Aufdruck). Standardeinstellung ist 18 mm Überschlag und 4 mm Falzluft.
3. Bohr-/Fräskörper auf das Werkstück spannen. Die bandseitige Falzluft je nach Seitenanschlag ist in der Lehre berücksichtigt.
4. Rahmenlöcher bohren (Bohrer Ø 6 mm).
5. Fräsung vornehmen
   Fräser: Ø 20 mm
   Anlaufring: Ø 30 mm.
6. Aufnahmeelement einstecken und mit Befestigungsstiften arretieren.

Hinweis

Mit diesem Umrüstset für vorhandene Bohr-/Fräskörper BAKA Protect 3D Rahmen können Sie Ihre bisher verwendete Bohrlehrentechnik weiter benutzen. Die Bohrleiste wird lediglich an den bestehenden Lehren ausgetauscht.

Mehr Infos

© SIMONSWERK GMBH HANDBUCH 2022

Anwendungstechnik

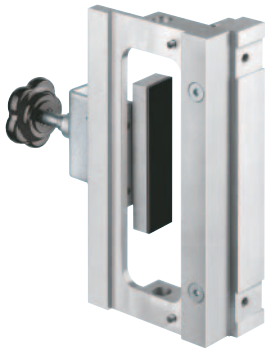



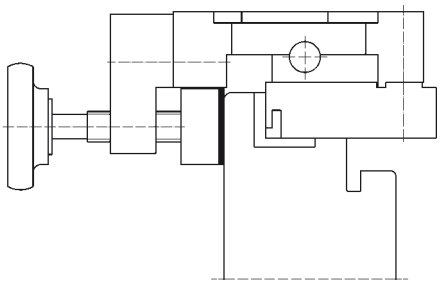

Fräskörper BAKA Protect 4000 Flügel

für die Flügelfräsung BAKA Protect 4000

Fräskörper		BAKA Protect

Verwendbar für

BAKA Protect 4010 3D
BAKA Protect 4010 3D FD
BAKA Protect 4020 3D
BAKA Protect 4020 3D FD
BAKA Protect 4030 3D FD
BAKA Protect 4040 3D FD
BAKA Protect 4048 3D K
BAKA Protect 4060 3D FD

Zur kompletten Lehre gehören

1 x Fräskörper
1 x Frässchablone BAKA Protect 4000 Flügel 20/30
1 x Frässchablone BAKA Protect 4000 FD Flügel 20/30
1 x Anschlaganweisung

Arbeitsschritte

1. Fräslehre auf das Werkstück spannen, Frässchablone einlegen und Fräsung mit Fräser Ø 20 mm (Anlaufring Ø 30 mm) vornehmen.
2. Nach dem Fräsvorgang Schnellschraubspannung lösen und Fräskörper abnehmen.

Hinweis

Als Zusatzausstattung sind Schablonen für folgende Kombinationen (Fräser/Anlaufring) erhältlich:
Frässchablone BAKA Protect 4000 Flügel 16/27
Frässchablone BAKA Protect 4000 Flügel 16/30
Frässchablone BAKA Protect 4000 Flügel 20/27
Ebenfalls als Rasterlehre BAKA Protect 4000 Flügel lieferbar.

© SIMONSWERK GMBH HANDBUCH 2022

Mehr Infos

Anwendungstechnik

Bohrlehre BAKA Protect 4000 Rahmen

für die Rahmenbohrungen BAKA Protect 4000

Bohrlehre		BAKA Protect



Verwendbar für

BAKA Protect 4010 3D
BAKA Protect 4010 3D FD
BAKA Protect 4020 3D
BAKA Protect 4020 3D FD
BAKA Protect 4030 3D FD
BAKA Protect 4040 3D FD
BAKA Protect 4060 3D FD

Zur kompletten Lehre gehören

1 x Bohrkörper
1 x Bohrer Ø 6,0 mm
1 x Stellring
1 x Anschlaganweisung

Arbeitsschritte

1. Fräsung am Blendrahmen vornehmen.
2. Bohrlehre BAKA Protect 4000 Rahmen mit den Nocken in der Fräsung fixieren und Bohrung 6,0 mm anbringen (Ggf. Späne entfernen).
3. Aufnahmeelement einstecken und mit Befestigungsstiften arretieren.

Mehr Infos

© SIMONSWERK GMBH HANDBUCH 2022

Anwendungstechnik



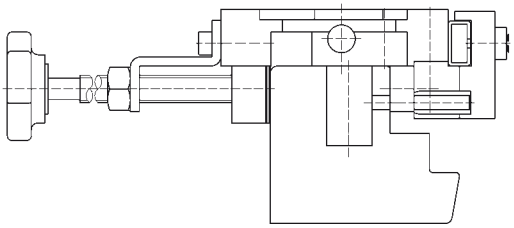

Rasterlehre BAKA Protect 4000 Rahmen

für die Rahmenbohrung / -fräsung von BAKA Protect 4000

Rasterlehre		BAKA Protect

Verwendbar für

BAKA Protect 4010 3D
BAKA Protect 4010 3D FD
BAKA Protect 4020 3D
BAKA Protect 4020 3D FD
BAKA Protect 4030 3D FD
BAKA Protect 4040 3D FD
BAKA Protect 4060 3D FD

Zur kompletten Lehre gehören

3 x Bohr-/Fräskkörper
3 x Frässchablonen BAKA Protect 4000 Rahmen 20/30
1 x Verbindungsvierkantrohr mit Rasterung
2 x Endanschläge
1 x Bohrer Ø 6,0 mm
1 x Stellring
1 x Anschlaganweisung

Arbeitsschritte

1. Die Längenanschläge sind individuell auf rechts und links einzustellen und werden im Rahmenfalz angelegt.
2. Seitenanschläge je nach Türkonstruktion montieren (siehe Aufdruck).
3. Rasterlehre auf Flügellehre abstimmen.
4. Rasterlehre auf das Werkstück spannen. Die bandseitige Falzluft je nach Seitenanschlag ist bereits in der Bohrlehre berücksichtigt.
5. Bohrungen mit Bohrer Ø 6,0 mm vornehmen.
6. Fräsung mit Fräser Ø 20 mm (Anlaufring Ø 30 mm) vornehmen.
7. Aufnahmelemente einstecken und mit Befestigungsstiften arretieren.

Hinweis

Als Zusatzausstattung sind Schablonen für folgende Kombinationen (Fräser/Anlaufring) erhältlich:
Frässchablone BAKA Protect 4000 Rahmen 16/27
Frässchablone BAKA Protect 4000 Rahmen 16/30
Frässchablone BAKA Protect 4000 Rahmen 20/27
Ebenfalls als Bohr-/Fräskörper BAKA Protect 4000 Rahmen lieferbar.

© SIMONSWERK GMBH HANDBUCH 2022

Mehr Infos

Anwendungstechnik

Rasterlehre BAKA Protect 4000 Flügel

für die Flügelfräsuung BAKA Protect 4000

Rasterlehre		BAKA Protect



Verwendbar für

BAKA Protect 4010 3D
BAKA Protect 4010 3D FD
BAKA Protect 4020 3D
BAKA Protect 4020 3D FD
BAKA Protect 4030 3D FD
BAKA Protect 4040 3D FD
BAKA Protect 4060 3D FD

Zur kompletten Lehre gehören

3 x Fräskkörper
3 x Frässchablonen BAKA Protect 4000 Flügel 20/30
1 x Verbindungsvierkantrohr mit Rasterung
2 x Endanschläge
1 x Anschlaganweisung

Arbeitsschritte

1. Die Längenanschläge sind individuell auf rechts und links einzustellen und werden im Flügelfalz angelegt.
2. Rasterlehre auf Rahmenlehre abstimmen.
3. Rasterlehre auf das Werkstück spannen, Frässchablone einlegen und Fräsung mit Fräser Ø 20 mm (Anlaufring Ø 30 mm) vornehmen.
4. Nach den Fräsvorgängen Schnellschraubspannung lösen und Rasterlehre abnehmen.

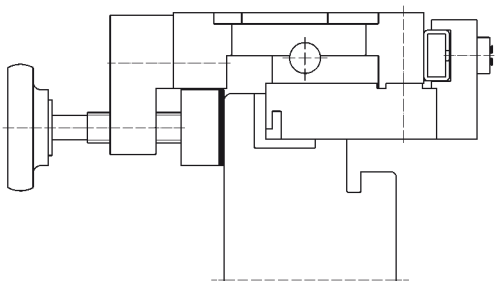

Hinweis

Als Zusatzausstattung sind Schablonen für folgende Kombinationen (Fräser/Anlaufring) erhältlich:
Frässchablone BAKA Protect 4000 Flügel 16/27
Frässchablone BAKA Protect 4000 Flügel 16/30
Frässchablone BAKA Protect 4000 Flügel 20/27
Ebenfalls als Fräskörper BAKA Protect 4000 Flügel lieferbar.

Mehr Infos

© SIMONSWERK GMBH HANDBUCH 2022

Anwendungstechnik



Anschlagset BAKA Protect 4048 3D K

zum Umrüsten der Anschlaglehren auf BAKA Protect 4048 3D K

Anschlagset		**BAKA Protect**

Verwendbar für

BAKA Protect 4038 3D K

Zur kompletten Lehre gehören

1 x Frässchablone BAKA Protect 4048 Flügel 20/30
2 x Distanzstück
2 x Falzanschlag
1 x Anschlaganweistung

Arbeitsschritte

1. Falzanschlag an Fräskörper BAKA Protect 4000 Flügel befestigen.
2. Fräslehre auf den Türflügel spannen, Frässchablone einlegen und Fräsung mit Fräser Ø 20,0 mm (Anlaufring Ø 30,0 mm) vornehmen.
3. Distanzstück an Bohr-/Fräskörper BKAKA Protect 4000 Rahmen montieren.
4. Bohr-/Fräskörper auf das Werkstück spannen. Die bandseitige Falzluft je nach Seitenanschlag ist bereits in der Bohrlehre berücksichtigt.
5. Rahmenlöcher mit Bohrer Ø 6,0 mm bohren.
6. Fräsung mit Fräser Ø 20,0 mm (Anlaufring Ø 30,0 mm) vornehmen.
7. Aufnahmelement einstecken und Befestigungsschrauben arretieren.

Hinweis

Mit Hilfe des Anschlagsets BAKA Protect 4048 3D K können die Anschlaglehre Fräskörper BAKA Protect 4000 Flügel und Bohr-/Fräskörper BAKA Protect 4000 Rahmen für den Anschlag von BAKA Protect 4048 3D K umgerüstet werden.

© SIMONSWERK GMBH HANDBUCH 2022

Mehr Infos

Anwendungstechnik

Bohrkörper SIKU Serie K gem. Anschlag

für die Bohrung von SIKU Serie K

Bohrkörper	**SIKU 3D**

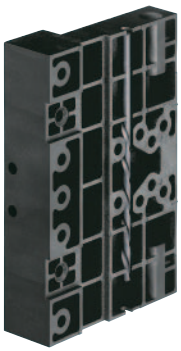

Verwendbar für

Typ 1	SIKU K 3030 3D
	SIKU K 3130 3D
	SIKU K 3230 3D
	SIKU K 3330 3D
	SIKU K 6060 3D
	SIKU K 6160 3D
	SIKU K 6260 3D
Typ 2	SIKU K 3035 3D
	SIKU K 3135 3D
	SIKU K 3235 3D
	SIKU K 3335 3D
	SIKU K 6065 3D
	SIKU K 6165 3D
	SIKU K 6265 3D
Typ 3	SIKU K 4040 3D
	SIKU K 4140 3D
	SIKU K 4240 3D
	SIKU K 4340 3D
Typ 4	SIKU K 4045 3D
	SIKU K 4145 3D
	SIKU K 4245 3D
	SIKU K 4345 3D

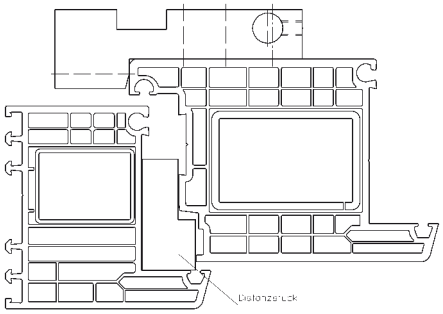

Zur kompletten Lehre gehören

1 x Bohrkörper
1 x Bohrer Ø 5,0 mm
1 x Inbusschlüssel SW 4
2 x Blindstopfen
1 x Anschlaganweisung

Arbeitsschritte

1. Flügel in den Rahmen legen, Falzluft nach Profilherstellerangaben mit Distanzstücken vorgeben.
2. Bandsitz anzeichnen, Bohrlehre anlegen und festspannen.
3. Bohrungen mit Bohrer Ø 5,0 mm vornehmen.

Hinweis

Bei Bestellung bitte die genaue Bandbezeichnung angeben.
Ebenfalls als Teleskoplehre SIKU 3D lieferbar.

Mehr Infos

© SIMONSWERK GMBH **HANDBUCH 2022**

Anwendungstechnik



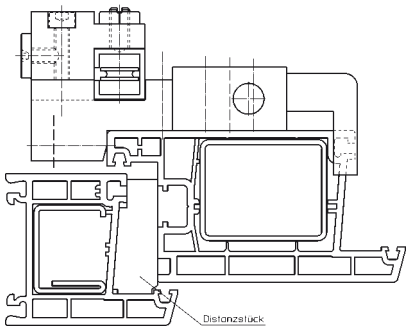

Teleskoplehre SIKU Serie K

für die Bohrung von SIKU Serie K

Teleskoplehre		SIKU 3D
Verwendbar für		
Typ 1		SIKU K 3030 3D
		SIKU K 3130 3D
		SIKU K 3230 3D
		SIKU K 3330 3D
		SIKU K 6060 3D
		SIKU K 6160 3D
		SIKU K 6260 3D
Typ 2		SIKU K 3035 3D
		SIKU K 3135 3D
		SIKU K 3235 3D
		SIKU K 3335 3D
		SIKU K 6065 3D
		SIKU K 6165 3D
		SIKU K 6265 3D
Typ 3		SIKU K 4040 3D
		SIKU K 4140 3D
		SIKU K 4240 3D
		SIKU K 4340 3D
Typ 4		SIKU K 4045 3D
		SIKU K 4145 3D
		SIKU K 4245 3D
		SIKU K 4345 3D

Zur kompletten Lehre gehören

3 x Bohrkörper
6 x Anschraubösen
1 x Vierkantrohr mit Seilzug-Mechanik
2 x Endanschläge
1 x Bohrer Ø 5,0 mm
1 x Inbusschlüssel SW 4
6 x Blindstopfen
1 x Anschlaganweisung

Arbeitsschritte

1. Die äusseren Anschläge jeweils auf den oberen Bandabstand einstellen. Die Lehre ist rechts und links verwendbar.
2. Flügel in den Rahmen legen, Falzluft nach Profilherstellerangaben mit Distanzstücken vorgeben.
3. Teleskoplehre auf den Türflügel auflegen und die äusseren Bohrkörper so verschieben, dass die Anschläge oben und unten am Flügel anliegen (mittlerer Bohrkörper zentriert sich automatisch).
4. Teleskoplehre festspannen und Bohrungen mit Bohrer Ø 5,0 mm vornehmen.

Hinweis

Bei Bestellung bitte die genaue Bandbezeichnung angeben.
Ebenfalls als Bohrkörper SIKU 3D gem. Anschlag lieferbar.

© SIMONSWERK GMBH HANDBUCH 2022

Mehr Infos

Anwendungstechnik

Teleskoplehre SIKU Serie K mit Anschlag

für die Bohrung von SIKU Serie K

Teleskoplehre	**SIKU 3D**

Verwendbar für

Typ 1	SIKU K 3030 3D
	SIKU K 3130 3D
	SIKU K 3230 3D
	SIKU K 3330 3D
	SIKU K 6060 3D
	SIKU K 6160 3D
	SIKU K 6260 3D



Zur kompletten Lehre gehören

3 x Bohrkörper
6 x Anschraubösen
1 x Vierkantrohr mit Seilzug-Mechanik
2 x Endanschläge
1 x Bohrer Ø 5,0 mm
1 x Inbusschlüssel SW 4 (Blindstopfen)
1 x Anschlaganweisung

Arbeitsschritte

1. Die äusseren Anschläge jeweils auf den oberen Band abstand einstellen. Die Lehre ist rechts und links verwendbar.
2. Flügel in den Rahmen legen, Falzluft nach Profilherstellerangaben mit Distanzstücken vorgeben.
3. Teleskoplehre auf den Türflügel auflegen und die äusseren Bohrkörper so verschieben, dass die Anschläge oben und unten am Flügel anliegen (mittlerer Bohrkörper zentriert sich automatisch).
4. Teleskoplehre festspannen und Bohrungen mit Bohrer Ø 5,0 mm vornehmen.

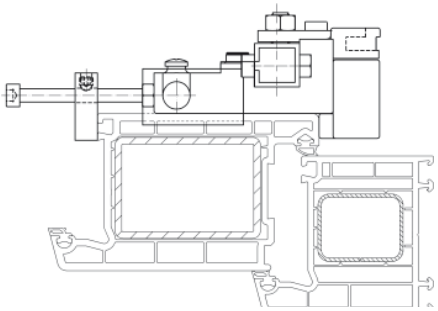

Hinweis

Bei Bestellung bitte die genaue Bandbezeichnung angeben.
Ebenfalls als Bohrkörper SIKU 3D gem. Anschlag lieferbar.

Mehr Infos

© SIMONSWERK GMBH HANDBUCH 2022

Anwendungstechnik

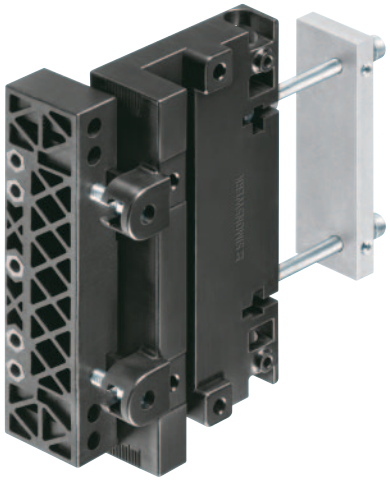

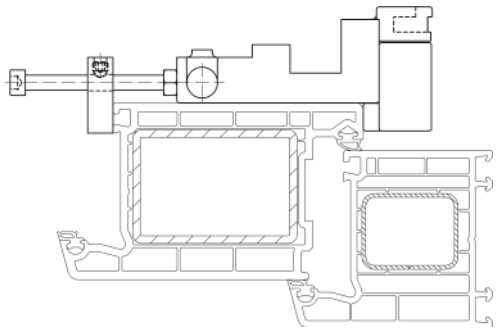

Bohrkörper SIKU RB gem. Anschlag

für die Bohrung von SIKU RB-Bändern

Bohrkörper		SIKU RB

Verwendbar für

Typ 5	RB 5010 3D
	RB 5015 3D
	RB 5020 3D

Zur kompletten Lehre gehören

1 x Bohrkörper
1 x Bohrer Ø 5,0 mm
1 x Torxschlüssel T30
1 x Anschlaganweisung

Arbeitsschritte

1. Flügel in den Rahmen legen, Falzluft nach Profilherstellerangaben mit Distanzstücken vorgeben.
2. Höhe der Flügelbohrung an der Bohrlehre einstellen.
3. Bandsitz anzeichnen, Bohrlehre anlegen und festspannen.
4. Bohrungen mit Bohrer Ø 5,0 mm vornehmen.

Hinweis

Ebenfalls als Teleskoplehre SIKU RB lieferbar.

© SIMONSWERK GMBH HANDBUCH 2022

Mehr Infos

Anwendungstechnik

Teleskoplehre SIKU RB

für die Bohrung von SIKU RB-Bändern

Teleskoplehre		SIKU RB

Verwendbar für

Typ 5	RB 5010 3D
	RB 5015 3D
	RB 5020 3D



Zur kompletten Lehre gehören

1 x Teleskoplehre
2 x Endanschläge
1 x Bohrer Ø 5,0 mm
1 x Torxschlüssel T30
1 x Anschlaganweisung

Arbeitsschritte

1. Die äusseren Anschläge jeweils auf den oberen Bandabstand einstellen. Die Lehre ist rechts und links verwendbar.
2. Höhe der Flügelbohrung an der Bohrlehre einstellen.
3. Flügel in den Rahmen legen, Falzluft nach Profilherstellerangaben mit Distanzstücken vorgeben.
4. Teleskoplehre auf den Türflügel auflegen und die äusseren Bohrkörper so verschieben, dass die Anschläge oben und unten am Flügel anliegen (mittlerer Bohrkörper zentriert sich automatisch).
5. Teleskoplehre festspannen und Bohrungen mit Bohrer Ø 5,0 mm vornehmen.

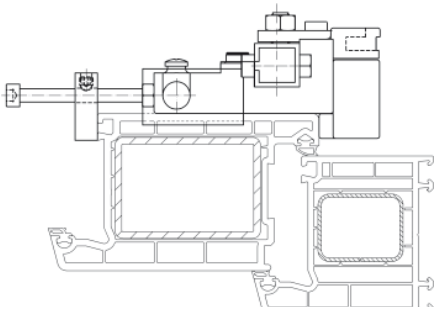

Mehr Infos

© SIMONSWERK GMBH HANDBUCH 2022

Anwendungstechnik



Bohrlehre SIKU RB 3154 Rahmen

für die Bohrung von SIKU RB 3154

Bohrlehre		SIKU RB

Verwendbar für

RB 3154 V9-04
RB 3154 NL-01

Zur kompletten Lehre gehören

1 x Bohrlehre
2 x Anschläge
4 x Distanzbleche
2 x Senkschrauben

Arbeitsschritte

1. Bandsitz anzeichen, Bohrlehre anlegen und festspannen.
2. Bohrungen gemäß Bohrbild vornehmen.

Hinweis

Über die beiliegenden Distanzbleche kann die im Fräsbild vorgegebene Bohrposition eingestellt werden.

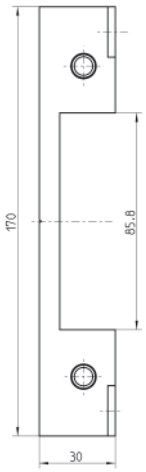

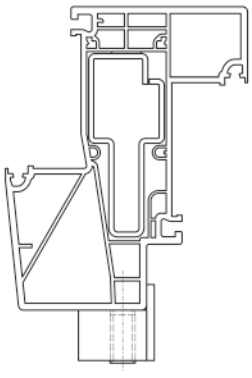

SIKU RB 3154 NL-01

© SIMONSWERK GMBH HANDBUCH 2022

Mehr Infos

Anwendungstechnik

Bohrlehre SIKU RB 3154 Flügel

für die Bohrung von SIKU RB 3154

Bohrlehre		SIKU RB

Verwendbar für

RB 3154 V9-04
RB 3154 NL-01

Zur kompletten Lehre gehören

1 x Bohrlehre

Arbeitsschritte

1. Bandsitz anzeichen, Bohrlehre anlegen und festspannen.
2. Bohrungen gemäß Bohrbild vornehmen.



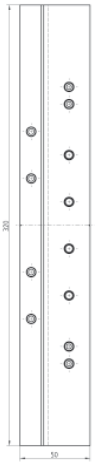

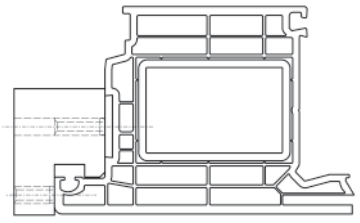

SIKU RB 3154 NL-01

Mehr Infos

© SIMONSWERK GMBH HANDBUCH 2022

Anwendungstechnik



Bohrlehre Serie K

für die Bohrung von SIKU K-Bändern

Bohrlehre		K Bänder

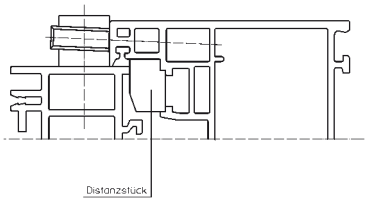

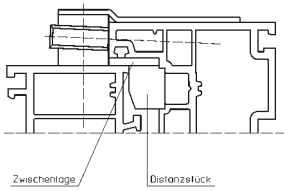

Zur kompletten Lehre gehören

1 x Bohrkörper
1 x Bohrer
1 x Anschlaganweisung

Arbeitsschritte

1. Flügel in den Rahmen legen.
2. Die für das Profil erforderliche Falzluft durch Distanzstücke vorgeben.
3. Liegt der Überschlag aufgrund der Dichtelemente nicht auf dem Rahmenspiegel auf, so sind zwischen Überschlag und Rahmen entsprechende Zwischenlagen vorzusehen.
4. Bandsitz anzeichnen und Bohrungen vornehmen.
5. Bänder aufschrauben oder eindrehen.

Hinweis

Bei der Bestellung ist die genaue Bandbezeichnung und das Kunststoffprofil anzugeben.
Ebenfalls als Bohrlehre Serie K mit Anschlagplatte lieferbar.

© SIMONSWERK GMBH HANDBUCH 2022

Mehr Infos

Anwendungstechnik

Universalfräsrahmen

als passgenaue Anschlaghilfe für SIMONSWERK Frässchablonen

Anschlaghilfe



Zur kompletten Lehre gehören

1 x Universalrahmen
1 x Spannvorrichtung

Arbeitsschritte

1. Spannelement mit Spannstangen am Fräsrahmen befestigen.
2. Spannelement je nach Falzkonstruktion grob ausrichten und mit den Fixierschrauben feststellen.
3. Fräsrahmen auf Werkstück auflegen.
4. Frässchablone einlegen und Grobeinstellung mit den angegebenen Richtwerten von Leiste und Winkel vornehmen.
5. Feineinstellung über Spindeln vornehmen.
6. Mit Spannrad Fräsrahmen auf Werkstück festspannen.

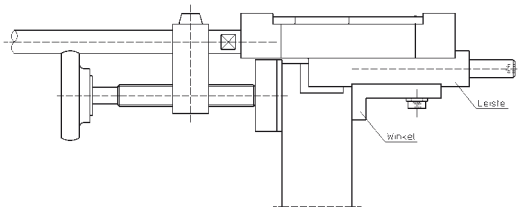

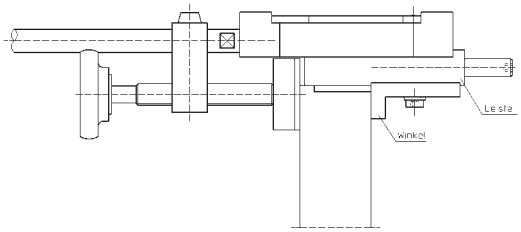

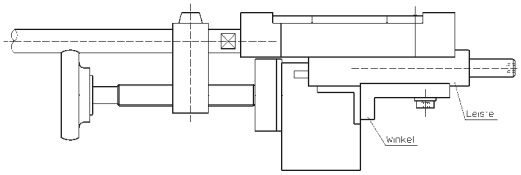

Hinweis

Die Frässchablonen sind separat zu bestellen.

Mehr Infos

© SIMONSWERK GMBH HANDBUCH 2022

Anwendungstechnik



Universalfräsrahmen lang

als passgenaue Anschlaghilfe für SIMONSWERK Frässchablonen

Anschlaghilfe

Zur kompletten Lehre gehören

1 x Universalrahmen lang
1 x Spannvorrichtung

Arbeitsschritte

1. Spannelement mit Spannstangen am Fräsrahmen befestigen.
2. Spannelement je nach Falzkonstruktion grob ausrichten und mit den Fixierschrauben feststellen.
3. Fräsrahmen auf Werkstück auflegen.
4. Frässchablone einlegen und Grobeinstellung mit den angegebenen Richtwerten von Leiste und Winkel vornehmen.
5. Feineinstellung über Spindeln vornehmen.
6. Mit Spannrad Fräsrahmen auf Werkstück festspannen.

Hinweis

Die Frässchablonen sind separat zu bestellen.

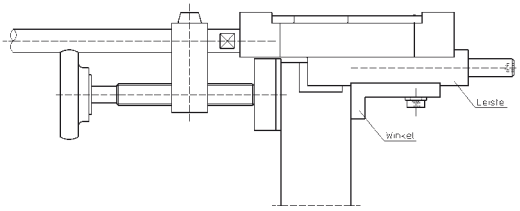

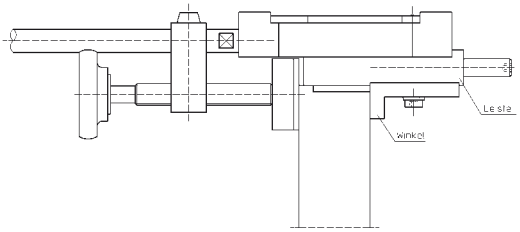

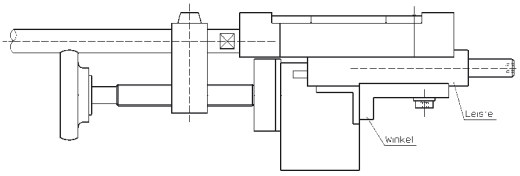

Mehr Infos

© SIMONSWERK GMBH HANDBUCH 2022

Anwendungstechnik

Serienlehre 2 Universalfräsrahmen

als passgenaue Anschlaghilfe für SIMONSWERK Frässchablonen

Serienlehre



Zur kompletten Lehre gehören

2 x Universalfräsrahmen
1 x Verbindungsvierkantrohr
2 x Längenanschläge

Arbeitsschritte

1. Fräskörper nach der gewünschten Lage der Fräsungen einstellen und fixieren.
2. Die Anschläge sind individuell auf rechts und links einzustellen.
3. Die Längenanschläge sind 3,0 mm dick und können somit als Falzluft genutzt werden.
4. Weitere Arbeitsschritte siehe Universalfräsrahmen.

Hinweis

Die Frässchablonen sind separat zu bestellen.
Bei Bestellung ist die Anzahl der Fräsrahmen anzugeben.
Auf Wunsch ist diese Serienlehre auch mit mehr als zwei Fräsrahmen lieferbar.



Einzelfrässchablone



Doppelfrässchablone

Mehr Infos

© SIMONSWERK GMBH HANDBUCH 2022

Anwendungstechnik



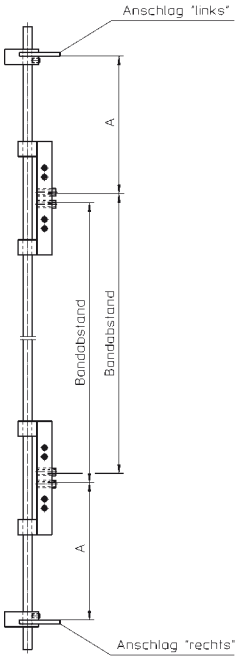

Lehrenverbinder

zur Kombination von Bohrkörpern zu einer Serienlehre

Anschlaghilfe

Zur kompletten Lehre gehören

1 x Verbindungsrohr 12 x 2200 mm
4 x Anschraubösen für 2 Bohrkörper
2 x schwenkbare Anschläge
1 x Anschlaganweisung

Arbeitsschritte

1. Anschraubösen an die Bohrkörper schrauben und mit dem Rohr verbinden. Die zu benutzenden Bohrbuchsen müssen rechts oder mittig von beiden Ösen plaziert sein.
2. Die beweglichen Anschläge mit den Anschlagklötzen kombinieren und auf jedes Rohrende ein Anschlagklotz schieben. Der Anschlaglappen bleibt auch bei Verschraubung auf dem Rohr weiterhin schwenkbar.
3. Von einem Anschlaglappen ausgehend, die Bohrkörper auf die gewünschten Bandabstände einstellen und festschrauben.
4. Den 2. Anschlag vom letzten Bohrkörper auf die gleiche Entfernung A einstellen, wie den ersten Anschlag. Die Bohrbilder sind für rechts und links zu berücksichtigen (siehe Zeichnung).
5. Lehre auf den Rahmen auflegen und die Bohrkörper fest an den Überschlag andrücken. Anschlaglappen am oberen Überschlag des Türblattes anlegen, Lehre auf den Rahmen auflegen und die Bohrkörper fest an den Überschlag andrücken.
6. Den nicht benötigten Anschlaglappen zurückklappen. Alle Löcher in einer Lehrenstellung bohren, dabei auf rechts bzw. links achten.

Hinweis

Ein Satz ist für 2 Bohrkörper ausgelegt.
Für weitere Bohrkörper sind jeweils 2 Anschraubösen zu bestellen.

© SIMONSWERK GMBH HANDBUCH 2022

Mehr Infos

Anwendungstechnik

Serie Einwindklaue



zur rationellen Einbringung von Bändern VARIANT V, BAKA und SIKU K-Bändern

Anschlaghilfe

Lieferbar für Bandrollendurchmesser
- 13 mm
- 15 mm
- 20 mm

Hinweis
Die Einwindklaue kann mit der Einwindkurbel oder mit der Bohrmaschine eingesetzt werden.

Mehr Infos

Nietzange M 10



zur Anbringung der Blindeinnietmutter M 10

Anschlaghilfe

Verwendbar für
Blindeinnietmutter M 10

Arbeitsschritte
1. Zange vollständig schließen.
2. Gewindehülse mit Skala auf Null stellen (roter Markierungsstrich = Nullstellung).
3. Gewindehülse mit Skala auf den vorgeschriebenen Hubwert stellen (siehe Mutternpackung). Gewindehülse mit Kontermutter gut kontern.
4. Zange vollständig öffnen. Drillspindel bis zum Anschlag herausziehen.
5. Blindeinnietmutter M 10 mit der Kopfseite an den Gewindedorn drücken und festhalten. Die Drillspindel einschieben. Die Blindeinnietmutter M 10 muss vollständig aufgeschraubt sein.
6. Die aufgeschraubte Blindeinnietmutter M 10 bis zum Anschlag rechtwinklig in die Zargenbohrung einführen.
7. Zange fest zusammendrücken, zur Fixierung der Blindeinnietmutter M 10.
8. Durch das Herausziehen der Drillspindel löst sich der Gewindedorn aus der gesetzten Blindeinnietmutter M 10.

Mehr Infos

© SIMONSWERK GMBH HANDBUCH 2022

Anwendungstechnik



Handnietwerkzeug M 10

zur Anbringung der Blindeinnietmutter M 10

Anschlaghilfe

Verwendbar für

Blindeinnietmutter M 10

Arbeitsschritte

1. Blindeinnietmutter M 10 auf den entsprechenden Gewindedorn aufsetzen.
2. Die aufgeschraubte Blindeinnietmutter M 10 bis zum Anschlag rechtwinkelig in die Zargenbohrung einführen.
3. Über Ratschenfunktion die Blindeinnietmutter in der Zarge fixieren.

Mehr Infos



Einwindkurbel

zur rationellen Einbringung von Bändern VARIANT V, BAKA und SIKU K-Bändern

Anschlaghilfe

Mehr Infos

© SIMONSWERK GMBH **HANDBUCH 2022**

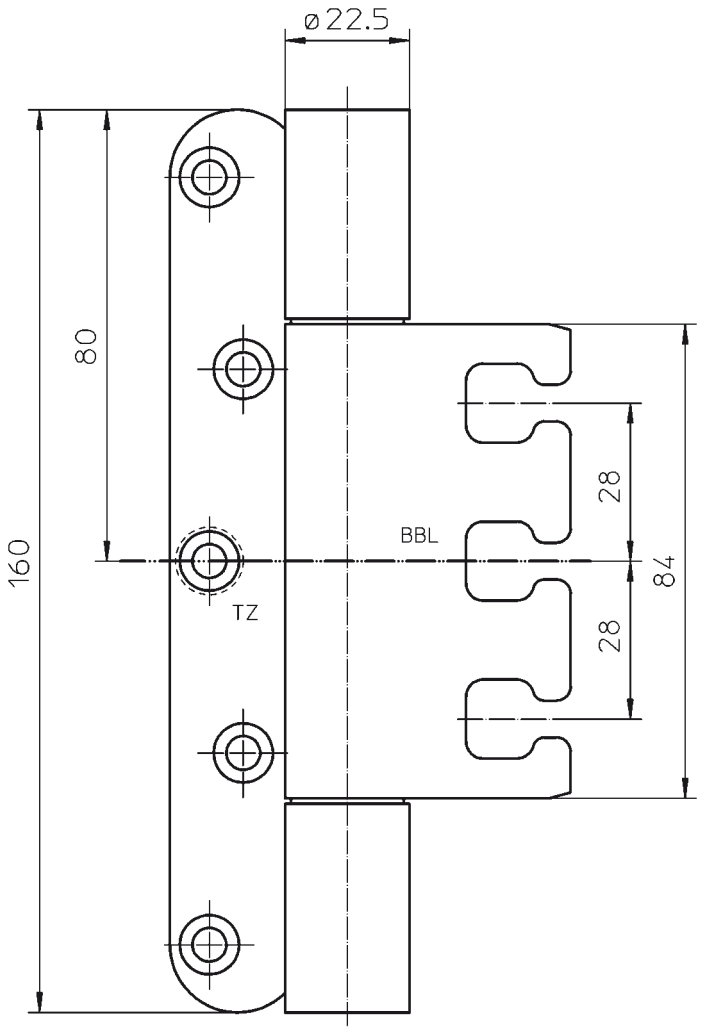

© SIMONSWERK GMBH HANDBUCH 2022

Technische Informationen

Technische Informationen für Bandsysteme von SIMONSWERK
Alle technischen Details, übergreifend für alle Programme, inklusive Hilfestellung bei der Auswahl des richtigen Bandes für die unterschiedlichsten Einsatzbereiche.

© SIMONSWERK GMBH **HANDBUCH 2022**

Nutzen Sie unseren Produktselektor unter: www.simonswerk.com
Hier finden Sie detailgenaue und präzise Produktbeschreibungen, die Ihnen als Verarbeiter, Handelspartner und Planer die Entscheidung für passende Bandsysteme erleichtern.

© SIMONSWERK GMBH **HANDBUCH 2022**

Technische Informationen

		Seite
1. Bandpositionierung	1.1 Bandaufteilung Holzhaustüren	514
	1.2 Bandaufteilung Kunststofftüren	514
	1.3 Bandaufteilung Aluminiumtüren	515
	1.4 Innentüren	516
	1.5 Bezugsmaße	516
	1.6 Maßblätter	517
2. Belastungswerte von Bändern	2.1 Grundlagen	524
	2.2 Überbreite Türen	524
	2.3 Drittes Band	525
	2.4 Türschließer	525
	2.5 Schließfolgeregelung	526
	2.6 Hohe Frequentierung	526
	2.7 Türantriebe	527
	2.8 Türstopper	527
	2.9 Mauerleibungen	527
	2.10 Bodendichtung	528
	2.11 Zargenbefestigung	528
	2.12 Ruheposition	529
	2.13 Bodenluft	529
	2.14 Sonstiges	529
3. Belastungswerttabellen	3.1 Übersicht zu Belastungswerttabellen	530
	3.2 Belastungswerttabelle 40 kg einachsige Bänder	530
	3.3 Belastungswerttabelle 60 kg mehrachsige Bänder	531
	3.4 Belastungswerttabelle 60 kg einachsige Bänder	531
	3.5 Belastungswerttabelle 80 kg mehrachsige Bänder	532
	3.6 Belastungswerttabelle 80 kg einachsige Bänder	532
	3.7 Belastungswerttabelle 100 kg mehrachsige Bänder	533
	3.8 Belastungswerttabelle 100 kg einachsige Bänder	533
	3.9 Belastungswerttabelle 120 kg mehrachsige Bänder	534
	3.10 Belastungswerttabelle 120 kg einachsige Bänder	534
	3.11 Belastungswerttabelle 160 kg mehrachsige Bänder	535
	3.12 Belastungswerttabelle 160 kg einachsige Bänder	535
	3.13 Belastungswerttabelle 200 kg mehrachsige Bänder	536
	3.14 Belastungswerttabelle 200 kg einachsige Bänder	536
	3.15 Belastungswerttabelle 300 kg mehrachsige Bänder	537
	3.16 Belastungswerttabelle 300 kg einachsige Bänder	537
	3.17 Belastungswerttabelle 400 kg einachsige Bänder	538
4. Ausstattungsmerkmale	4.1 wartungsfreie Gleitlagertechnik (WF)	539
	4.2 Stiftsicherung	539
	4.3 Verschraubung	540
	4.4 Tragzapfen	540
	4.5 S-Zapfen	540
	4.6 Überschlagdichtungen	541
	4.7 Mörteldichte Aufnahmelemente	541
	4.8 Sonderkonstruktionen	541

→

© SIMONSWERK GMBH **HANDBUCH 2022**

Nutzen Sie unseren Produktselektor unter: www.simonswerk.com
Hier finden Sie detailgenaue und präzise Produktbeschreibungen, die Ihnen als Verarbeiter, Handelspartner und Planer die Entscheidung für passende Bandsysteme erleichtern.

© SIMONSWERK GMBH **HANDBUCH 2022**

Technische Informationen

		Seite
5. Erläuterung von Bandbezeichnungen	Kurzbezeichnungen	542
6. Verstellhinweise	6.1 Verstellungen	543
	6.2 Werkzeug	543
	6.3 Nullstellung	543
	6.4 Komfortable Verstellung	543
	6.5 Spannungsfreiheit	544
7. Berechnungsformeln	7.1 Berechnung der Fräsmaße	545
	7.2 Berechnung der Fräsbreite	545
	7.3 Ermittlung des Taschentyps	545
8. Oberflächen, Bandrolle	8.1 Oberflächen Objektbänder	547
	8.2 Korrosionsschutz	548
	8.3 Bandrolle	549
	8.4 Kopfformen Objektbänder	549
9. Prüfungen, Zulassungen, Qualität	9.1 CE-Zeichen	550
	9.2 UKCA-Zertifizierung	551
	9.3 Klassifizierung von Bändern	552
	9.4 Qualitätsmanagement	553
	9.5 Made in Germany	553
	9.6 Umweltproduktdeklaration	553
	9.7 Umweltmanagement	553
	9.8 Internationale Prüfungen	554

© SIMONSWERK GMBH **HANDBUCH 2022**

1. Bandpositionierung

1.1 Bandaufteilung Holz-Haustüren

Anwendungsbeispiel zur Positionierung der Bänder bei Holz- Haustüren.

Die Bandaufteilung an einer Holz-Haustür ist normativ nicht geregelt. SIMONSWERK empfiehlt die in der Praxis bewährte Aufteilung gemäß Abbildung. Das Band in der Mitte der Tür hemmt den Verzug des Türflügels und gewährleistet den Dichtungsandruck in diesem Bereich.
Bei erhöhter Beanspruchung empfiehlt SIMONSWERK ein Band im oberen Drittel. (siehe hierzu „2.3 Drittes Band“)

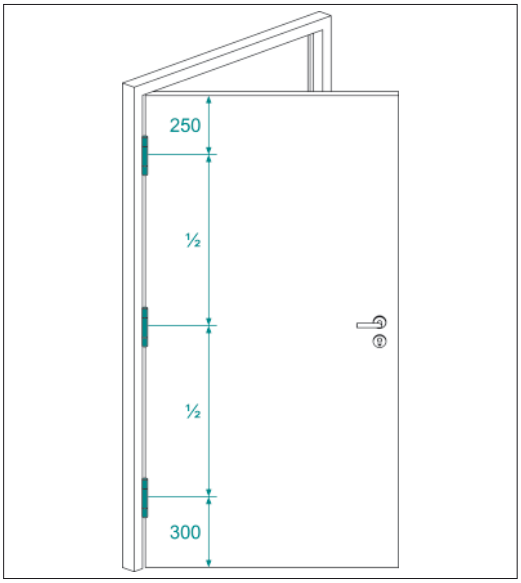

1.2 Bandaufteilung Kunststofftüren

Anwendungsbeispiel zur Positionierung der Bänder bei Kunststofftüren.

Die Bandaufteilung an einer Kunststofftür ist normativ nicht geregelt. SIMONSWERK empfiehlt die in der Praxis bewährte Aufteilung gemäß Abbildung. Das Band in der Mitte der Tür hemmt den Verzug des Türflügels und gewährleistet den Dichtungsandruck in diesem Bereich.
Bei erhöhter Beanspruchung empfiehlt SIMONSWERK ein Band im oberen Drittel. (siehe hierzu „2.3 Drittes Band“)

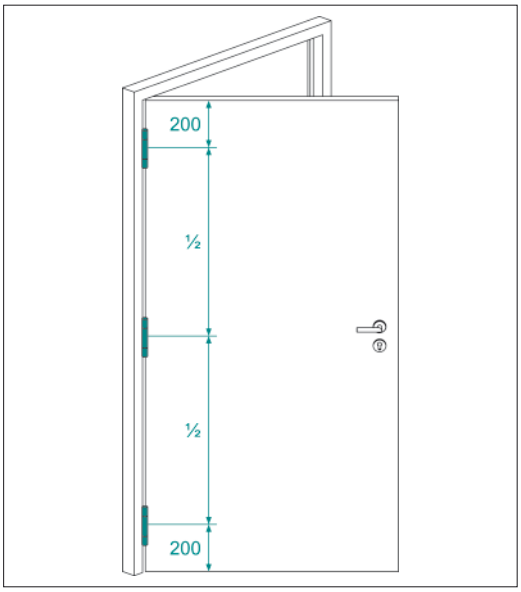

© SIMONSWERK GMBH HANDBUCH 2022

1. Bandpositionierung

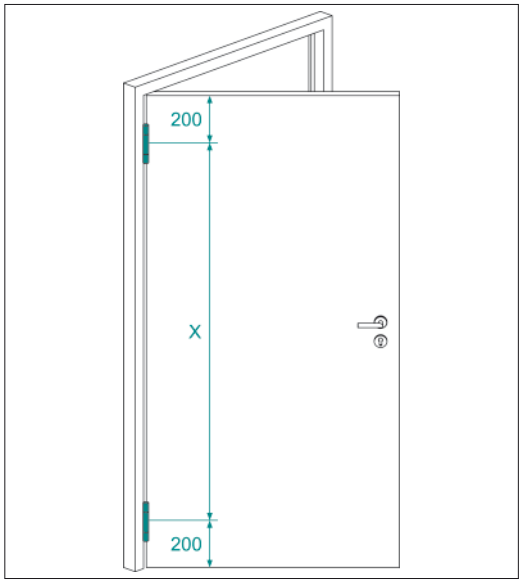

1.3 Bandaufteilung Aluminiumtüren

Anwendungsbeispiel zur Positionierung der Bänder bei Aluminiumtüren.

Die Bandaufteilung an einer Aluminiumtür ist normativ nicht geregelt. SIMONSWERK empfiehlt die in der Praxis bewährte Aufteilung gemäß Abbildung. Bei erhöhter Beanspruchung empfiehlt SIMONSWERK ein Band im oberen Drittel. (siehe hierzu „2.3 Drittes Band“)

© SIMONSWERK GMBH HANDBUCH 2022

1. Bandpositionierung

1.4 Innentüren

Bandbezugslinie nach DIN 18268 für genormte Türen gem. DIN 18101

Die Bandbezugslinie (BBL) nach DIN 18268 ist die festgelegte Linie eines Türbandes, die in einem bestimmten Abstand zur Oberkante Türfalz bzw. zur Bezugskante Zargenfalz steht.

Erst die exakte Festlegung der Bandbezugslinie für das obere und untere Türband ermöglicht das Zusammenspiel von Türblatt, Türband und Türzarge. Sie ist in der DIN 18101 festgelegt und erlaubt eine getrennte Produktion industriell hergestellter Türen und Zargen.

Die Bandbezugslinie als Maßangabe ist unabhängig vom Bandtyp und Bandhersteller. Da ein Türblatt mindestens immer mit zwei Türbändern an einer Zarge befestigt ist, gibt es eine obere Bandbezugslinie (1. Bandbezugslinie) und eine untere Bandbezugslinie (2. Bandbezugslinie).

Der Abstand der 1. Bandbezugslinie ist immer 241 mm vom Zargenfalz bzw. 237 mm bis Oberkante Türfalz. Zwischen 1. und 2. Bandbezugslinie ist der Abstand abhängig von der Türblatthöhe (siehe Tabelle).

Die Bandbezugslinie kann innerhalb einer Produktgruppe einheitlich sein (Beispiel VARIANT VX, Bandbezugslinie grundsätzlich in der Bandmitte), sie kann aber auch innerhalb einer Produktgruppe variieren (Beispiel VARIANT VN, Bandbezugslinie sowohl in der Bandmitte als auch von der Bandmitte abweichend).

Die Lage der Bandbezugslinie für ein drittes Band ist in der DIN 18101 mit 350 mm unterhalb der ersten Bandbezugslinie festgelegt.

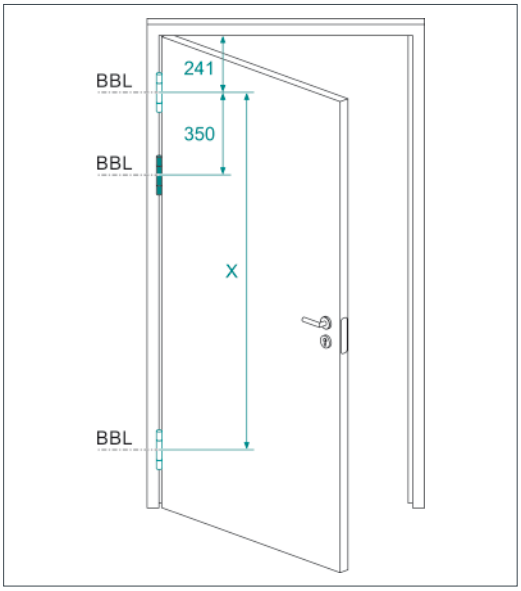

1.5 Bezugsmaße

Türblattaußenmaße für gefälzte Türen (Typmaße gefälzte Türen) Höhe B	Türblattaußenmaß für stumpf eingeschlagene Türen und Falzmaße für gefälzte Türen (Typmaße stumpfe Türen) Höhe D +2 0	Höhe im Zargenfalz bzw. Unterkante der Oberblende (obere Bezugskante) Höhe G 0 -2	Bandabstände zwischen den Bandbezugslinien für das obere und untere Band	
			Maß X ±5	Bandabstände gelten auch für abweichende Höhen G nach folgendem Grenzwertraster Höhe G
1.610	1.597	1.608	1.060	1.546 bis 1.670
1.735	1.722	1.733	1.185	1.671 bis 1.795
1.860	1.847	1.858	1.310	1.796 bis 1.920
1.985	1.972	1.983	1.435	1.921 bis 2.045
2.110	2.097	2.108	1.435	2.046 bis 2.170
2.235	2.222	2.233	1.685	2.171 bis 2.295
2.360	2.347	2.358	1.810	2.296 bis 2.420
2.485	2.472	2.483	1.935	2.421 bis 2.545
2.610	2.597	2.606	2.060	2.546 bis 2.670
2.735	2.722	2.733	2.185	2.671 bis 2.795

Quelle: DIN 18101:2014

© SIMONSWERK GMBH HANDBUCH 2022

1. Bandpositionierung

1.6 Massblätter

Auf den folgenden Seiten finden Sie einen Überblick über die Vermaßung aller Aufnahmeelemente VARIANT … und deren Positionierung an der Zarge im Verhältnis zur oberen Bandbezugslinie. Da die Bandbezugslinie je nach Bandsystem nicht generell die Bandmitte bzw. die Mitte des Aufnahmeelements darstellt, ist eine Abstimmung dieser beiden Komponenten in der Praxis von großer Bedeutung.

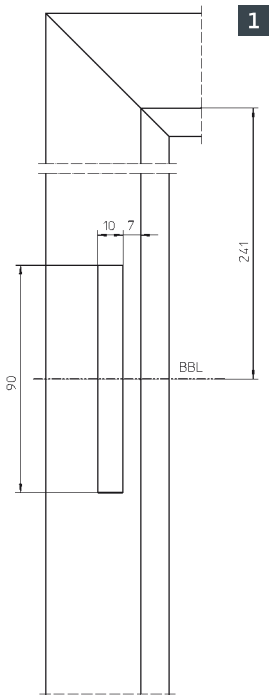

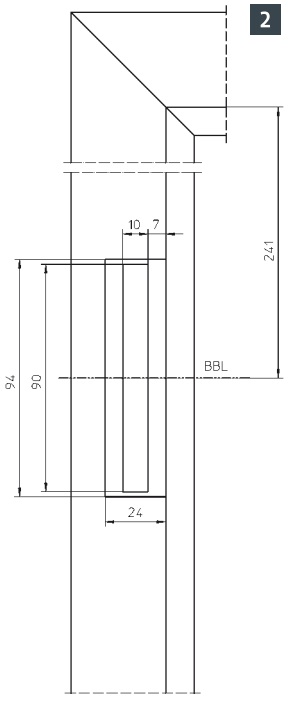

VARIANT VX

Aufnahmeelement
Stahl- und Aluminiumzarge 1

Aufnahmeelement
Holzzarge 2

© SIMONSWERK GMBH **HANDBUCH 2022**

1. Bandpositionierung

1.6 Massblätter

VARIANT VN

für gefälzte und ungefälzte Türen an Stahlzargen

Aufnahmeelement VN 7608/160 3D
Stahlzarge 1

Aufnahmeelement VN 7608/120 3D
Stahlzarge 2

Aufnahmeelemente V 8600 (paarig angeordnet)
Stahlzarge 3

Aufnahmeelement V 8600
Stahlzarge 4

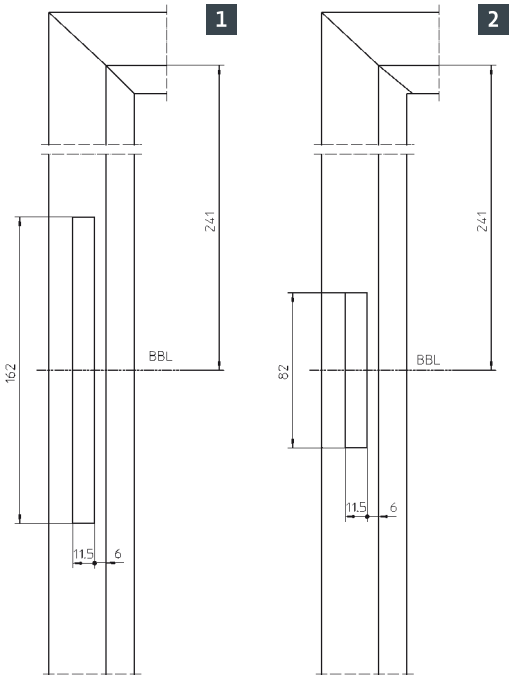

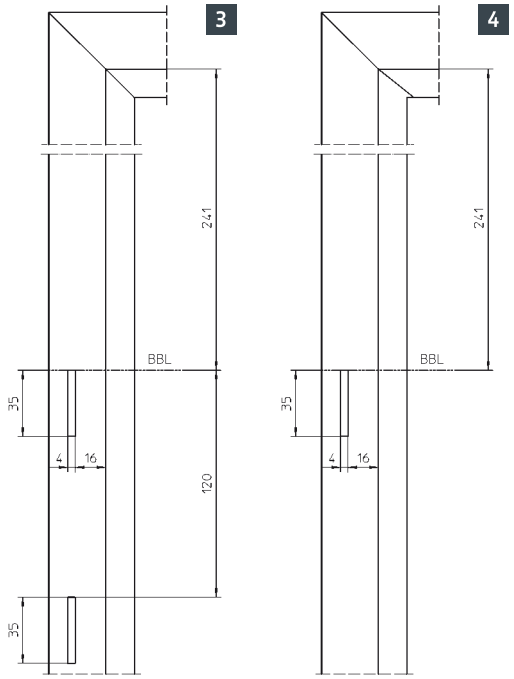

© SIMONSWERK GMBH HANDBUCH 2022

1. Bandpositionierung

1.6 Massblätter

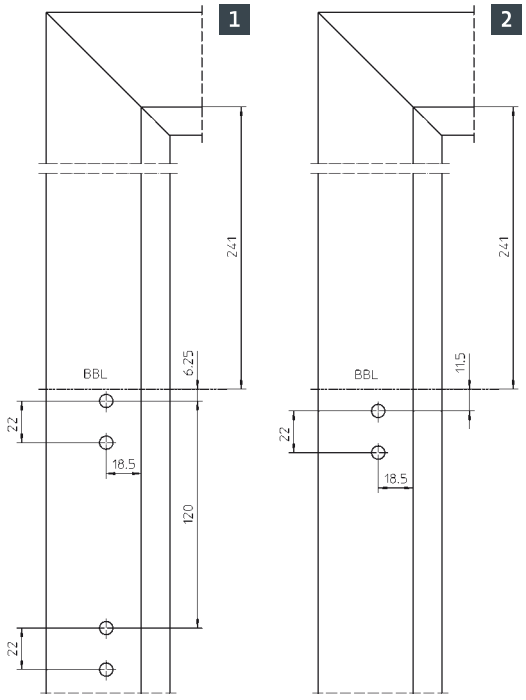

VARIANT VN

für gefälzte Türen an Holzzargen

V 36... (paarig angeordnet) Holzzarge 1

Aufnahmeelement V 36...
Holzzarge 2

Aufnahmeelement V 4600
Holzzarge 3

Einbohrrahmenteile (paarig angeordnet)
Holzzarge 4

Einbohrrahmenteil
Holzzarge 5

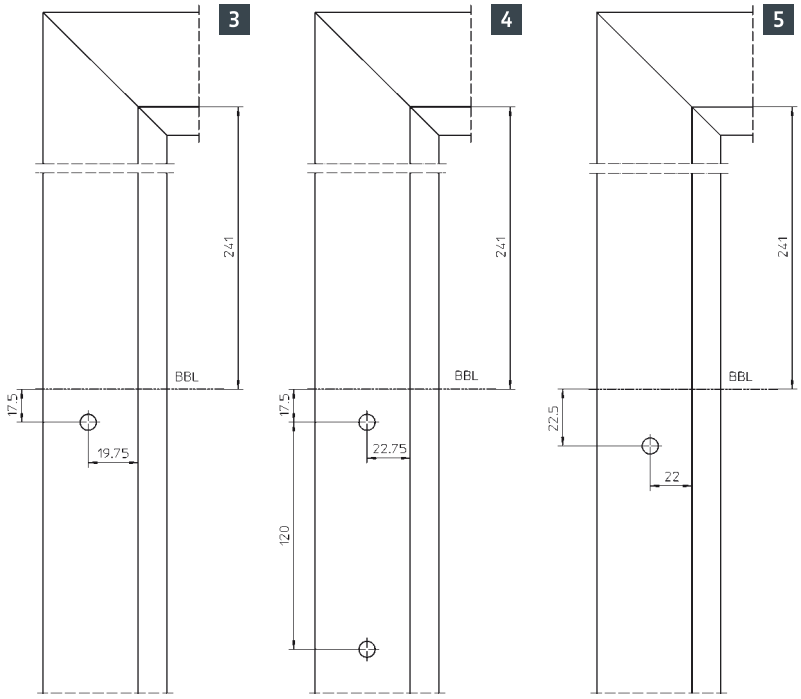

© SIMONSWERK GMBH HANDBUCH 2022

1. Bandpositionierung

1.6 Massblätter

VARIANT VN

für ungefälzte Türen an Holzzargen

Aufnahmeelemente V 36... (paarig angeordnet)
Holzzarge 1

Aufnahmeelement V 36...
Holzzarge 2

Einbohrrahmenteile (paarig angeordnet)
Holzzarge 3

Einbohrrahmenteil
Holzzarge 4

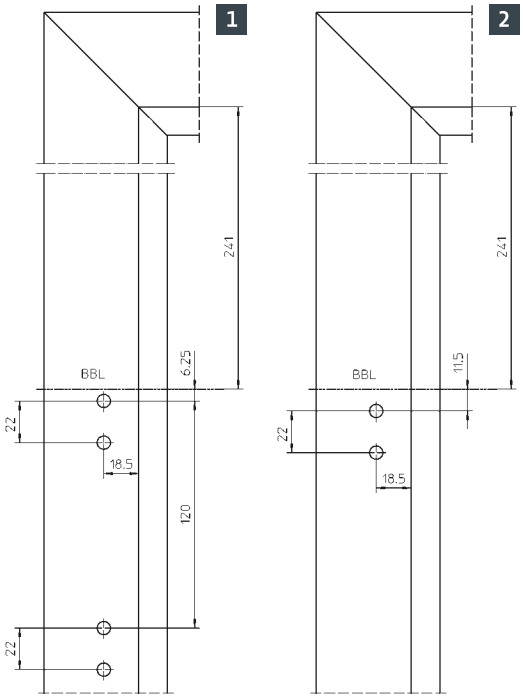

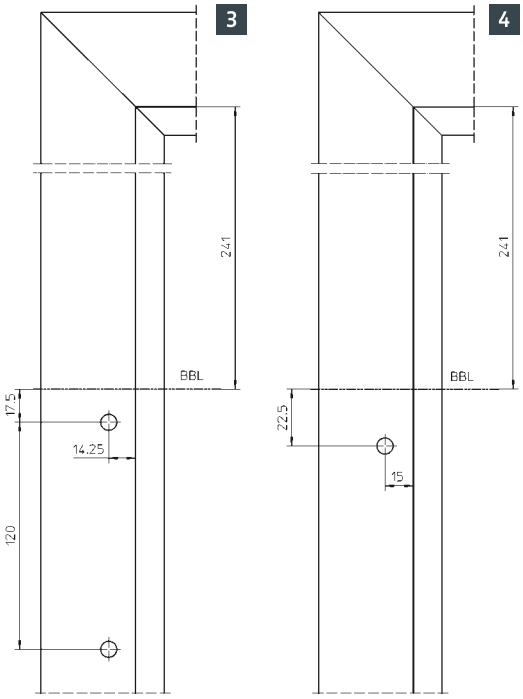

© SIMONSWERK GMBH HANDBUCH 2022

1. Bandpositionierung

1.6 Massblätter

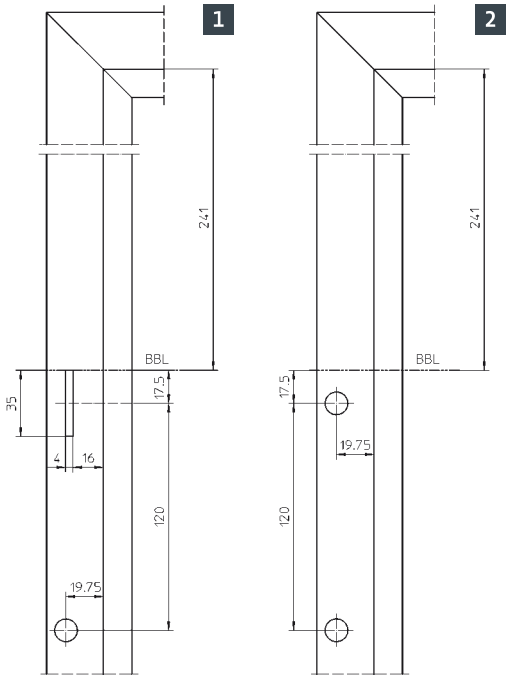

VARIANT VN

Umrüstbänder für gefälzte Türen an Stahl- und Holzzargen

Aufnahmeelement V 8600/M 10
Stahlzarge **1**

Aufnahmeelemente M 10 (paarig angeordnet)
Stahlzarge **2**

Aufnahmeelement VS 4600
Holzzarge **3**

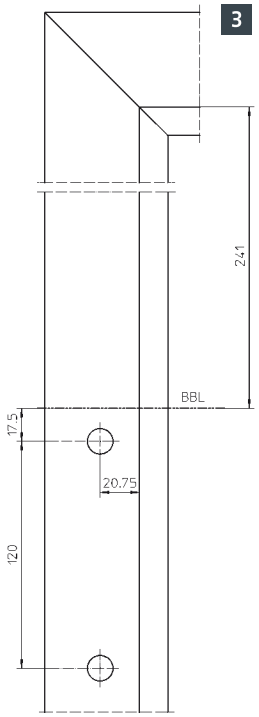

© SIMONSWERK GMBH **HANDBUCH 2022**

1. Bandpositionierung

1.6 Massblätter

VARIANT VN

Umrüstbänder für ungefälzte Türen an Stahl- und Holzzargen

Aufnahmeelement V 8600/M 10
Stahlzarge 1

Aufnahmeelemente M 10 (paarig angeordnet)
Stahlzarge 2

Hinweis
Ggf. muss die Bandbezugslinie beim Umrüsten verschoben werden.

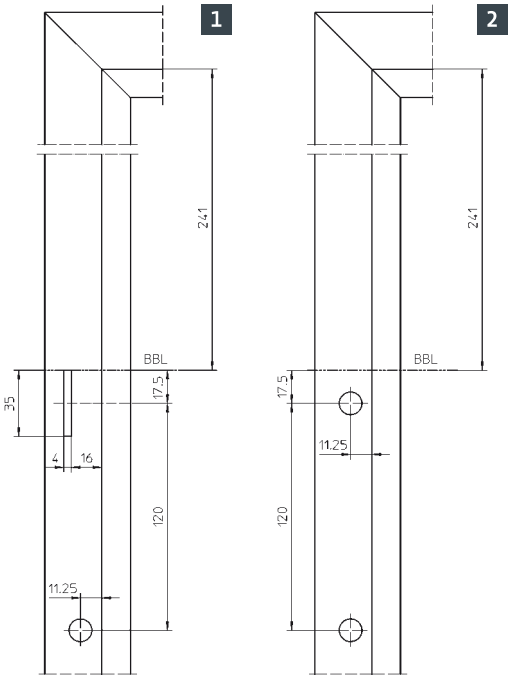

© SIMONSWERK GMBH HANDBUCH 2022

1. Bandpositionierung

1.6 Massblätter

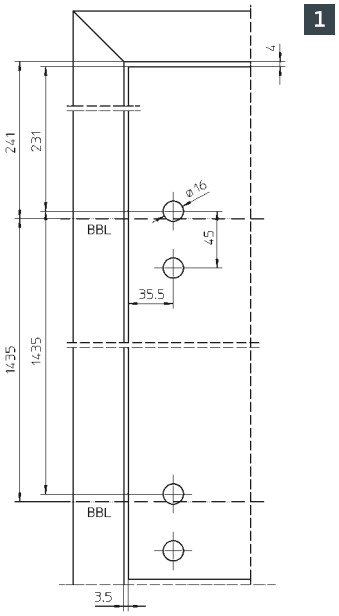

VARIANT VG

Objekttür/Wohnraumtür

Ganzglas-Türband 3-teilig
Aufnahme: V 36..., V 4600, V 86... **1**

Ganzglas-Türband 3-teilig
Aufnahme: VN 7608/120 3D, VX 25..., VX 75...,
VX 7511 3D **2**

Zum Umrüsten

Umrüstbänder
Aufnahme: V 36..., V 86... **3**

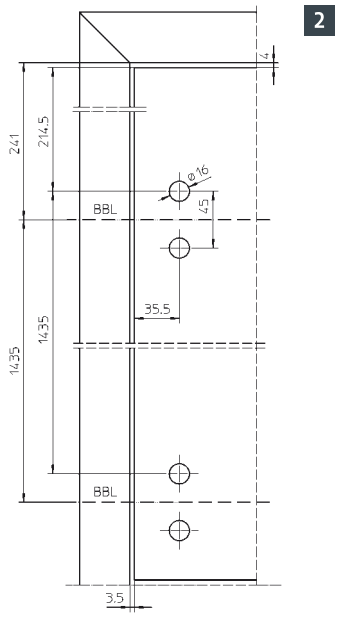

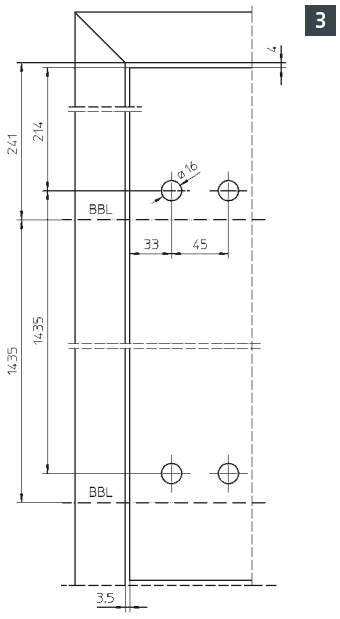

© SIMONSWERK GMBH **HANDBUCH 2022**

2. Belastungswerte von Bändern

2.1 Grundlagen

Bei der Auswahl bzw. Festlegung eines Bandes wird oftmals die Belastung allein schon mit dem Türgewicht gleichgesetzt. Die Belastung des Bandes kann aber durch unterschiedliche Einflussfaktoren häufig um ein Vielfaches über dem Türgewicht liegen.

Selbst unter Berücksichtigung dieser verschiedenen Kriterien sollte bei der Auswahl des Bandes immer noch eine zusätzliche Reserve eingerechnet werden.
Gerade in öffentlichen Gebäuden, wo besondere Belastungen aufgrund der nicht immer kalkulierbaren hohen Öffnungsfrequenzen und Beanspruchung (Kindergarten, Krankenhäuser etc.) auftreten, sollten ausreichend dimensionierte Bänder eingesetzt werden, auch wenn es vom reinen Türgewicht her nicht erforderlich wäre.

Voraussetzung dazu ist immer ein maßgenauer und sachgerechter Anschlag gemäß SIMONSWERK-Einbauanleitung.

Referenzangaben
Die Belastungswertangaben für SIMONSWERK-Bänder beziehen sich auf ein maximales Türgewicht. Zusätzlich müssen die genannten Einflussfaktoren auf die Belastung von Bändern individuell berücksichtigt werden.

Allen Angaben liegen folgende Referenzen zu Grunde:

Türblattgröße	1000 x 2000 mm
Einsatz von	2 Bändern
Bandabstand	1435 mm

Folgende Kriterien sind bei der Bandauswahl zwingend zu berücksichtigen, um Folgeschäden vorzubeugen:

- Einsatzort (Wohngebäude, öffentliches Gebäude, Schule, Verwaltung, Kaserne, Kindergarten etc.)
- Materialart des Elements
- Öffnungsfrequenz
- Türmaße (z.B. Überbreiten)
- Anordnung der Bänder
- Montage der Bänder
- nach außen aufgehende Türen (Windfang)
- Türstopper
- Türschließer
- Drehflügelantrieb
- Schließfolgeregelung
- Wandleibungen, etc.

2.2 Überbreite Türen

SIMONSWERK Objektbänder sind generell für die angegebenen Belastungswerte ausgelegt. Bitte beachten Sie dabei, dass sich die Belastungswerte bereits ab 100 cm Türbreite, bei gleichbleibendem Bandabstand, verringern.

Detaillierte Angaben finden Sie im Kapitel 3: „Belastungswerttabellen“

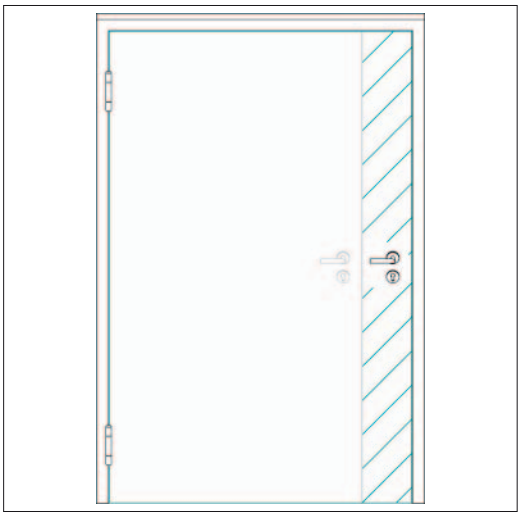

© SIMONSWERK GMBH HANDBUCH 2022

2. Belastungswerte von Bändern

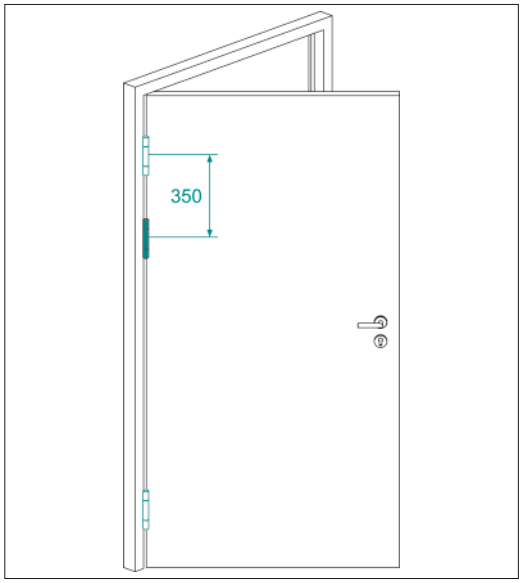

2.3 Drittes Band

Neben den o. g. Faktoren kann auch der Einsatz eines dritten Bandes den Belastungswert maßgeblich beeinflussen. Häufig wird ein drittes Band in der Praxis mittig zwischen den äußeren Bändern platziert, um den optischen Ansprüchen gerecht zu werden und den Dichtungsandruck in der Mitte der Tür zu gewährleisten. Unter bestimmten Umständen kann es jedoch sinnvoll bzw. erforderlich sein, das obere Band, bei dem die Hauptzugkräfte auftreten, zusätzlich zu unterstützen – z.B. könnte dies bei überbreiten Türen (> 1000 mm), bei denen durch die Hebelwirkung zusätzliche Kräfte auftreten, der Fall sein. In solchen Fällen ist das dritte Band im oberen Drittel zu platzieren, da nur so der Belastungswert positiv beeinflusst wird. Die Norm für die Innentüren (DIN 18101) sieht den Einsatz eines 3. Bandes 350 mm unter dem oberen (bezogen auf die obere BBL) vor. SIMONSWERK empfiehlt bei nicht normativ geregelten Elementen (z.B. Haustüren) dieses Maß je nach Rollenlänge auf bis zu 250 mm zu reduzieren.
Ein drittes Band führt nicht zwangsläufig zu einer Erhöhung des angegebenen Belastungswert. Es wirkt unterstützend, bei zusätzlichen Beanspruchungen die z.B. bei Einsatz eines Türschließers, oder bei hoher Frequentierung etc., auftreten.

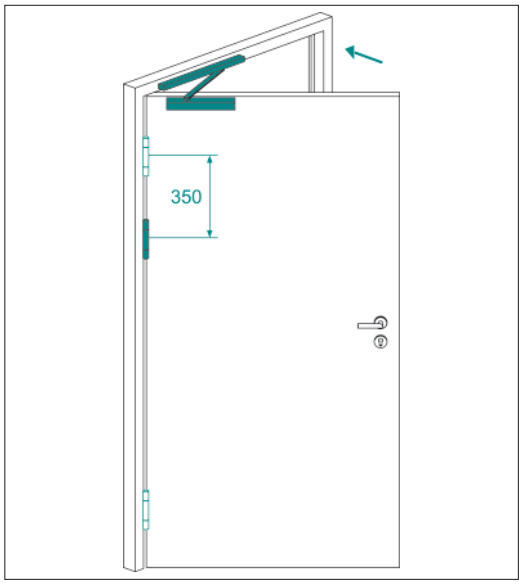

2.4 Türschließer

Beim Einsatz von Oben-Türschließern empfiehlt SIMONSWERK ein drittes Band im oberen Drittel der Tür zu setzen (siehe hierzu „2.3 Drittes Band“). Eine ordnungsgemäße Einstellung des Schließers ist Grundvoraussetzung für eine dauerhaft einwandfreie Funktion.
Der Einsatz seitlich im Falz angebrachter Türschließsysteme ist aufgrund des ungünstigen Drehwinkles und der daraus resultierenden Krafteinwirkung nicht zu empfehlen.

© SIMONSWERK GMBH HANDBUCH 2022

2. Belastungswerte von Bändern

2.5 Schließfolgeregelung

Wenn bei doppelflügeligen Türen eine Schließfolgeregelung zum Einsatz kommt, ist darauf zu achten, dass eine gedämpfte Sperrvorrichtung für den Gangflügel eingesetzt wird, so dass die Kräfte nicht 1:1 auf die Bänder übertragen werden. SIMONSWERK empfiehlt in diesem Fall ein drittes Band im oberen Drittel zu setzen (siehe hierzu „2.3 Drittes Band“).

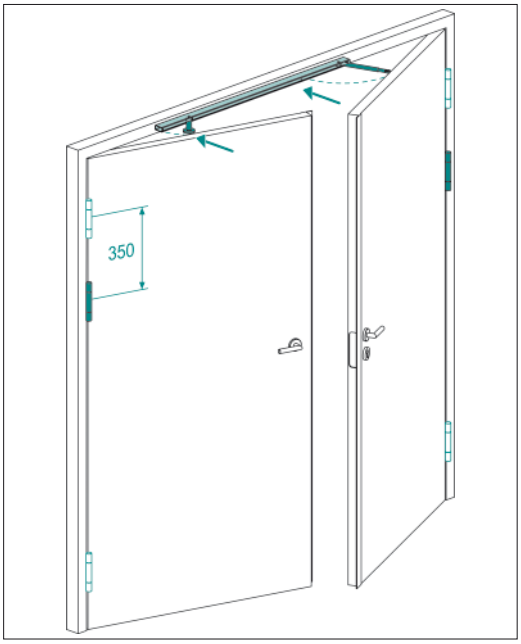

2.6 Hohe Frequentierung

Bei Türen die einer hohen Frequentierung ausgesetzt sind, empfiehlt SIMONSWERK die Bänder oben paarig zu setzen. SIMONSWERK empfiehlt in diesem Fall ein Band im oberen Drittel zu setzen. (siehe hierzu „2.3 Drittes Band“)

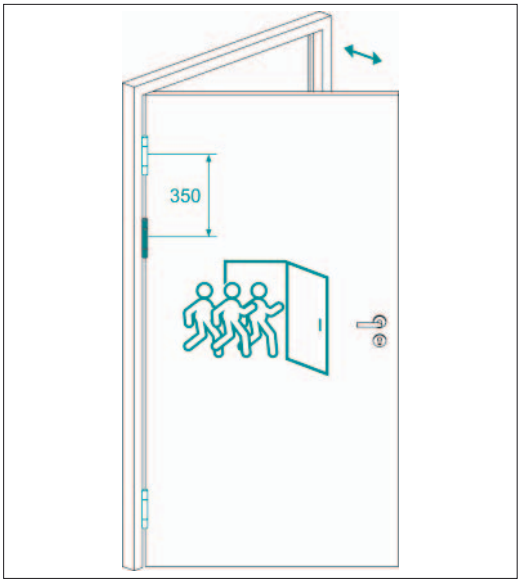

© SIMONSWERK GMBH HANDBUCH 2022

2. Belastungswerte von Bändern

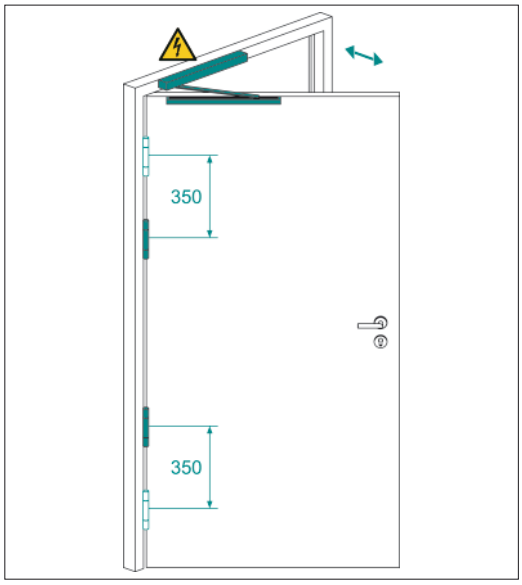

2.7 Türantriebe

Beim Einsatz eines Drehflügelantriebs empfiehlt SIMONSWERK insgesamt vier Bänder jeweils paarig oben und unten zu setzen. Der Abstand innerhalb eines Bandpaares sollte dabei 350 mm nicht überschreiten (siehe hierzu „2.3 Drittes Band“).

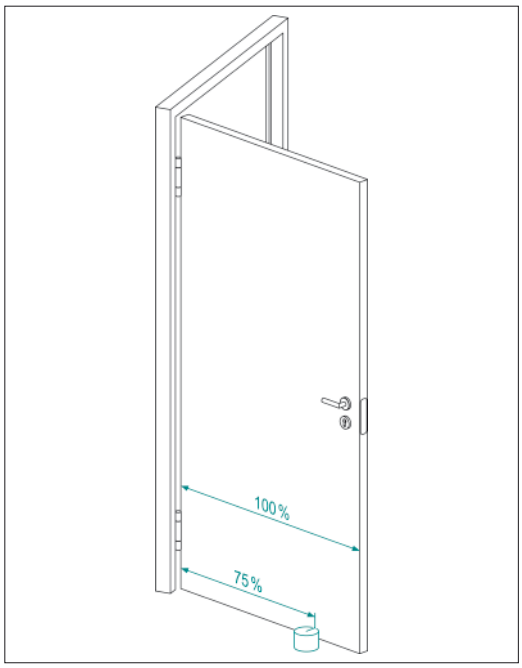

2.8 Türstopper

Sollte ein Türstopper eingesetzt werden müssen, so sollte dieser entweder als Wandmontage angebracht werden oder aber auf dem Boden ca. 75% der Türbreite von der Bandachse entfernt Richtung Schloss gesetzt werden.

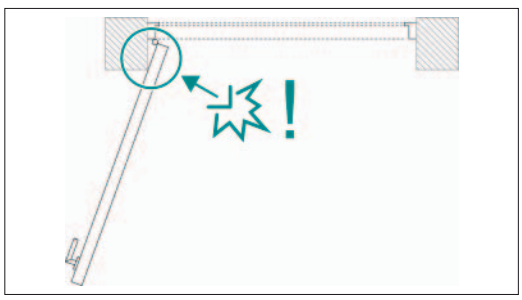

2.9 Mauerleibungen

Faktoren wie vorstehende Mauerleibungen o. ä. sind auf Grund der Hebelwirkung, die in diesem Fall durch ein Überschlagen der Tür auftreten können, allgemein nicht zu bewerten. Durch die Masse der Türen kann es in solchen Fällen schnell zu Schädigungen an der Befestigung, am Band o. ä. führen.

© SIMONSWERK GMBH HANDBUCH 2022

2. Belastungswerte von Bändern

2.10 Bodendichtung

Beim Einsatz einer Bodendichtung ist darauf zu achten, dass diese ordnungsgemäß eingestellt werden, um unnötige Zusatzbelastungen auf das untere Band zu vermeiden. Insbesondere Quetschungen durch den „Auslöser“ im Falzbereich, sowie unverhältnismäßig starker Andruck der Dichtung zum Fußboden sind unbedingt zu umgehen.

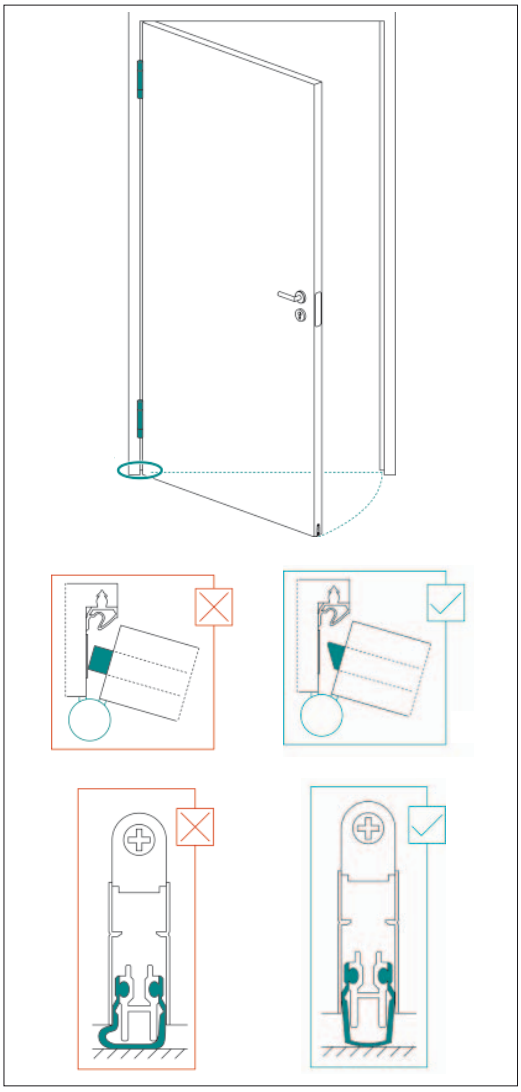

2.11 Zargenbefestigung

Zur Erreichung des maximalen Belastungswertes eines Türbandes ist eine sach- und fachgerechte Montage aller Komponenten zwingende Voraussetzung. Dabei ist ein besonderes Augenmerk auf die Befestigung des Türelements an der Wand zu richten. Besonders bei Umfassungszargen, egal ob Stahl-, Alu- oder Holzwerkstoffzargen, die in sich häufig eine größere Labilität aufweisen, gilt es auf die Befestigung der Zarge zum Mauer- bzw. Ständerwerk zu achten. Ein alleiniges Verschäumen in diesem Bereich ist bei Türgewichten > 60 kg nicht zu empfehlen. Hier muss eine kraftschlüssige Verbindung über eine Schraub- oder Dübelverbindung durch die Bandaufnahme, oder max. 100 mm von der Außenkante der Bänder geschaffen werden.

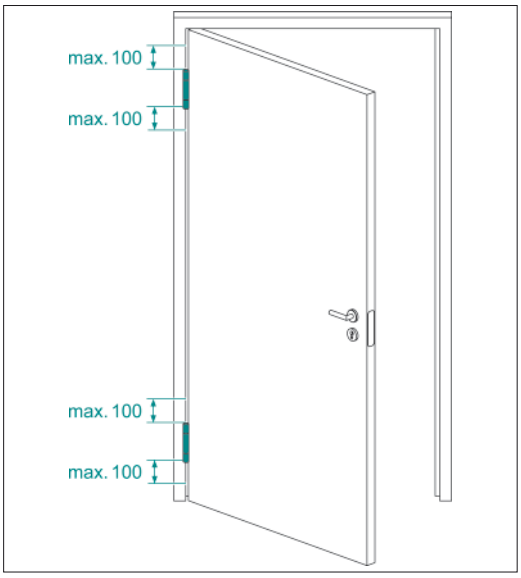

© SIMONSWERK GMBH HANDBUCH 2022

2. Belastungswerte von Bändern

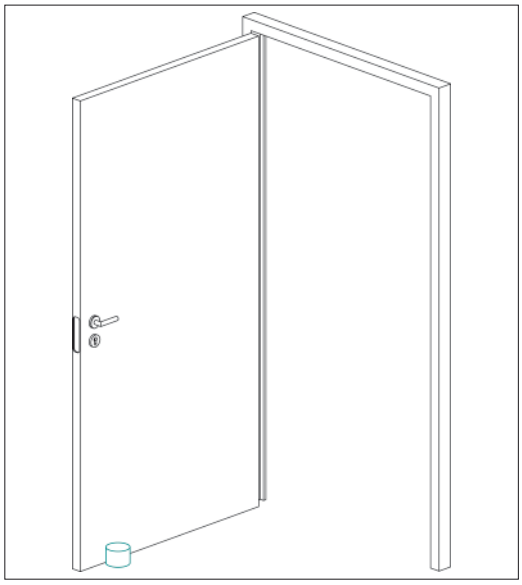

2.12 Ruheposition

Türbänder von SIMONSWERK modernster Bauart sind mit hochwertigsten Kunststoffgleitlagern ausgestattet. Die eingesetzte Lagertechnik erfüllt die Anforderungen an Wartungsfreiheit, Langlebigkeit und Leichtgängigkeit in höchstem Maße. Speziell letzteres kann je nach Einbausituation, Aufbau und Gewicht des Türblattes zum selbsttätigen Bewegen der Tür führen.
Insbesondere bei mehrachsigen Türbändern (z. B. TECTUS) ist eine Ruheposition - z. B. bei 90° oder 180° - dauerhaft nicht zu gewährleisten.

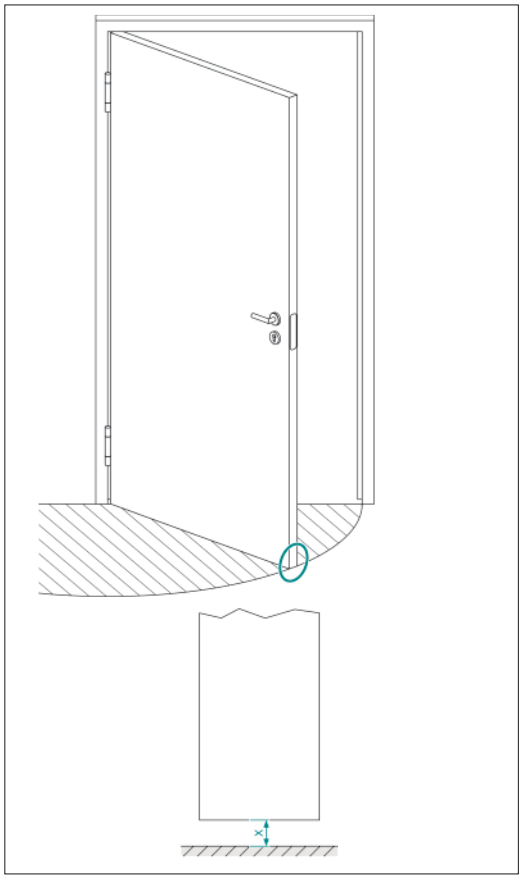

2.13 Bodenluft

Eine ausreichende Bodenluft muss über den gesamten Öffnungswinkel der Tür gegeben sein. Für Innentüren ergibt sich in der DIN 18101 als Nennmaß für den unteren Luftspalt ein Abstand von 7mm. Bei unebenen- oder ansteigenden Fußböden kann es erforderlich sein, die Bodenluft entsprechend anzupassen. Ein leichtes Absacken der Tür über den gesamten Öffnungswinkel ist unter technischen Gesichtspunkten, u. a. abhängig von der Türbreite, Türgewicht etc., als normal zu betrachten.

2.14 Sonstiges

Die hier festgehaltenen Punkte sind lediglich Richtwerte. In der Praxis kann es durchaus, je nach Türbeschaffenheit, Frequentierung, Einsatzort, etc. sinnvoll sein, die o. g. Fakten auch schon bei Türbreiten <= 1.000 mm zu berücksichtigen. Hier ist die individuelle Betrachtung eines jeden Einsatzfalls erforderlich. In jedem Fall sollte darauf geachtet werden, dass die Bänder ausreichend dimensioniert sind, um auch die umgebenden Faktoren abdecken zu können.

© SIMONSWERK GMBH HANDBUCH 2022

3. Belastungswerttabellen

3.1 Übersicht zu Belastungswerttabellen

Die folgenden Tabellen bieten Ihnen einen Überblick über den maximalen Belastungswert des einzelnen Bandtyps unter Berücksichtigung der Wechselwirkung von Breite und Höhe der Tür, sowie des Bandabstandes.

Ausgehend von einem Referenzwert bei einer Türblattgröße von 1000 x 2000 mm (B x H), dem Einsatz von 2 Bändern und einem Bandabstand von 1435 mm verändern sich die zulässigen Belastungswerte bei unterschiedlichen Breiten- und Höhenverhältnissen.

Bei genormten Türelementen sind die Bandabstandsmaße gemäß DIN 18101 zu berücksichtigen.

Bei den o.g. Angaben handelt es sich um Richtwerte. Speziell im Fall von grenzwertigen Belastungsanforderungen sprechen Sie uns bitte an.

3.2 Belastungswerttabelle 40 kg einachsige Bänder

Grün: Belastungswert **=** Referenzwert. **Orange**: Belastungswert **<** Referenzwert.



einachsige Bänder

→ Bandabstand in mm	900	950	1000	1050	1100	1150	1200	1250	1300
2000	40	40	40	39	38	37	36	35	34
1950	40	40	40	39	38	37	36	35	34
1900	40	40	40	39	38	37	36	35	34
1850	40	40	40	39	38	37	36	35	34
1800	40	40	40	39	38	37	36	35	33
1750	40	40	40	39	38	37	36	34	32
1700	40	40	40	39	38	37	35	33	31
1650	40	40	40	39	38	37	34	32	30
1600	40	40	40	39	38	36	33	32	–
1550	40	40	40	39	37	35	32	–	–
1500	40	40	40	38	36	33	31	–	–
1435	40	40	40	37	34	–	–	–	–

→ Flügelbreite in mm

© SIMONSWERK GMBH HANDBUCH 2022

3. Belastungswerttabellen

3.3 Belastungswerttabelle 60 kg mehrachsige Bänder

Grün: Belastungswert = Referenzwert. **Orange**: Belastungswert < Referenzwert.



mehrachsige Bänder

→ Bandabstand in mm	900	950	1000	1050	1100	1150	1200	1250	1300
2000	60	60	60	57	54	51	48	–	–
1950	60	60	60	57	54	51	48	–	–
1900	60	60	60	57	54	51	48	–	–
1850	60	60	60	57	54	51	48	–	–
1800	60	60	60	57	54	51	48	–	–
1750	60	60	60	57	54	51	48	–	–
1700	60	60	60	57	54	51	47	–	–
1650	60	60	60	57	54	51	46	–	–
1600	60	60	60	57	54	49	45	–	–
1550	60	60	60	57	53	48	43	–	–
1500	60	60	60	56	51	46	42	–	–
1435	60	60	60	54	50	–	–	–	–

→ Flügelbreite in mm

3.4 Belastungswerttabelle 60 kg einachsige Bänder

Grün: Belastungswert = Referenzwert. **Orange**: Belastungswert < Referenzwert.



einachsige Bänder

→ Bandabstand in mm	900	950	1000	1050	1100	1150	1200	1250	1300
2000	60	60	60	59	57	56	54	53	51
1950	60	60	60	59	57	56	54	53	51
1900	60	60	60	59	57	56	54	53	51
1850	60	60	60	59	57	56	54	53	51
1800	60	60	60	59	57	56	54	53	49
1750	60	60	60	59	57	56	54	52	48
1700	60	60	60	59	57	56	53	50	47
1650	60	60	60	59	57	56	51	48	45
1600	60	60	60	59	57	54	50	47	–
1550	60	60	60	59	56	52	49	–	–
1500	60	60	60	58	54	50	47	–	–
1435	60	60	60	56	52	–	–	–	–

→ Flügelbreite in mm

© SIMONSWERK GMBH HANDBUCH 2022

3. Belastungswerttabellen

3.5 Belastungswerttabelle 80 kg mehrachsige Bänder

Grün: Belastungswert **=** Referenzwert. **Orange**: Belastungswert **<** Referenzwert.



mehrachsige Bänder

→ Bandabstand in mm	900	950	1000	1050	1100	1150	1200	1250	1300
2000	80	80	80	76	72	68	64	–	–
1950	80	80	80	76	72	68	64	–	–
1900	80	80	80	76	72	68	64	–	–
1850	80	80	80	76	72	68	64	–	–
1800	80	80	80	76	72	68	64	–	–
1750	80	80	80	76	72	68	64	–	–
1700	80	80	80	76	72	68	63	–	–
1650	80	80	80	76	72	68	62	–	–
1600	80	80	80	76	72	66	59	–	–
1550	80	80	80	76	71	64	58	–	–
1500	80	80	80	75	68	61	55	–	–
1435	80	80	80	72	66	–	–	–	–

→ Flügelbreite in mm

3.6 Belastungswerttabelle 80 kg einachsige Bänder

Grün: Belastungswert **=** Referenzwert. **Orange**: Belastungswert **<** Referenzwert.



einachsige Bänder

→ Bandabstand in mm	900	950	1000	1050	1100	1150	1200	1250	1300
2000	80	80	80	78	76	74	72	70	68
1950	80	80	80	78	76	74	72	70	68
1900	80	80	80	78	76	74	72	70	68
1850	80	80	80	78	76	74	72	70	67
1800	80	80	80	78	76	74	72	70	65
1750	80	80	80	78	76	74	72	68	64
1700	80	80	80	78	76	74	71	67	62
1650	80	80	80	78	76	74	69	65	60
1600	80	80	80	78	76	72	67	62	–
1550	80	80	80	78	75	69	65	–	–
1500	80	80	80	77	72	67	62	–	–
1435	80	80	80	74	69	–	–	–	–

→ Flügelbreite in mm

© SIMONSWERK GMBH HANDBUCH 2022

3. Belastungswerttabellen

3.7 Belastungswerttabelle 100 kg mehrachsige Bänder

Grün: Belastungswert = Referenzwert. **Orange**: Belastungswert < Referenzwert.



mehrachsige Bänder

→ Bandabstand in mm	900	950	1000	1050	1100	1150	1200	1250	1300
2000	100	100	100	95	90	85	80	–	–
1950	100	100	100	95	90	85	80	–	–
1900	100	100	100	95	90	85	80	–	–
1850	100	100	100	95	90	85	80	–	–
1800	100	100	100	95	90	85	80	–	–
1750	100	100	100	95	90	85	80	–	–
1700	100	100	100	95	90	85	79	–	–
1650	100	100	100	95	90	85	77	–	–
1600	100	100	100	95	90	82	74	–	–
1550	100	100	100	95	88	80	72	–	–
1500	100	100	100	94	86	77	70	–	–
1435	100	100	100	90	82	–	–	–	–

→ Flügelbreite in mm

3.8 Belastungswerttabelle 100 kg einachsige Bänder

Grün: Belastungswert = Referenzwert. **Orange**: Belastungswert < Referenzwert.



einachsige Bänder

→ Bandabstand in mm	900	950	1000	1050	1100	1150	1200	1250	1300
2000	100	100	100	98	95	93	90	88	85
1950	100	100	100	98	95	93	90	88	85
1900	100	100	100	98	95	93	90	88	85
1850	100	100	100	98	95	93	90	88	84
1800	100	100	100	98	95	93	90	88	82
1750	100	100	100	98	95	93	90	86	80
1700	100	100	100	98	95	93	89	83	77
1650	100	100	100	98	95	93	86	81	75
1600	100	100	100	98	95	90	84	78	–
1550	100	100	100	98	93	87	81	–	–
1500	100	100	100	97	90	83	78	–	–
1435	100	100	100	93	86	–	–	–	–

→ Flügelbreite in mm

© SIMONSWERK GMBH HANDBUCH 2022

3. Belastungswerttabellen

3.9 Belastungswerttabelle 120 kg mehrachsige Bänder

Grün: Belastungswert **=** Referenzwert. **Orange**: Belastungswert **<** Referenzwert.



mehrachsige Bänder

↓ Bandabstand in mm	900	950	1000	1050	1100	1150	1200	1250	1300
2000	120	120	120	114	108	102	96	–	–
1950	120	120	120	114	108	102	96	–	–
1900	120	120	120	114	108	102	96	–	–
1850	120	120	120	114	108	102	96	–	–
1800	120	120	120	114	108	102	96	–	–
1750	120	120	120	114	108	102	96	–	–
1700	120	120	120	114	108	102	94	–	–
1650	120	120	120	114	108	102	92	–	–
1600	120	120	120	114	108	99	89	–	–
1550	120	120	120	114	106	96	86	–	–
1500	120	120	120	113	103	93	83	–	–
1435	120	120	120	108	98	–	–	–	–

→ Flügelbreite in mm

3.10 Belastungswerttabelle 120 kg einachsige Bänder

Grün: Belastungswert **=** Referenzwert. **Orange**: Belastungswert **<** Referenzwert.



einachsige Bänder

↓ Bandabstand in mm	900	950	1000	1050	1100	1150	1200	1250	1300
2000	120	120	120	117	114	111	108	105	102
1950	120	120	120	117	114	111	108	105	102
1900	120	120	120	117	114	111	108	105	102
1850	120	120	120	117	114	111	108	105	102
1800	120	120	120	117	114	111	108	105	99
1750	120	120	120	117	114	111	108	102	96
1700	120	120	120	117	114	111	106	100	93
1650	120	120	120	117	114	111	104	96	90
1600	120	120	120	117	114	107	100	94	–
1550	120	120	120	117	112	105	97	–	–
1500	120	120	120	116	108	101	94	–	–
1435	120	120	120	111	104	–	–	–	–

→ Flügelbreite in mm

© SIMONSWERK GMBH HANDBUCH 2022

3. Belastungswerttabellen

3.11 Belastungswerttabelle 160 kg mehrachsige Bänder

Grün: Belastungswert = Referenzwert. **Orange**: Belastungswert < Referenzwert.



mehrachsige Bänder

→ Bandabstand in mm	→ Flügelbreite in mm									
	900	950	1000	1050	1100	1150	1200	1250	1300
2000	160	160	160	152	144	136	128	–	–
1950	160	160	160	152	144	136	128	–	–
1900	160	160	160	152	144	136	128	–	–
1850	160	160	160	152	144	136	128	–	–
1800	160	160	160	152	144	136	128	–	–
1750	160	160	160	152	144	136	128	–	–
1700	160	160	160	152	144	136	126	–	–
1650	160	160	160	152	144	136	122	–	–
1600	160	160	160	152	144	132	119	–	–
1550	160	160	160	152	141	128	115	–	–
1500	160	160	160	151	137	123	111	–	–
1435	160	160	160	144	131	–	–	–	–

3.12 Belastungswerttabelle 160 kg einachsige Bänder

Grün: Belastungswert = Referenzwert. **Orange**: Belastungswert < Referenzwert.



einachsige Bänder

→ Bandabstand in mm	→ Flügelbreite in mm									
	900	950	1000	1050	1100	1150	1200	1250	1300
2000	160	160	160	156	152	148	144	140	136
1950	160	160	160	156	152	148	144	140	136
1900	160	160	160	156	152	148	144	140	136
1850	160	160	160	156	152	148	144	140	135
1800	160	160	160	156	152	148	144	140	131
1750	160	160	160	156	152	148	144	137	128
1700	160	160	160	156	152	148	142	133	124
1650	160	160	160	156	152	148	138	129	121
1600	160	160	160	156	152	143	134	125	–
1550	160	160	160	156	149	139	130	–	–
1500	160	160	160	155	144	134	125	–	–
1435	160	160	160	148	138	–	–	–	–

© SIMONSWERK GMBH HANDBUCH 2022

3. Belastungswerttabellen

3.13 Belastungswerttabelle 200 kg mehrachsige Bänder

Grün: Belastungswert **=** Referenzwert. **Orange**: Belastungswert **<** Referenzwert.



mehrachsige Bänder

↓ Bandabstand in mm	900	950	1000	1050	1100	1150	1200	1250	1300
2000	200	200	200	190	180	170	160	–	–
1950	200	200	200	190	180	170	160	–	–
1900	200	200	200	190	180	170	160	–	–
1850	200	200	200	190	180	170	160	–	–
1800	200	200	200	190	180	170	160	–	–
1750	200	200	200	190	180	170	160	–	–
1700	200	200	200	190	180	170	158	–	–
1650	200	200	200	190	180	170	154	–	–
1600	200	200	200	190	180	165	149	–	–
1550	200	200	200	190	176	160	144	–	–
1500	200	200	200	186	171	154	139	–	–
1435	200	200	200	181	164	–	–	–	–

→ Flügelbreite in mm

3.14 Belastungswerttabelle 200 kg einachsige Bänder

Grün: Belastungswert **=** Referenzwert. **Orange**: Belastungswert **<** Referenzwert.



einachsige Bänder

↓ Bandabstand in mm	900	950	1000	1050	1100	1150	1200	1250	1300
2000	200	200	200	195	190	185	180	175	170
1950	200	200	200	195	190	185	180	175	170
1900	200	200	200	195	190	185	180	175	170
1850	200	200	200	195	190	185	180	175	168
1800	200	200	200	195	190	185	180	175	164
1750	200	200	200	195	190	185	180	171	160
1700	200	200	200	195	190	185	177	166	155
1650	200	200	200	195	190	185	173	161	150
1600	200	200	200	195	190	179	167	156	–
1550	200	200	200	195	186	174	162	–	–
1500	200	200	200	191	181	167	157	–	–
1435	200	200	200	185	173	–	–	–	–

→ Flügelbreite in mm

© SIMONSWERK GMBH HANDBUCH 2022

3. Belastungswerttabellen

3.15 Belastungswerttabelle 300 kg mehrachsige Bänder

Grün: Belastungswert = Referenzwert. **Orange**: Belastungswert < Referenzwert.



mehrachsige Bänder

→ Bandabstand in mm	900	950	1000	1050	1100	1150	1200	1250	1300
2000	300	300	300	285	270	255	240	–	–
1950	300	300	300	285	270	255	240	–	–
1900	300	300	300	285	270	255	240	–	–
1850	300	300	300	285	270	255	240	–	–
1800	300	300	300	285	270	255	240	–	–
1750	300	300	300	285	270	255	240	–	–
1700	300	300	300	285	270	255	237	–	–
1650	300	300	300	285	270	255	230	–	–
1600	300	300	300	285	270	247	223	–	–
1550	300	300	300	285	266	240	216	–	–
1500	300	300	300	285	266	240	216	–	–
1435	300	300	300	272	264	–	–	–	–

→ Flügelbreite in mm

3.16 Belastungswerttabelle 300 kg einachsige Bänder

Grün: Belastungswert = Referenzwert. **Orange**: Belastungswert < Referenzwert.



einachsige Bänder

→ Bandabstand in mm	900	950	1000	1050	1100	1150	1200	1250	1300
2000	300	300	300	293	285	278	270	263	255
1950	300	300	300	293	285	278	270	263	255
1900	300	300	300	293	285	278	270	263	255
1850	300	300	300	293	285	278	270	263	253
1800	300	300	300	293	285	278	270	263	246
1750	300	300	300	293	285	278	270	256	239
1700	300	300	300	293	285	278	266	249	232
1650	300	300	300	293	285	278	258	235	225
1600	300	300	300	293	285	269	251	235	–
1550	300	300	300	293	280	261	243	–	–
1500	300	300	300	279	259	261	243	–	–
1435	300	300	300	279	259	–	–	–	–

→ Flügelbreite in mm

© SIMONSWERK GMBH HANDBUCH 2022

3. Belastungswerttabellen

3.17 Belastungswerttabelle 400 kg einachsige Bänder

Grün: Belastungswert **=** Referenzwert. **Orange**: Belastungswert **<** Referenzwert.



einachsige Bänder

→ Bandabstand in mm	900	950	1000	1050	1100	1150	1200	1250	1300
2000	400	400	400	390	380	370	360	350	340
1950	400	400	400	390	380	370	360	350	340
1900	400	400	400	390	380	370	360	350	340
1850	400	400	400	390	380	370	360	350	337
1800	400	400	400	390	380	370	360	350	328
1750	400	400	400	390	380	370	360	341	319
1700	400	400	400	390	380	370	356	332	310
1650	400	400	400	390	380	370	345	322	301
1600	400	400	400	390	380	359	335	312	–
1550	400	400	400	390	373	348	324	–	–
1500	400	400	400	371	346	–	–	–	–
1435	400	400	400	371	346	–	–	–	–

→ Flügelbreite in mm

© SIMONSWERK GMBH HANDBUCH 2022

4. Ausstattungsmerkmale

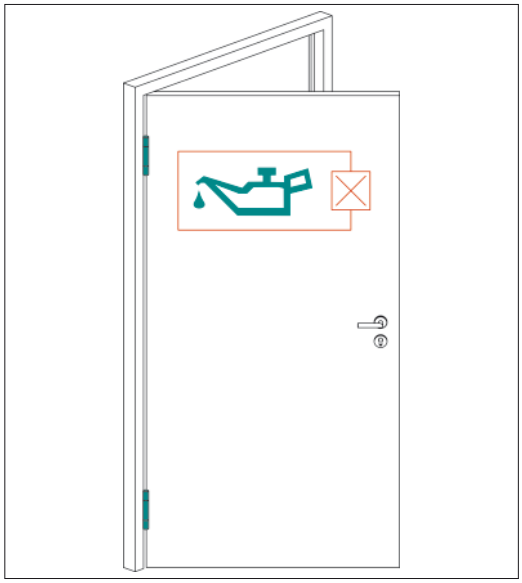

4.1 wartungsfreie Gleitlagertechnik (WF)

Bei der wartungsfreien Gleitlagertechnik handelt es sich um einen Spezial-Lagerwerkstoff mit selbstschmierenden Eigenschaften. Die abriebfeste Lagertechnik sorgt für hervorragende Laufeigenschaften und gewährleistet die optimale Aufnahme der axial und radial auftretenden Kräfte. Türbänder die mit wartungsfreien Gleitlagern ausgestattet sind, dürfen nicht geölt oder geschmiert werden. Die Lagertechnik kann dadurch beschädigt werden und es kann zu unerwünschter Geräuschbildung kommen.

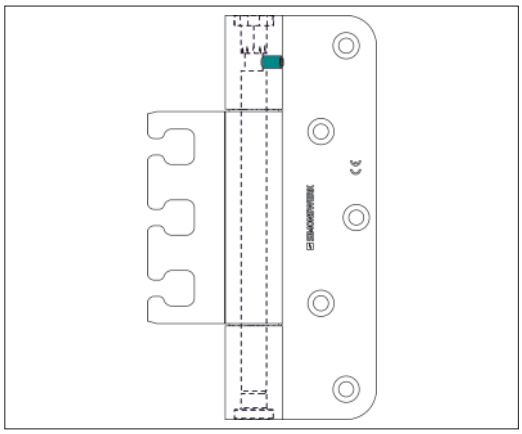

4.2 Stiftsicherung (MSTS)

Für den Einsatz an nach außen aufgehenden Türen sind alle SIMONSWERK-Bänder mit durchlaufendem Bandstift auf Wunsch auch mit Stiftsicherung lieferbar. Durch verschiedene Techniken je nach Programmbereich werden die Bandstifte oder die Stiftschrauben gegen das Herausschlagen bzw. Herausdrehen (siehe Abbildung) gesichert.

© SIMONSWERK GMBH HANDBUCH 2022

4. Ausstattungsmerkmale

4.3 Verschraubung

Die Senkungen der Schraublöcher von SIMONSWERK Bändern sind ausgelegt für die gängigen Holz- und Spanplattenschrauben (z.B. Spax). Für den praxisgerechten Einsatz empfehlen wir Schrauben nach DIN 7997, Durchmesser 4,5 – 5,0 mm. Bei Bändern mit 4 mm Materialstärke sind die Senkungen für einen Schraubendurchmesser von 6 mm vorgesehen. Verschraubungen der VX-Abdeckungen können hiervon abweichen. (siehe Montageanleitung VX-Aufnahmeelemente).

Um einen optimalen Halt und somit die angegebenen Belastungswerte zu gewährleisten empfehlen wir die eingesetzten Schrauben generell vorzubohren.

Beim Einsatz von SIMONSWERK Bändern an acetylierten, säurehaltigen und sonstigen modifizierten Hölzern, ist auf die Auswahl von entsprechenden Befestigungsmitteln/Befestigungsschrauben zu achten.

Materialstärke	Senkung
2,5 mm	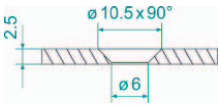
3,0 mm	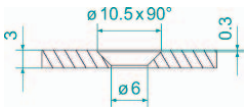
3,5 mm	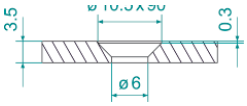
4,0 mm	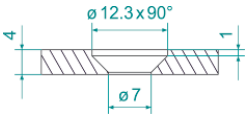

4.4 Tragzapfen (TZ)

Zur Stabilisierung der Bandlappen wird, abhängig von Einsatzbereich, Konstruktion und Beanspruchung der Tür, der Einsatz von Tragzapfen empfohlen. Tragzapfen entlasten die Befestigungsschrauben und stabilisieren den Bandlappen in der Türblattfräsung.
Bänder mit einer Bandhöhe von 160 mm bzw. 120 mm können mit einem zusätzlichen Tragzapfen im mittleren Verschraubungsloch ausgestattet werden. Der Tragzapfen ist separat zu bestellen.
Bei Materialstärken von 3,0 mm und 3,5 mm ist ein Tragzapfen 12 x 50 mm (Schraube M 5) erforderlich. Bei einer Materialstärke von 4,0 mm ist ein Tragzapfen 12 x 60 mm (Schraube M 6) einzusetzen.

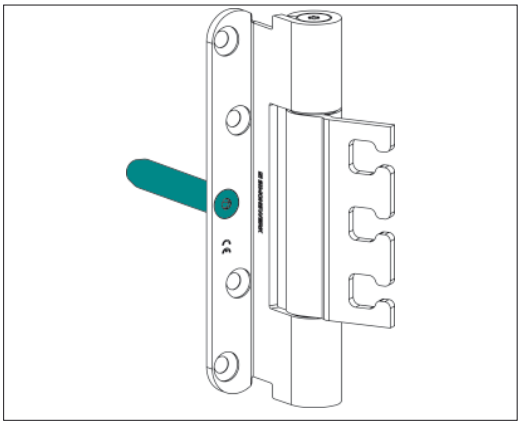

4.5 S-Zapfen (S)

SIMONSWERK Bänder sind für den Einsatz an einbruchhemmenden Türen geeignet. Bereits mehrfach wurde an verschiedenen Türelementen der Nachweis hierzu erbracht. Speziell ab der Widerstandsklasse 3 der DIN EN 1627 ff. empfiehlt sich der Einsatz von Bändern mit S-Zapfen. Diese, im Unterschied zu den Tragzapfen angeschweißten Zapfen, dienen neben der Stabilisierung auch der Kraftaufnahme bei Belastung durch Hebelwerkzeuge.

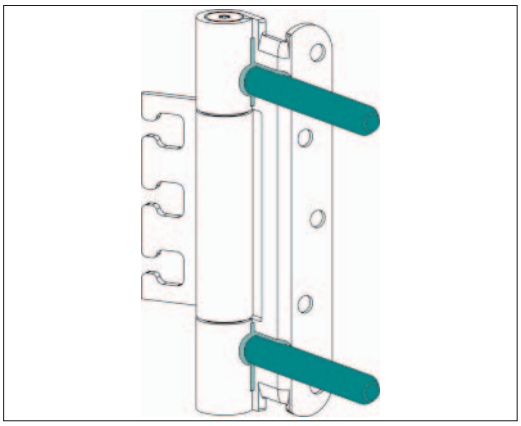

© SIMONSWERK GMBH HANDBUCH 2022

4. Ausstattungsmerkmale



4.6 Überschlagdichtungen

Für schallhemmende Türen mit einer Überschlagdichtung im Türflügel sind SIMONSWERK Bänder auch in FD-Ausführung (FD = Flügeldichtung) lieferbar. Bei dieser Ausführung verfügen die Bänder über eine Aufnahmenut für die durchgehende Überschlagdichtung. Diese muss im Bandbereich nicht ausgeklinkt werden.

4.7 Mörteldichte Aufnahmeelemente

Die mörteldichten Aufnahmeelemente sind so ausgeführt, dass ein Eindringen von Mörtel verhindert wird. Bei Verwendung dünnflüssiger Hinterfüllstoffe ist eine zusätzliche Abdichtung, z.B. mit Selbstklebeband, empfehlenswert.

4.8 Sonderkonstruktionen

Wenn sich für Sonderkonstruktionen kein in diesem Katalog aufgeführtes Band verwenden lässt, senden Sie uns bitte eine vermasste Querschnittszeichnung dieser Bauteil-Konstruktion möglichst im Maßstab 1:1 – idealerweise im CAD-Format, z.B. DXF. Von SIMONSWERK wird umgehend geprüft, ob ein entsprechend modifizierbares Band die Anforderungen erfüllen kann.

© SIMONSWERK GMBH HANDBUCH 2022

5. Erläuterung von Bandbezeichnungen

Die Vielfalt der Einsatzmöglichkeiten und Anwendungsgebiete von SIMONSWERK Bändern führt auch zu einer umfassenden Produktbezeichnung. Um die tägliche Arbeit zu erleichtern, finden Sie im Folgenden eine Aufstellung mit den wichtigsten SIMONSWERK Kurzbezeichnungen mit der entsprechenden Erläuterung.

Kürzel/Zusatz	Bezeichnung/Erläuterung
ASR	Anschraubrahmenteil
Bronze	Material Bronze
Compact	komfortable Verstellung im Türflügel
Energy	mit permanenter Energieübertragung
ER	Edelstahl matt gebürstet
FD	Flügeldichtung
FR	mit integriertem Brandschutzbildner
FV	Flügelverstellung
FVZ	flächenversetzte Zarge
FZ	Futterzarge
HA	Holz Alu
HV	Höhenverstellung
KK	kantig / kantig
KR	kantig / rund
MSTS	mit Stiftsicherung
NOV	nach oben versetzter Zapfen
NUV	nach unten versetzter Zapfen
Planum	mit filigraner Bandrolle 15 mm
RK	Rundkopf
RK	rund / kantig
RR	rund / rund
S	S-Zapfen
SZ	Stahlzarge
TZ	Tragzapfen
U	Umrüstband
UB	Umrüstband an Blockzargen
UF	Umrüstband an Futterzargen
VBRplus	verschweißte Bandrolle für extrem hohe Belastungswerte
WF	wartungsfrei
WK	mit geschlossenen Rahmenteilfenstern für Einbruchhemmung
ZK	Zierkopf

© SIMONSWERK GMBH HANDBUCH 2022

6. Verstellhinweise

6.1 Verstellung

Alle Verstellungen an Türbändern erfordern eine angemessene Sorgfalt. Die angegebenen Verstellwege sind unbedingt einzuhalten. Ein Überdrehen der Verstellung führt in der Regel zu einer nur noch eingeschränkten Funktion des Systems. Es ist darauf zu achten, dass ein spürbarer Widerstand nicht durch erhöhten Kraftaufwand überwunden wird.

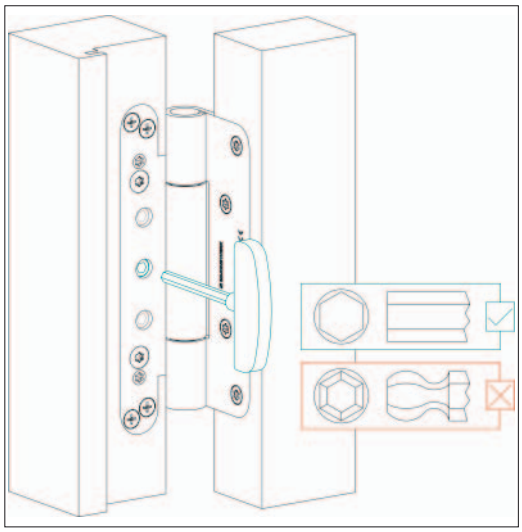

6.2 Werkzeug

Die Verstellungen müssen mit einem ordnungsgemäßen Werkzeug vorgenommen werden, um ein Überdrehen der Schraubeinsätze zu vermeiden, z.B. Inbusschlüssel mit Kugelkopf sind nicht geeignet.

6.3 Nullstellung

SIMONSWERK-Bänder sind ab Werk in einer Nullstellung vormontiert. Nach der Montage und der ggf. vorzunehmenden Feineinstellung müssen alle Klemmschrauben fest angezogen werden.



6.4 komfortabele Verstellung

Bei schweren Türen, sowie bei Türen mit ungünstigen Höhen-Seitenverhältnis, muss auch bei einer komfortabelen Verstellung die Verstelltechnik durch Entlasten des Türflügels unterstützt werden.

© SIMONSWERK GMBH **HANDBUCH 2022**

6. Verstellhinweise

6.5 Spannungsfreiheit

Alle Verstellungen müssen spannungsfrei, sowohl innerhalb eines Bandes, als auch bezogen auf die ganze Tür, erfolgen. D.h. Verstellungen müssen gleichmäßig so ausgeführt werden, dass sowohl die Bänder einzeln, als auch alle Bänder an der Tür, in einer Flucht stehen.

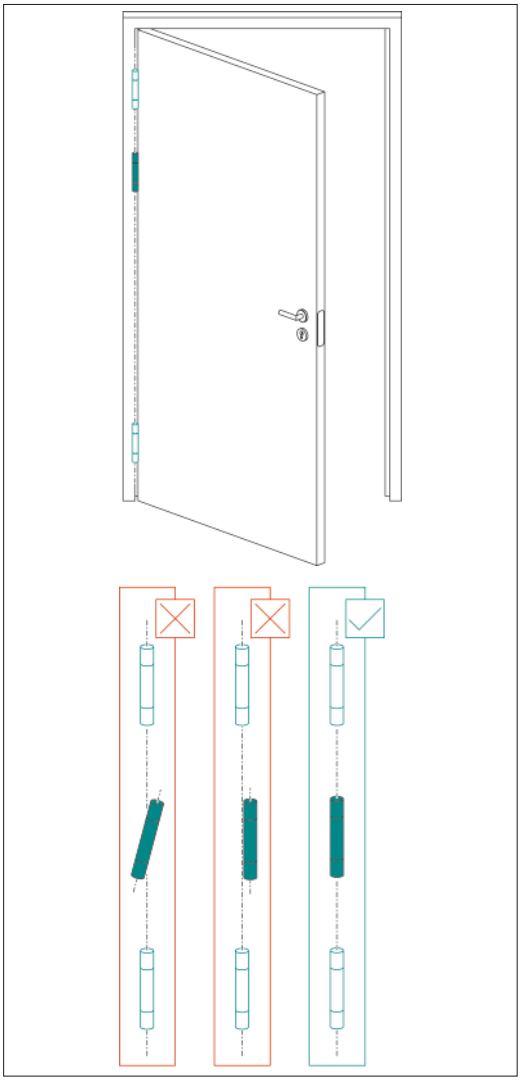

© SIMONSWERK GMBH **HANDBUCH 2022**

7. Berechnungsformeln

7.1 Berechnung der Fräsmaße

Bei den nachfolgend aufgeführten Bändern für stumpfe Türen empfiehlt sich auf Grund unterschiedlicher Türkonstruktionen im Vorfeld das exakte Fräsmaß zu berechnen. Durch das fehlende konkrete Bezugsmaß des Türüberschlags, kann dies mit unter leicht variieren.

VARIANT VX

VX 7728/100	VX 7729/120
VX 7728/120	VX 7729/160
VX 7728/160	VX 7729/160 18-3
VX 7729/100	

VARIANT VN

VN 2828/100	VN 3948/160
VN 2828/120	VN 3949/100
VN 2828/160	VN 7729/120
VN 2929/100	VN 7729/160
VN 2929/120	VN 8947/160 U Compact
VN 2929/160	VN 8948/160
VN 2929/160 Planum	VN 8849/100
VN 3747/160 Compact	
VN 3748/160	
VN 3848/160	

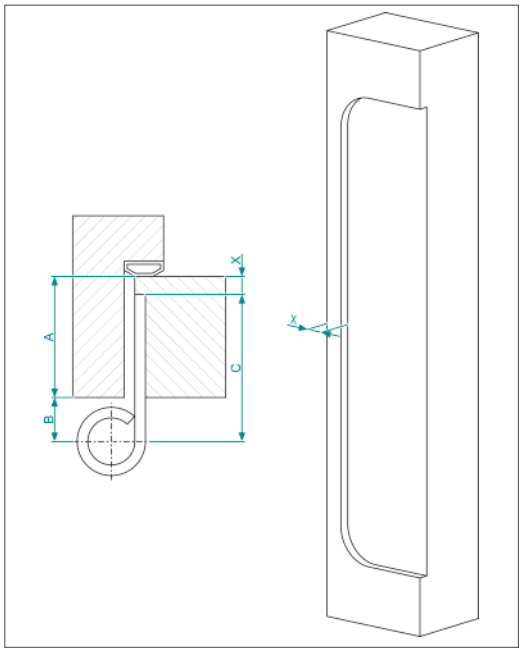

7.2 Berechnung der Fräsbreite

A = Zargenfalztiefe bis Dichtungsebene
B = Bandabstand zum Zargenspiegel
C = Breite Bandflügelteil

A + B – C = Maß X

Die Türdicke, Zargenfalztiefe und der Dichtungsandruck sind jeweils herstellerspezifisch.

Im Produktselektor unter www.simonswerk.com stehen Fräsbilder zum Download bereit.

© SIMONSWERK GMBH **HANDBUCH 2022**

7. Berechnungsformeln

7.3 Ermittlung des Taschentyps

Für unterschiedliche Futterzargenausbildungen bietet SIMONSWERK verschiedene Aufbauhöhen bei den Bandtaschen. Anhand der u. a. Formel ermitteln Sie bitte die für Ihren Bedarfsfall korrekte Ausführung (die Bauhöhen der Anschraubtaschen finden Sie bei den Produktangaben).

Das mit dieser Formel errechnete Maß muss zwischen 18,5 und 20,5 mm liegen. Ausnahmen bilden dabei Bänder mit eingefrästem Flügelteil, bei denen das Maß 18,5 mm erreicht werden muss (**Beispiel:** SIMONSWERK Bänder VARIANT VX , oder SIMONSWERK Bänder VARIANT VN).

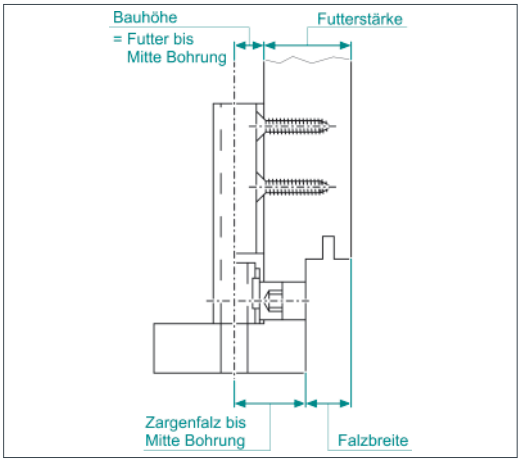

Formel zur Ermittlung des Bandtaschentyps

Futterstärke
– Falzbreite
+ Bauhöhe der Anschraubtasche
= Maß zwischen 18,5 und 20,5 mm

Beispielrechnung

23,0 mm (Futterstärke)
– 12,0 mm (Falzbreite)
+ 7,8 mm (Bauhöhe der Anschraubtasche V 3612)
= 18,8 mm

© SIMONSWERK GMBH **HANDBUCH 2022**

8. Oberflächen

8.1.Oberflächen Objektbänder VARIANT VX und VARIANT VN

Vielfältige Oberflächen bieten dem Planer die Möglichkeiten, die unterschiedlichen Beschlagteile wie Drücker und Bänder aufeinander abzustimmen. Alle Objektbänder sind auch in der Ausführung „verzinkt“ lieferbar. Edelstahlbänder sind auch mit PVD-Beschichtung lieferbar.
Weitere Oberflächen, z.B. in RAL-Farben, sind auf Anfrage möglich.

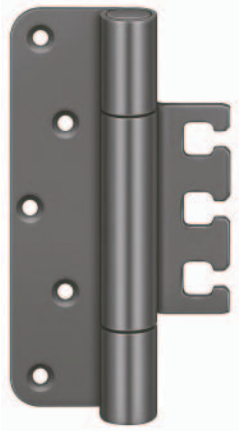

Grau matt
(088)

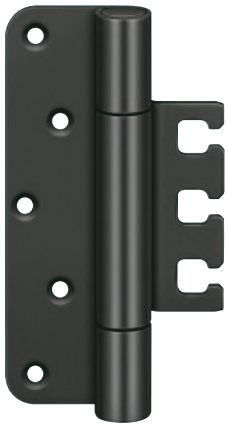

RAL 9005 Schwarz matt
(107)

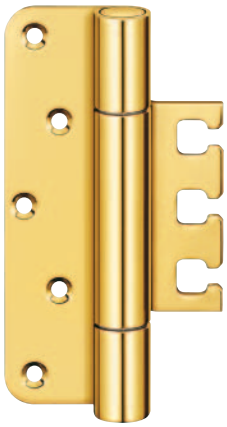

poliert vermessingt
(030)

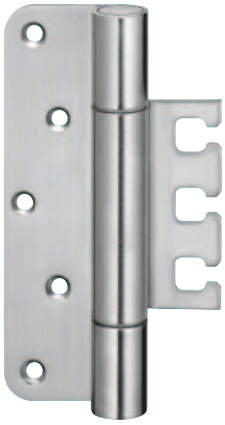

Edelstahl V4A (043)

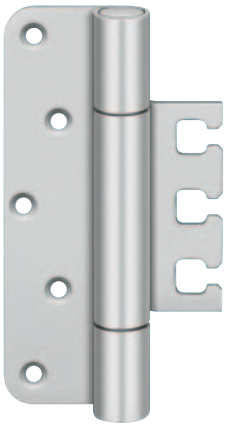

Edelstahl Look
(126)

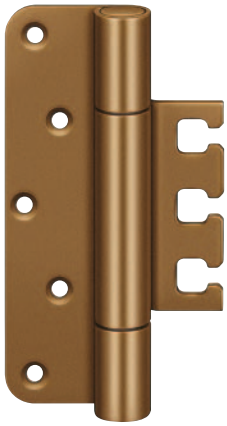

Bronzefarbig
(174)

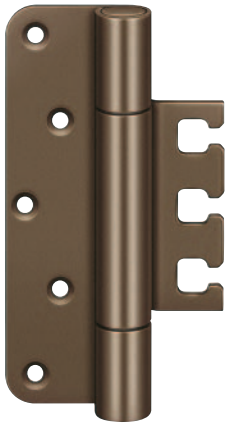

Mittel Bronzefarbig
(175)

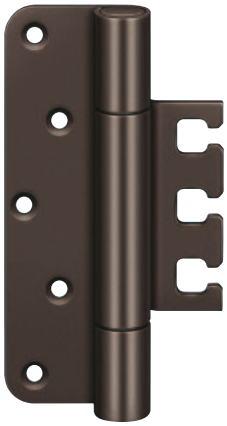

Dunkel Bronzefarbig
(176)

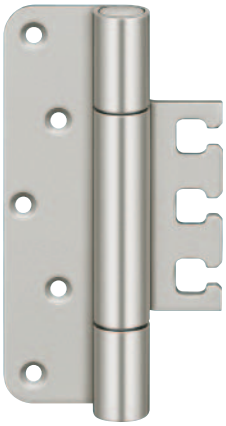

matt vernickelt/F2
(018)



Edelstahl poliert
(042)

© SIMONSWERK GMBH HANDBUCH 2022

8. Oberflächen

8.2 Korrosionsschutz

Bei der Auswahl der passenden Oberfläche bzw. des Materials spielt neben dem optischen Gesamtbild von Tür und Beschlag in vielen Fällen auch der Korrosionsschutz eine entscheidende Rolle. In der Praxis gilt es, beide Komponenten in Einklang zu bringen, um dauerhaft den optischen Gesamteindruck zu erhalten.

Die wesentlichen Materialien bzw. Oberflächen von SIMONSWERK sind nach den Vorgaben der DIN EN 1670:2007 geprüft und wie folgt klassifiziert:

Edelstahl	Klasse 5
farbig-kunststoffbeschichtet	Klasse 5
Edelstahl-Look (Aluminium)	Klasse 4
topzink	Klasse 4
verzinkt	Klasse 3
matt-verchromt	Klasse 3
matt-vernickelt	Klasse 3

Salzsprühnebelprüfung	
Klasse 1	**24 Stunden**
Klasse 2	**48 Stunden**
Klasse 3	**96 Stunden**
Klasse 4	**240 Stunden**
Klasse 5	**480 Stunden**

Alle anderen nicht aufgeführten Oberflächen dienen ausschließlich optischen Ansprüchen.

Für den Einsatz in Feucht- und Nassräumen (auch nach Definition der RAL-RG 426 Teil 3) sowie an Bauteilen, die der Außenwitterung ausgesetzt sind, empfehlen wir ausschließlich Bänder aus Edelstahl einzusetzen, da nur dieses Material die Korrosionsbeständigkeit auf Dauer aufweist.

Bei extremen Ansprüchen (wie Küstenregionen, Hallenbäder, Räume mit aggressiver Luft, etc.) aber auch schon unter normalen Umwelteinflüssen kann auch das Material Edelstahl seine Grenzen erreichen. Eine kontinuierliche Pflege beugt dem Ansatz von Belag und Flugrost vor. Die Reinigungsintervalle richten sich nach der Beanspruchung bzw. dem Verschmutzungsgrad. Versuche haben gezeigt, dass in Hinblick auf die Reinigungswirkung, Konservierungen und leichte Anwendung Fabrikate wie Cillit, Enablitz, Stahlfix und 3M gute Ergebnisse vorweisen können.

i Auf keinen Fall dürfen bei der Reinigung Stahlwolle, Stahlbürsten oder ähnliches verwendet werden, da solche Hilfsmittel die schützende Oberfläche verletzen und die Bildung von Fremdrost durch Abrieb ermöglichen.

Bei acetylierten, säurehaltigen und sonstigen modifizierten Hölzern, ist auf eine entsprechende Korrosionsbeständigkeit der Beschläge zu achten. SIMONSWERK empfiehlt für diese Anwendung ausschließlich das Material Edelstahl.

Durch gezielten Materialeinsatz kann die Korrosionsbeständigkeit von Edelstahl verbessert werden. Zur Beratung stehen wir gern zur Verfügung.

© SIMONSWERK GMBH HANDBUCH 2022

8. Bandrolle

8.3 Bandrolle

Die VARIANT Objektbänder sind in den üblichen Abmaßen 160, 120 und 100 mm erhältlich. Die Bandrollen der 100- und 120 mm-Bänder haben Ø 20 mm. Die Bandrollen der 160 mm-Bänder sind in den Ausführungen Ø 22,5 mm und Ø 18 mm lieferbar. Hinzu kommen weitere Ausführungen der Bandreihe VARIANT Planum mit Ø 15 mm als filigrane Alternative für designorientierte Türelemente.



Bandrolle Ø 22,5 mm



Bandrolle Ø 18 mm



Bandrolle Ø 15 mm (Planum)

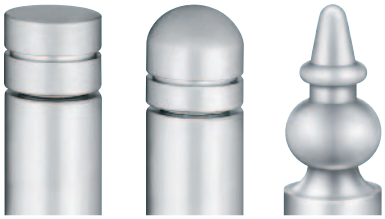

Basic **Soft** **ZK**

8.4 Kopfformen Objektbänder VARIANT VX und VARIANT VN

SIMONSWERK Designtürbänder sind Glanzstücke für anspruchsvolle Türgestaltung. Überaus erfolgreich bei Wohnraumtüren und Haustüren zeigen sie auch im Objektbereich „Flagge“. Mit den Kopfformen Basic, Soft und ZK können Objektbänder VARIANT VX und VARIANT VN in den Größen 100 mm und 160 mm auch in drei designgeprägten Ausführungen in hochwertigen Oberflächen angeboten werden.

© SIMONSWERK GMBH **HANDBUCH 2022**

9. Prüfungen, Zulassungen, Qualität

9.1 CE-Zeichen

Das CE-Zeichen ist die Grundlage für den freien Warenverkehr innerhalb der europäischen Union. Dies gilt mittlerweile auch für Tür- und Fensterbänder. Durch das Mandat 101 vom europäischen Komitee für Normung (CEN), sowie der Veröffentlichung der DIN EN 1935, ist dies verpflichtend für Bänder an Brand- und Rauchschutztüren, sowie Türen in Flucht- und Rettungswegen geregelt.

Nach umfangreichen Prüfungen auf Basis der o. g. Norm „einachsige Tür- und Fensterbänder“ hat das ift Rosenheim, SIMONSWERK das EU-Konformitätszertifikat für alle relevanten Bandtypen ausgestellt.

Eine Prüfung nach DIN EN 1935 wird grundsätzlich mit nur einem tragenden Band absolviert. Bänder von SIMONSWERK sind dabei grundsätzlich mit der laut Norm größtmöglichen Anzahl an Öffnungsspielen – 200.000 Zyklen – geprüft. Darüber hinaus wurden viele Bänder mit einem deutlich höheren, als dem laut Regelwerk maximal vorgeschriebenen Belastungswert, geprüft. Die gleichbleibende Produktqualität wird nun durch eine werkseigene Produktionskontrolle, sowie jährlich stattfindende Überwachungsbesuche des ift Rosenheim gewährleistet.

Alle CE-zertifizierten Produkte sind mit einem Klassifizierungsschlüssel ausgestattet. Dieser achtstellige Ziffernblock enthält alle wesentlichen Angaben zur Beschaffenheit, Belastbarkeit und Einsatzbereich des Bandes. Einzelheiten hierzu erfahren Sie unter **www.simonswerk.com** oder rufen Sie uns direkt an.
In der Praxis ist zu erwarten, dass vordergründig nach der ersten Stelle dieses Schlüssels, der sog. Gebrauchsklasse, ausgeschrieben wird. Durch das CE-Zeichen verfügt SIMONSWERK über ein weiteres, nun europaweit gültiges Gütesiegel, welches abermals die hohe Qualität von SIMONSWERK-Produkten unterstreicht.

Seit dem 01.07.2013 ist die Bauproduktverordnung in Kraft getreten. Neben der Produktkennzeichnung ist die Bereitstellung sog. Leistungserklärungen eine zentrale Anforderung. SIMONSWERK stellt diese Leistungserklärungen - aufgeteilt in sieben verschiedene Gruppen – im Internet unter **www.simonswerk.de/dop** zur Verfügung.

CE

ift ZERTIFIZIERT

Bescheinigung der Leistungsbeständigkeit
Bauproduktenverordnung - CPR

Türbänder

Produktnorm: EN 1935

Notified Body: 0757

Reg.-Nr.: 229IFT-7012742



Zertifikat zur Bescheinigung der Leistungsbeständigkeit

ift ROSENHEIM

Zertifikatsnummer: 0757-CPR-229IFT-7012742-12-9

Gemäß der Verordnung (EU) Nr. 305/2011 des Europäischen Parlaments und des Rates vom 9. März 2011 (Bauproduktenverordnung oder CPR) gilt dieses Zertifikat für das Bauprodukt

Türbänder

Handelsname Spezifikation: **VARIANT VX – Das universelle Bandsystem für Objekttüren**
VARIANT VN – Das bewährte Bandsystem für Objekttüren

Leistungsstufen und -klassen: gemäß der Zusammenstellung in Anlage 1

Verwendungszweck: zur Verwendung an Türen in Flucht- und Rettungswegen mit und ohne Anforderungen an den Rauch- und Brandschutz

In Verkehr gebracht unter dem Namen oder der Marke von: **SIMONSWERK GmbH** Bosfelder Weg 5, D-33378 Rheda-Wiedenbrück

Herstellungsbetrieb(e): **SIMONSWERK GmbH** Bosfelder Weg 5, D-33378 Rheda-Wiedenbrück

Notifizierte Stelle EG-Referenz-Nr.: **0757**

Dieses Zertifikat bestätigt, dass alle Bestimmungen in Bezug auf die Bewertung und Überprüfung der Leistungsbeständigkeit, die im Anhang ZA der Norm(en)

EN 1935 : 2002

beschrieben werden, unter System 1 für die in diesem Zertifikat aufgeführten Leistungen angewandt werden und dass die vom Hersteller durchgeführte werkseigene Produktionskontrolle bewertet wurde, um die **Leistungsbeständigkeit des Bauprodukts** sicherzustellen.

Dieses Zertifikat wurde erstmalig am 14.07.2014 ausgestellt und besitzt Gültigkeit bis zum 13.07.2023, solange weder die harmonisierten Norm, das Bauprodukt, der AVCP-Methoden, noch die Herstellungsbedingungen im Herstellungsbetrieb wesentlich geändert werden, sofern sie nicht durch die notifizierte Produktzertifizierungsstelle ausgesetzt oder zurückgezogen wird.

Die Verwendung dieses Zertifikats und die Kennzeichnung der Produkte ist an den bestehenden Zertifizierungs- und Überwachungsvertrag mit dem **ift** Rosenheim Nr. 229IFT 7012742 gebunden.

Christian Kehrer
Leiter der notifizierten Produktzertifizierungsstelle
ift Rosenheim
04.11.2021

Grundlage(n):
EN 1935-2002.02/AC:2003-12

www.ec.europa.eu

Identitäts-Check

www.ift-rosenheim.de/ift-zertifiziert
ID: 57E-02CFF

© SIMONSWERK GMBH **HANDBUCH 2022**

9. Prüfungen, Zulassungen, Qualität



UKCA CERTIFICATE

4705

APPROVED BODY NUMBER 0843

UK CERTIFICATE OF CONSTANCY OF PERFORMANCE
CERTIFICATE No. 0843-CPR-1075

This is to certify that UL International (UK) Ltd. did undertake the relevant AVCP procedures for the equipment identified below which was found to be in compliance with the Construction Products Regulation 2011 as amended by the Construction Products (Amendment etc.) (EU Exit) Regulations 2019 and the Construction Products (Amendment etc.) (EU Exit) Regulations 2020, subject to any conditions attached hereto.

Manufacturer:	SIMONSWERK GmbH
Address:	Bosfelder Weg 5, D-33378 Rheda-Wiedenbrück, Germany
Authorised Representative:	SIMONSWERK UK Ltd.
Address:	Burcot Works, Spring Street, Tipton West Midlands DY4 8TF
Product Description:	Single Axis Hinges
Model Reference(s):	VARIANT VX - Universal hinge system for heavy-duty doors VARIANT VN - Hinge system for heavy-duty doors See schedule
Places of production:	Bosfelder Weg 5, D-33378 Rheda-Wiedenbrück, Germany
Designated Standard(s):	EN 1935: 2002

This certificate attests that all provisions concerning the assessment and verification of constancy of performance described in Annex ZA of the above referenced standards, under system 1/1+ for the performance set out in this certificate are applied and that the factory production control conducted by the manufacturer is assessed to ensure the constancy of performance of the construction product.

This certificate will remain valid as long as neither the harmonised standard, the construction product, the AVCP methods nor the manufacturing conditions in the plant are modified significantly, unless suspended or withdrawn by the UK Approved body.

Date of 1st issue: 21st February 2022
Issue: 1
Date of re-issue: N/A

Signed:

Issued by UL International (UK) Ltd., Approved Body 0843.

Name: Chris Johnson
Certification Decision Maker

Page 1 of 82

0843-CPR-1075.Docx
27-CP-PDB55-Issue 5.0
© UL International (UK) Ltd.

UL International (UK) Limited
Kingsland Business Park, Unit 1-3 Horizon, Wade Rd,
Basingstoke, RG24 8AH United Kingdom

9.2 UKCA-Zertifizierung

Im Zuge des Austritts des Vereinigten Königreichs (Brexit), wird ab dem 01.01.2023 die UKCA-Zertifizierung für die Bereitstellung von Bändern auf dem UK-Markt verpflichtend.

Entsprechende Unterlagen stellt SIMONSWERK im Internet unter www.simonswerk.co.uk zur Verfügung.

© SIMONSWERK GMBH HANDBUCH 2022

9. Prüfungen, Zulassungen, Qualität

9.3 Klassifizierung von Bändern nach DIN EN 1935

In der europäischen Norm EN 1935 sind die Prüfverfahren und Anforderungen für einachsige Aufschraubbänder und Bänder mit festen Stiften für Eingangstüren und Fenstern festgelegt und nach einem 8-stelligen Bezeichnungssystem klassifiziert.

Klassifizierungsschlüssel

1. Gebrauchsklasse	2. Prüfzyklen bei Dauerbetrieb	3. Masse der Prüftür	4. Feuerbeständigkeit	5. Sicherheit	6. Korrosionsbeständigkeit	7. Schutz	8. Bandklasse

1. Gebrauchsklasse – Klasse 1-4

Klasse 1 Leichter Gebrauch. Einsatz in Gebäuden, Häusern oder anderen Wohnbereichen, geringe Gebrauchshäufigkeit, ausgeprägte Absicht zum sorgfältigen Umgang, geringes Risiko für Unfälle oder Missbrauch.

Klasse 2 Mittlerer Gebrauch. Einsatz in Gebäuden, Häusern oder anderen Wohnbereichen, mittlere Gebrauchshäufigkeit, gewisse Absicht zum sorgfältigen Umgang, Risiko für Unfälle oder Missbrauch.

Klasse 3 Starker Gebrauch. Einsatz in Gebäuden, hohe Gebrauchshäufigkeit, geringe Absicht zum sorgfältigen Umgang, Risiko für Unfälle oder Missbrauch.

Klasse 4 Sehr starker Gebrauch. Bänder für Türen, die einem häufigen und heftigem Gebrauch ausgesetzt sind.

2. Dauerfunktionstüchtigkeit – Klasse 3, 4, 7

Klasse 3	10.000 Prüfzyklen (nur Fensterbänder)
Klasse 4	25.000 Prüfzyklen (Tür- und Fensterbänder)
Klasse 7	200.000 Prüfzyklen (nur Türbänder)

3. Masse der Prüftür – Klasse 0-7

Klasse 0	10 kg	**Klasse 3**	60 kg	**Klasse 6**	120 kg
Klasse 1	20 kg	**Klasse 4**	80 kg	**Klasse 7**	160 kg
Klasse 2	40 kg	**Klasse 5**	100 kg		

4. Feuerbeständigkeit – Klasse 0, 1

Klasse 0	nicht geeignet zur Anwendung an Feuer-I Rauchschutztüren
Klasse 1	geeignet zur Anwendung an Feuer-I Rauchschutztüren (EN 1634-1)

5. Sicherheit – Klasse 1

Die grundlegenden Anforderungen an die Gebrauchssicherheit sind von allen Bändern zu erfüllen. Daher gibt es hier nur die Klasse 1.

6. Korrosionsbeständigkeit – Klasse 0-5

Klasse 0	keine definierte Korrosionsbeständigkeit
Klasse 1	geringe Korrosionsbeständigkeit
Klasse 2	moderate Korrosionsbeständigkeit
Klasse 3	hohe Korrosionsbeständigkeit
Klasse 4	sehr hohe Korrosionsbeständigkeit
Klasse 5	außergewöhnlich hohe Korrosionsbeständigkeit

7. Schutz – Klasse 0, 1

Klasse 0 Zur Anwendung an einbruchhemmenden Türen nicht geeignet.

Klasse 1 Zur Anwendung an einbruchhemmenden Türen in Abhängigkeit von der Bewertung des Beitrags der Bänder zur Einbruchhemmung der jeweiligen einbruchhemmenden Tür geeignet. Diese Bewertung gehört nicht zum Anwendungsbereich der DIN EN 1935.

8. Bandklasse – Klasse 0-14

Durch die Vielzahl der Einzelprüfungen kann es zur Einstufung in eine Bandklasse kommen, die von der SIMONSWERK-Angabe zum Belastungswert abweicht. Dabei ist für SIMONSWERK die Belastungswertangabe maßgeblich, da die Dauerfunktionsprüfungen mit den von SIMONSWERK angegebenen Belastungswerten absolviert werden.

© SIMONSWERK GMBH HANDBUCH 2022

9. Prüfungen, Zulassungen, Qualität

9.4 Qualitätsmanagement - zertifiziert nach DIN EN ISO 9001

Mit der Normenreihe ISO 9000 ff. sind Normen geschaffen worden, die die Grundsätze für Maßnahmen zum Qualitätsmanagement dokumentieren. Gemeinsam bilden sie einen zusammenhängenden Satz von Normen für Qualitätsmanagementsysteme, die das Verständnis auf nationaler und internationaler Ebene erleichtern sollen. Seit Jahren hat SIMONSWERK sein Qualitätsmanagement nach der Norm DIN EN ISO 9001 ausgerichtet und sich damit zu Bestleistungen in Bezug auf Kundenorientierung, Verantwortlichkeit der Führung und Einbeziehung aller beteiligten Personen verpflichtet. Prozess- und systemorientierte Managementansätze, kontinuierliche Verbesserungen und ein stets sachbezogener Entscheidungsfindungsansatz leiten und prägen das Handeln und Denken einer großen engagierten Gemeinschaft: der gesamten Belegschaft von SIMONSWERK. Die externe Überwachung und die Zertifizierung übernimmt AGQS.

9.5 Made in Germany - zertifizierter Nachweis

SIMONSWERK hat sich bewusst für den Standort Deutschland entschieden. Mit der hohen Wertschöpfungstiefe und der Betrachtung der Produktionsprozesse sowie dem Nachweis, dass die zu zertifizierenden Produkte die jeweils gültigen gesetzlichen Mindestanforderungen an Produktsicherheit und Qualität erfüllen, wurden unsere Produkte vom TÜV Nord mit dem zertifizierten Herkunftsnachweis „Made in Germany“ ausgezeichnet.

9.6 Umweltproduktdeklaration (EPD) nach DIN EN ISO 14025 und EN 15804

Die Umweltproduktdeklarationen (Environmental Product Declaration, kurz EPD) bilden die Grundlage für die ökologische Gebäudebewertung. Sie wurden international auf der Grundlage von ISO-Normen einheitlich definiert und sind verbindlicher Bestandteil des europäischen Normungsprojektes „Nachhaltigkeit von Bauwerken“. Eine Umweltdeklaration für jedes Einzelprodukt ermöglicht die ganzheitliche ökologische Bewertung eines Bauwerks. Hierzu liefern Ökobilanzen Daten über den gesamten Produktlebenszyklus von der Herstellung über die Nutzungsdauer bis zum Recycling. Türbänder von SIMONSWERK werden zusammen mit Türen oder Fensterelementen als Systemteile in Gebäuden eingebaut. Daher wurde im Rahmen des zertifizierten Qualitäts- und Umweltmanagementsystems für die Produktmarken TECTUS, VARIANT, BAKA, SIKU und ALPRO eine umfassende Dokumentation der geforderten Daten angefertigt.

9.7 Umweltmanagement - zertifiziert nach DIN EN ISO 14001

Die Einführung des integrierten Umweltmanagementsystems nach der internationalen Norm DIN EN ISO 14001 im Jahr 2011 ist die konsequente Fortführung des nachhaltigen Umweltschutzes im gesamten Unternehmen. Das System führt zu einer kontinuierlichen Verringerung der Auswirkungen auf die Umwelt, schont Ressourcen, senkt Kosten, stärkt die Nachhaltigkeit und geht weit über die gesetzlichen Auflagen des Umweltschutzes hinaus. Es begutachtet, bewertet und berücksichtigt übergreifend alle Bereiche – vom Einkauf über Produktion, Logistik und Verwaltung bis hin zur Einbindung der beteiligten Lieferanten, Dienstleistungs- und Handelspartner. Die externe Überwachung und die Zertifizierung übernimmt AGQS.

© SIMONSWERK GMBH HANDBUCH 2022

9. Prüfungen, Zulassungen, Qualität

9.8 Internationale Prüfungen

Gebrauchssicherheit, auch unter extremen Bedingungen ist unser Anliegen. Um diese zu erreichen, lassen wir unsere Produkte nicht nur in Deutschland, sondern auch von international arbeitenden Instituten im Ausland prüfen. Die Gründlichkeit, Genauigkeit und Erfahrung die Firmen wie **Underwriters Laboratories**, die seit 1894 in den USA maßgeblich an Verbesserungen im Brandschutz mitgearbeitet haben, und **Warringtonfire**, das größte unabhängige Brandprüflabor in Europa, Asien und Australien, erfüllen die Prüfungsansprüche, die sich im Umgang mit SIMONSWERK Türbändern stellen.

Das Produkt, das SIMONSWERK verlässt und einen Prüfnachweis eines dieser Institute vorweist, kann bedenkenlos in internationalen Bauvorhaben entsprechend der Vorschriften eingesetzt werden. Diese Kompatibilität überzeugt Architekten und Planer ebenso wie Türenbauer.

Unsere langjährige Erfahrung, gepaart mit der Expertise dieser renommierten Prüfinstitute, bringt optimal gestaltete Funktionselemente hervor, deren Einsatz der Kunde jederzeit individuell mit uns klären kann. Wir freuen uns auf Ihren Anruf.

© SIMONSWERK GMBH HANDBUCH 2022